Leviat®

# Přehled produktů Česká republika

Platný od 01/2026

Česká republika

Vybrané produktové značky

Ancon HALFEN MODERSOHN® Stainless Steel

Leviat®

## Představujeme si, modelujeme a vyrábíme technické produkty a inovativní konstrukční řešení, která pomáhají přeměnit architektonické vize ve skutečnost a umožňují našim stavebním partnerům stavět lépe, bezpečněji, pevněji a rychleji.

**Leviat je světovým lídrem v oblasti spojovací, upevňovací, zvedací a kotvicí techniky.**

Od výstavby nových škol, nemocnic, domů a infrastruktury až po opravy a údržbu památkových objektů – naše inženýrské dovednosti dělají rozdíl po celém světě.

Poskytujeme technickou pomoc při návrhu v každé fázi projektu, od počátečního plánování až po instalaci a dále.

Naše služby technické podpory sahají od jednoduchého výběru produktů až po vývoj plně přizpůsobeného projektového řešení specifického pro daný projekt.

**Leviat, společnost CRH, je součástí předního světového obchodu se stavebními materiály.**

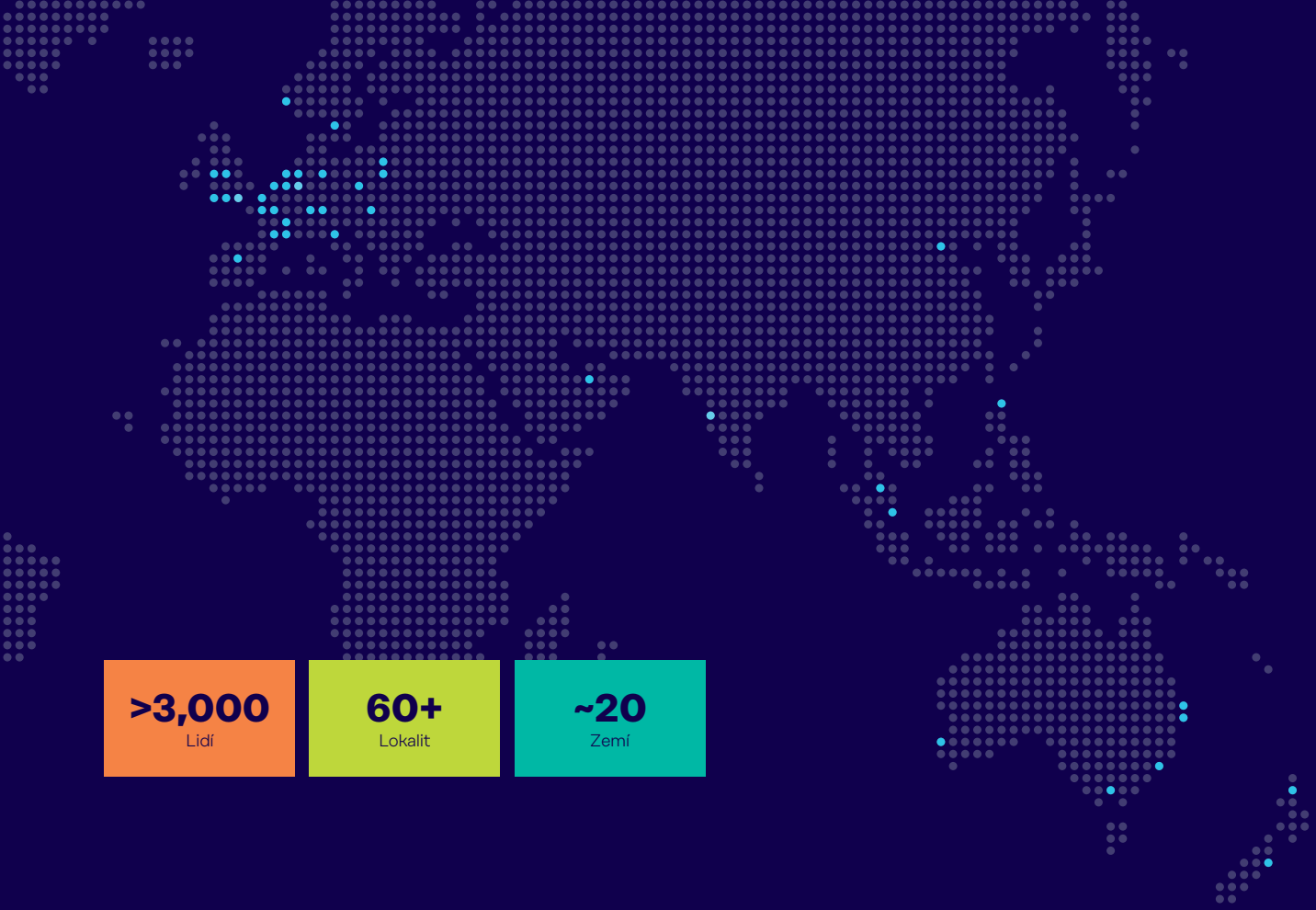

**>3,000**
Lidí

**60+**
Lokalit

**~20**
Zemí

## Naše odborné oblasti:

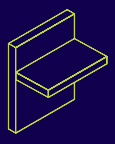

### Konstrukční spojení

Systémy pro vytvoření robustních, účinných spojů a kontinuity betonové výztuže podle potřeby mezi stěnami, deskami, sloupy, trámy a balkony, které poskytují strukturální integritu a také lepší tepelné a akustické vlastnosti.

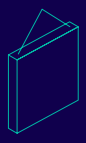

### Zvedání & zpevnění

Systémy pro bezpečnou a účinnou přepravu, zvedání a dočasné ztužení litých betonových prvků a sklopných panelů před provedením trvalých konstrukčních spojení.

### Podpěry a upevnění pro fasády

Systémy pro bezpečné a tepelně účinné upevnění vnějšího pláště budovy, včetně cihel a přírodního kamene, izolovaných sendvičových panelů, obvodových plášťů a zavěšených betonových fasád a také opravy a zesílení stávajících zděných instalací.

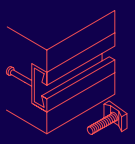

### Kotvení a upevnění

Systémy pro upevnění sekundárních přípravků k betonu, včetně kotevních profilů, šroubů a vložek; také systémy napínacích tyčí pro střechy a přístřešky.

### Bednění a příslušenství pro staveniště

Nekonstrukční doplňky, které doplňují naše navržená řešení a pomáhají udržet vaše stavební prostředí v bezpečném a efektivním provozu, včetně forem pro odlévání standardních a speciálních betonových prvků a stavebních prvků, jako jsou výztužné rozpěrky.

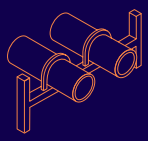

### Průmyslová technologie

Montážní profily, potrubní objímky a další všestranné rámové systémy, které poskytují bezpečné upevnění v široké řadě průmyslových aplikací.

---

## Produktová řada Leviat:

Ancon | Aschwanden | Connolly | Halfen | Helifix | Isedio | Meadow Burke | Modersohn | Moment | Plaka | Scaldex | Thermomass

# Obsah přehledu produktů


| | |
|---|---|
| **Rejstřík** | **7 - 11** |
| **Obecné informace** | **12 - 13** |
| Všeobecné obchodní podmínky | 12 |
| Poznámky / Dodací podmínky | 12 |
| Použité materiály | 13 |
| **Kotevní systémy** | **14 - 70** |
| Profily Halfen | 22 - 28 |
| Ozubené profily Halfen | 29 - 34 |
| Profily Halfen pro upevnění zábradlí | 35 - 36 |
| Profily pro napojení zdiva | 37 - 38 |
| Profily Halfen pro upevnění profilových plechů | 39 |
| Úhelníky pro ochranu hran | 40 |
| Halfen Demu kotevní pouzdra | 40 - 45 |
| TWS šestihranná desková kotva | 42 |
| Halfen Detan systémy táhel a tlačných prutů | 46 - 51 |
| Produkty pro výstavbu výtahů | 52 - 53 |
| Systémy hmoždin | 54 - 58 |
| Příslušenství profilů Halfen | 59 - 61 |
| Příslušenství Halfen | 62 - 70 |
| **Výztuže** | **71 - 148** |
| Balkonové izolační nosníky | 76 - 109 |
| Prvky tlumení kročejového hluku | 110 - 111 |
| Šroubované spojky výztuže | 112 - 118 |
| Ancon-TT spojky výztuže | 119 - 121 |
| Halfen spojky výztuže | 122 - 123 |
| MBT spojky | 124 - 125 |
| Ocelové spojky a konzoly | 126 - 129 |
| Zpětně ohýbaná výztuž | 130 - 131 |
| Botky sloupů | 132 - 134 |
| Panelové spojky | 135 - 138 |
| Nerezová výztuž | 139 - 140 |
| Smyková výztuž | 141 - 143 |
| Smykové trny | 144 - 147 |
| Příslušenství pro výztuže | 148 |
| **Přepravní úchyty** | **149 - 182** |
| Halfen Deha úchyt s kulovou hlavou | 152 - 160 |
| Transportní kotvy Halfen Frimeda | 161 - 169 |
| Úchyty s objímkou | 170 - 182 |


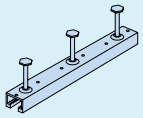

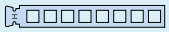

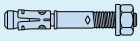

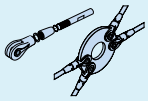

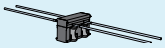

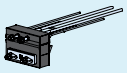

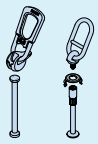

# Obsah přehledu produktů


| | |
|---|---|
| **Fasádní systémy** | **183 - 244** |
| **Zavěšené betonové fasády** | **188 - 212** |
| Systém kotev pro fasádní panely SL30 | 188 - 192 |
| Kotva pro fasádní panely | 193 - 198 |
| Horizontální kotvy | 199 - 209 |
| Úhlové deskové kotvy | 209 |
| Kotva pro parapetní panely | 210 - 212 |
| **Betonové sendvičové fasády** | **213 - 218** |
| Drátové spony | 213 - 214 |
| Ploché kotvy | 215 - 216 |
| Sendvičové kotvy | 217 |
| Napojení prefabrikátu | 218 |
| **Fasády z lícového zdiva** | **219 - 244** |
| Modersohn konzolové kotvy | 219 - 227 |
| Děrovaná páska, příslušenství pro obkladové zdivo | 228, 239 - 242 |
| Halfen konzolová kotva | 229 |
| Úhelník | 230 - 232 |
| Příslušenství pro prefabrikované překlady | 233 - 234 |
| Spony pro přizdívky | 235 - 237 |
| Kotva pro lešení | 238 - 239 |
| Systém pro sanaci budov | 243 |
| Výztuž do ložných spár | 244 |
| **Montážní technika** | **245 - 297** |
| Montážní profily | 248 - 254 |
| Příslušenství pro montážní profily | 254 - 269 |
| Systémy pro upevnění potrubí | 270 - 278 |
| Příslušenství pro upevnění potrubí | 279 - 285 |
| Příslušenství | 286 - 291 |
| Systém hmoždin | 292 - 297 |
| **Kontakt** | **298** |
| Kontakt Česká republika | 299 |
| Kontakty ve světě | 298 |


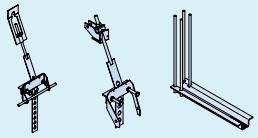

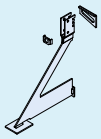

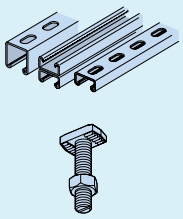

# Rejstřík

## Podle zkráceného označení


| Zkratka | Označení výrobku | Strana |
|---|---|---|
| ACC | ACC dřevobetonový kompozitní systém | 70 |
| AHS | Pojistka proti nadzvednutí | 275 |
| AMR | Výztuž ložných spár | 244 |
| ANK-E | Koncová kotva | 27 |
| | | |
| BL | Kotevní prvek pro napojení zdiva | 37 |
| BL | Napojovací lišty na zdivo | 37 |
| BL | Příslušenství pro fasády z cihel | 241 |
| BRA | Kotva pro parapet | 210 - 212 |
| BRA | Kotva pro parapetní desky | 210 - 212 |
| BRA | Příslušenství kotev pro parapetní desky | 212 |
| BRS | Betonářská žebrovaná ocel | 241 |
| BRS | Příslušenství pro obkladové zdivo | 241 |
| | | |
| CRET | Smykové trny | 144 - 147 |
| | | |
| Detan | Systémy táhel a tlačných prutů | 46 - 51 |
| Detan-D | Systém táhel nerezová ocel | 49 - 51 |
| Detan-S | Systém táhel ocel | 46 - 48 |
| DGM | Izolační gumový profil | 284 |
| DS | Tlačná deska | 200 |
| DS | Tlačné šrouby | 191, 199 - 202 |
| DS | Horizontální kotva | 200 - 202 |
| DS | Pouzdra | 202 |
| DSM | Výplňové těleso | 157 |
| DSM | Kotva pro rychlou montáž | 154, 157 |
| | | |
| ED | Jednotlivé smykové trny | 147 |
| ESD | Kluzné pouzdro | 147 |
| ESDQ | Příčná pouzdra | 147 |
| FAEC | Obecné příslušenství | 69, 288 |
| FAEC | pojistná podložka | 69, 288 |
| FED | Obecné příslušenství | 70, 289 |
| FED | Pružná podložka | 70, 289 |
| FPA | Kotva pro fasádní panely | 193 - 198 |
| FPA-SL30 | Kotva pro fasádní panely | 188 - 192 |
| FPA-SL30 | Systém kotev pro fasádní panely SL30 | 188 - 192 |
| FPC | Protipožární manžety | 146 |

| Zkratka | Označení výrobku | Strana |
|---|---|---|
| FSW | Překladový úhelník | 233 |
| FSW | Kotvení pro prefabrikované překlady | 233 |
| | | |
| GWP | Obecné příslušenství | 66 - 68, 285 - 287 |
| GWP | Závitové desky | 66 - 68, 285 - 287 |
| GWS | Obecné příslušenství | 62, 290 |
| GWS | Závitové tyče | 62, 290 |
| | | |
| HA | Úchyty s objímkou | 177 - 182 |
| HA | Zvedací smyčky | 182 |
| HA | Adaptér | 180 |
| HA | Kotevní smyčka | 181 - 182 |
| HA | Výměnný kroužek | 179, 180 |
| HA | Combi-kotva | 177 |
| HA | Nosič dat | 178 |
| HA | Upínací šroub | 179 |
| HA | Zvedací pouzdro | 178 |
| HA | Pouzdrová kotva | 177 -182 |
| HA | Pouzdrový deskový úchyt | 178 |
| HA | Pouzdrová tyčová kotva | 177 |
| HA | Lepicí talíř | 180 |
| HA | Kotva s korunkou | 177 |
| HA | Krátká kotva | 177 |
| HA | Hřebíková podložka | 178, 179 |
| HA | Závěs s otočnou hlavou | 181 |
| HA | Uzavírací zátka | 180, 181 |
| HAB | Kotvicí šrouby | 132, 133 |
| Halfen Deha KKT | Kulová hlavová kotva | 152 - 160 |
| Halfen Demu | Kotevní pouzdra | 42 - 44 |
| Halfen Demu | Svorníková kotva | 42 |
| Halfen Demu | Pouzdrová kotva | 40 - 45 |
| Halfen Demu | Příslušenství pro pouzdrové kotvy | 44, 45 |
| HAV | Atiková kotva pro obklad | 239 |
| HAV | Příslušenství pro obkladové zdivo | 239 |
| HB | Kotevní tyče | 54, 293 |
| HB | Vyfukovací pistole / vyfukovací pumpa | 56, 295 |
| HB | Svorníková kotva | 57, 58, 296, 297 |
| HB | Chemické systémy hmoždinek | 58, 294 |
| HB | Systémy hmoždinek | 54 - 56, 292 - 297 |

# Rejstřík

## Podle zkráceného označení


| Zkratka | Označení výrobku | Strana |
|---|---|---|
| HB | Injekční systémy | 55, 294 |
| HB | Mechanické hmoždinkové systémy | 54 - 58, 292 - 297 |
| HB | Síťové pouzdro | 55, 294 |
| HBB | bi-trapézová krabice | 110 |
| HBB | Produkty pro zvukovou izolaci | 110 |
| HBB | Prvky pro kročejovou izolaci | 110 |
| HB-BZ | Svorníková kotva | 297 |
| HB-RB | Čisticí kartáče | 56, 295 |
| HBS-05 | Připojovací tyče | 114, 115 |
| HBS-05 | Tyče s maticí | 115, 116, 117 |
| HBS-05 | Šroubové spoje | 112 - 118 |
| HBT | Výztužné zpětně ohýbané spoje | 130 - 131 |
| HBT | Zpětně ohýbané spoje | 130 - 131 |
| HB-VM-P | Vytlačovací pistole | 56, 295 |
| HCC | Výplňové těleso | 133, 134 |
| HCC | Montážní sada | 134 |
| HCC | Montážní krytky | 133 |
| HCC | Montážní rám | 134 |
| HCC | Patky sloupů | 132 - 134 |
| HCP | ChanClip | 61 |
| HCP | Pomůcky pro polohování | 61 |
| HCP | Příslušenství Halfen lišt | 61 |
| HCS PL | Adaptérová deska | 274 |
| HCS-TK | Svorky nosníku | 65, 274 |
| HCS-VT | Powerclick montážní systém | 271 - 273, 275, 276 |
| HD | Závěs | 176 |
| HD | Adaptér | 175 |
| HD | Kotva | 170 |
| HD | Výměnný kroužek | 174 |
| HD | Nosič dat s ochranou pouzdra | 172 |
| HD | Těsnicí deska | 175 |
| HD | Upínací šroub | 173 |
| HD | Zvedací pouzdro | 171 |
| HD | Pouzdrová kotva | 170 - 176 |
| HD | Forma na matrice | 175 |
| HD | Montážní čep | 175 |
| HD | Hřebíková podložka | 173 - 174 |
| HD | Otočná hlava | 176 |

| Zkratka | Označení výrobku | Strana |
|---|---|---|
| HD | Desková kotva | 171 |
| HD | Prutová kotva | 170 |
| HD | Uzavírací podložka | 175 |
| HDB | Smyková lišta | 141 |
| HDB | Smyková výztuž | 141 - 143 |
| HDB | Upínací třmen | 143 |
| HDB-ABST | Distanční podložka → smyková lišta | 143 |
| HDB-F | Smyková lišta | 143 |
| HEA | Kotva do vzduchové vrstvy | 237 |
| HEA | Příslušenství | 237 |
| HEK | Prefabrikované spojení | 135 |
| Helifix | Helifix opravný systém pro sanaci budov | 243 |
| HFV | Horizontální kotva | 203 - 205 |
| HFV | Kolíky | 203 - 205 |
| HFV-SL30 | Kolíky | 192 |
| HGA | Kotva pro lešení | 238 |
| HGB | Systém upevnění zábradlí | 35, 36 |
| HIT | Spojení oceli s betonem | 76, 77 |
| HIT | Balkonové spoje | 76 - 109 |
| HIT | Iso-prvky | 76 - 109 |
| HIT | Spojení s konzolovou deskou | 76 - 109 |
| HIT | Tepelně izolační prvky | 76 - 109 |
| HK5 | Konzolová kotva | 223 - 227 |
| HK5 | Příslušenství pro obkladové zdivo | 241, 242 |
| HK-DA | Stropní kotva | 241 |
| HK-DA | Kotvení pro prefabrikované překlady | 241 |
| HK-DA | Příslušenství pro obkladové zdivo | 241 |
| HKW | Ochrana hran | 40 |
| HKZ | Kotevní pásky | 59, 60, 208, 209 |
| HKZ | Příslušenství Halfen profilů | 59, 60 |
| HL | Konzoly | 249, 251 - 254 |
| HL | Montážní profily | 249, 251 - 254 |
| HLB | Prefabrikované spojení | 137, 138 |
| HLB | Smyčková krabice | 137, 138 |
| HLX | Kotevní bod | 52, 53 |

# Rejstřík

## Podle zkráceného označení


| Zkratka | Označení výrobku | Strana |
|---|---|---|
| HLX | Uchycení | 52, 53 |
| HLX | Stropní oko | 52, 53 |
| HLX | Lift-Box | 52, 53 |
| HLX | Produkty pro výstavbu výtahů | 52, 53 |
| HM | Konzoly | 248 - 254 |
| HM | Montážní profily | 248 - 254 |
| HM | Montážní profily, lehké nosné systémy | 253, 254 |
| HM | Montážní profily, středně těžké nosné systémy | 251, 252 |
| HM | Montážní profily, těžké nosné systémy | 248, 249 |
| HMS | Napojovací lišty na zeď | 37 - 38, 239 |
| HMS | Příslušenství pro obkladové zdivo | 239 |
| HNA | Hřebíková kotva | 60 |
| HNA | Příslušenství Halfen lišt | 60 |
| HPE | Koncovka profilu | 263, 274 |
| HPV | Kotva do vzduchové vrstvy | 237 |
| HRS | Trubkové objímky | 279, 281 - 283 |
| HS | Systém upevnění zábradlí | 36 |
| HS | Halfen profily | 228 |
| HS | Halfen šrouby | 228, 255 - 260 |
| HS | Příslušenství Halfen lišt | 228 |
| HS | Příslušenství pro montážní lišty | 255 - 260 |
| HS | Příslušenství pro obkladové zdivo | 228 |
| HSC | Připojovací tyče | 123 |
| HSC | Připojení výztuže | 122, 123 |
| HSC | Tyče s maticí | 122 |
| HSC | Svorníkový konektor | 122 - 123 |
| HSC-B | Tyče s maticí | 126 - 128 |
| HSC-B | Připojení ocelové konstrukce | 126 - 129 |
| HSCC | Ocelová konzola | 129 |
| HSD | Smykové trny | 144 - 147 |
| HSD-CRET | Těžkotonážní trny | 144 - 147 |
| HSK | Obecné příslušenství | 290 |
| HSK | Šestihranné šrouby | 129 |
| HSL | Závěsné smyčky | 233 |

| Zkratka | Označení výrobku | Strana |
|---|---|---|
| HSL | Překladové vestavné díly | 233 |
| HSL-Z | Nerezový drát | 233 |
| HSR | Halfen šrouby | 260 |
| HSR | Halfen šrouby s ozubením | 260 |
| HSR | Příslušenství pro montážní lišty | 260 |
| HTA-CE | Halfen profily | 22 - 27 |
| HTA-CE-CS | Halfen profily zakřivené řešení | 27, 28 |
| HTA-ES | Halfen profily | 234 |
| HTA-ES | Kotvení pro prefabrikované překlady | 234 |
| HTA-ES | Příslušenství pro obkladové zdivo | 234 |
| HTA-V | Halfen profily | 26 |
| HTF | Produkty pro zvukovou izolaci | 111 |
| HTF | Prvky pro kročejovou izolaci | 111 |
| HTU | Kotvící lišty pro trapézové plechy | 39 |
| HU | Šestihranná matice | 69 |
| HVL | Prefabrikované připojení | 61, 218 |
| HVL | Příslušenství Halfen profilů | 61, 218 |
| HVT | Svorky nosníku | 266 |
| HVT | Spojovací díly | 264 - 266 |
| HW | Opěrný úhelník | 230 |
| HW | Úhelník | 230 |
| HZA | Ozubené Halfen profily | 28 - 31 |
| HZA | Dynagrip | 28 - 30 |
| HZA | Halfen profily, ozubené | 28 - 31 |
| HZA | Montážní profily | 28 - 34 |
| HZA-CS | Ozubené Halfen profily | 34 |
| HZA-CS | Halfen profily zakřivené řešení | 34 |
| HZA-CS | Halfen profily, ozubené | 34 |
| HZA-PS | Ozubené Halfen profily | 31 - 33 |
| HZA-PS | Halfen profily Power Solution | 31 - 33 |
| HZA-PS | Halfen profily, ozubené | 31 - 33 |
| HZL | Montážní profily | 251, 252, 270 |

# Rejstřík

## Krátké označení


| Zkratka | Označení výrobku | Strana |
|---|---|---|
| HZM | Montážní profily | 250 - 252, 270 |
| HZS | Halfen šrouby | 261 - 262 |
| HZS | Halfen šrouby, ozubené | 261 - 262 |
| HZS | Příslušenství pro montážní profily | 261 - 262 |
| | | |
| KKT | Montážní úchyt | 155 |
| KKT | Úchyt s okem | 154 |
| KKT | Výplňové těleso | 156 - 158 |
| KKT | Dvojitá transportní kotva | 155 |
| KKT | Upínací šroub | 159 |
| KKT | Úchyt s kulovou hlavou | 152 - 160 |
| KKT | Deskový úchyt s kulovou hlavou | 155 |
| KKT | Prutový úchyt s kulovou hlavou | 153, 154 |
| KKT | Úchyt s kulovou hlavou | 152 |
| KKT | Manžeta pro vynechávku | 158 |
| KKT | Svorník | 159 |
| KKT | Univerzální hlavová spojka | 160 |
| KKT | Uzavírací těleso | 159 |
| KLP | Obecné příslušenství | 267 |
| KLP | Upínací desky | 269 |
| KLP | Svorky nosníku | 267 |
| KM | Konzoly pro zabetonování | 229 |
| KM | Konzolová kotva | 229 |
| KON | Konzoly | 277 - 278 |
| KUS | Obecné příslušenství | 64, 267 |
| KUS | Příložná U-podložka | 64, 267 |
| KW | Připevňovací úhelník | 231 |
| KW | Úhelník | 231 |
| KWL | Připevňovací úhelník | 232 |
| KWL | Úhelník | 232 |
| | | |
| LD | Horizontální kotva | 203 |
| LD | Otočná kotva s vzduchovou mezerou | 203 |
| LD | Podložky | 203 |
| LSA | Kotva do vzduchové vrstvy | 235, 236 |
| | | |
| MBT | Připojení výztuže | 124 - 125 |
| MC45D | Thermomass GFK-sendvičová kotva | 217 |
| ML | Kotevní prvek pro napojení na zeď | 37, 240 |
| ML | Napojovací lišty na zeď | 37 |
| ML | Příslušenství pro obkladové zdivo | 240 |

| Zkratka | Označení výrobku | Strana |
|---|---|---|
| MST | Thermomass GFK-sendvičová kotva | 217 |
| MU | Obecné příslušenství | 68, 288 |
| MU | Šestihranná matice | 68, 288 |
| | | |
| OES | Obecné příslušenství | 64, 291 |
| OES | Očková spojka | 64, 291 |
| | | |
| PA | Kryt profilu | 263 |
| | | |
| RM | Obecné příslušenství | 64, 291 |
| RM | Kruhová matice | 64, 291 |
| RUK | Podložky pod trubky | 284 |
| RUV | Podložky pod trubky | 284 |
| | | |
| SDM | Profily pro tlumení hluku | 263 |
| SIC | Obecné příslušenství | 63, 267 |
| SIC | Pojistná podložka | 63, 267 |
| SKM | Obecné příslušenství | 63, 291 |
| SKM | Spojovací matice | 63, 291 |
| SP-FA | Plochá kotva | 215, 216 |
| SPH | Obecné příslušenství | 63, 291 |
| SPH | Upínací pouzdro | 63, 291 |
| SPA-Flex | Kotvení sendvičových panelů | 217 |
| SP-SPA | Drátová kotva | 213, 214 |
| SP-SPA | Upevňovací kotva | 213, 214 |
| SP-SPA | Kotvení sendvičových panelů | 213, 214 |
| SPV | Předpínací spoje | 61, 205 |
| | | |
| T-FIXX | Pouzdrová kotva | 40 |
| TK | Obecné příslušenství | 65 |
| TPA | Transportní kotvy | 161 - 164 |
| TPA | Výplňové těleso | 165, 166 |
| TPA | Náhradní klín | 166 |
| TPA | Halfen Frimeda transportní kotva | 161 - 169 |
| TPA | Upínací desky | 167 |
| TPA | Upínací šroub | 159, 168 |
| TPA | Kruhové spojky | 169 |
| TPA | Pěnový pásek | 166 |
| TPA | Vynechávka | 167 |
| TPA-FA/-FE | Montážní kotva | 163 |
| TPA-FF | Úchyt s plochou patkou | 163 |

# Rejstřík

## Krátké označení


| Zkratka | Označení výrobku | Strana |
|---|---|---|
| TPA-FP | Deskový úchyt | 164 |
| TPA-FS | Rozpěrný úchyt | 161 |
| TPA-FU | Univerzální úchyt | 162 |
| TPA-FX | Přepravní úchyt pro sendvičové panely | 164 |
| TPA-FZ | Úchyt se dvěma otvory | 162 |
| TT | Ancon-TT spojky | 119 - 121 |
| TWS | Šestihranná desková kotva | 42 |
| TWS | Desková kotva | 42 |
| TWS | Desková kotva | 42 |
| | | |
| ULZ | Horizontální kotva | 207 |
| ULZ | Univerzální příložky | 207 |
| US | Obecné příslušenství | 69, 288 |
| US | Podložky | 69, 288 |
| | | |
| VBM | Obecné příslušenství | 63, 291 |
| VBM | Spojovací matice | 63, 291 |
| VIS CHC | Obecné příslušenství | 62 |
| VIS CHC | Šestihranné šrouby | 62 |
| VUS | Obecné příslušenství | 70, 289 |
| VUS | Čtvercové podložky | 70, 289 |
| | | |
| WDI | Horizontální kotva | 207 |
| WDI | Větrová kotva | 207 |
| WDK | Horizontální kotva | 206 |
| WDK | Větrová kotva | 206 |
| WPA | Desková kotva | 209 |

# Obecné informace

## Všeobecné obchodní podmínky

Veškeré dodávky se uskutečňují výhradně podle „Obecných obchodních podmínek“ společnosti Leviat s.r.o.

Nejaktuálnější verzi VOP naleznete na internetových stránkách našich produktových značek Halfen (halfen.cz).

**Montáž**

Při použití našich materiálů prosím dbejte instalačních/montážních návodů a příslušných pokynů k použití v našich technických dokumentacích.

# Obecné informace

## Použité materiály

| Informace o materiálu | |
|---|---|
| FV | Ocel, žárově zinkovaná ponořením do zinkové lázně o teplotě cca 460°. Tento postup se používá především u kolejnicových profilů a transportních kotev. |
| WB | Ocel, válcovaná za studena |
| GFK | Plast vyztužený skelnými vlákny |
| GV | Ocel, galvanicky zinkovaná elektrochemickým procesem.<br>Šrouby Halfen jsou dodávány se speciální povrchovou úpravou bez chromu-6. |
| SV | Ocel, sendzimirsky zinkovaná |
| A2 | Ocel třídy odolnosti proti korozi (CRC) II dle DIN EN 1993-1-4: 2015-10, tabulka A.3 |
| A4/D4/L4 | Ocel třídy odolnosti proti korozi (CRC) III dle DIN EN 1993-1-4: 2015-10, tabulka A.3 |
| HCR | Ocel třídy odolnosti proti korozi (CRC) V dle DIN EN 1993-1-4: 2015-10, tabulka A.3 |
| KF | Kombinovaná pásková výplň pro ochranu proti pronikání čerstvého betonu |
| KS | Plast |
| AL | Hliník |
| PE | Balení |
| **Nerezové oceli** | |
| Výběr nerezových ocelí nabízí pro každou oblast použití správnou ocel. | |
| NIRO22 | NIRO22 jsou žebrované a hladké nerezové oceli s materiálovým číslem EN 1.4482. Tato nerezová výztuž je válcovaná za tepla a částečně tvářená za studena. NIRO22 je austeniticko-feritická (duplexní) a má PREN efektivní hodnotu 22. Mechanické vlastnosti jsou u meze kluzu fy > 500 N/mm$^2$ a u pevnosti v tahu fu > 650 N/mm$^2$. |
| NIRO25 | NIRO25 jsou za studena válcované nerezové oceli s materiálovým číslem EN 1.4362 (tažnost A). NIRO25 je austeniticko-feritická (duplexní), má PREN efektivní hodnotu 25 a je dostupná jak ve žebrované, tak v hladké variantě. Mechanické vlastnosti jsou u meze kluzu fy > 500 N/mm$^2$ a u pevnosti v tahu fu > 700 N/mm$^2$. |
| BETINOX®<br>DIBt-schválení Z-1.4-255 pro průměry 6 mm–14 mm | BETINOX® jsou za tepla válcované, žebrované, nerezové oceli s materiálovým číslem EN 1.4362. Tato nerezová výztuž je vysoce tažná a má schválení DiBt (tažnost B). BETINOX® je austeniticko-feritická (duplexní) s PREN efektivní hodnotou 25. Mechanické vlastnosti jsou u meze kluzu fy > 500 N/mm$^2$ a u pevnosti v tahu fu > 550 N/mm$^2$. |
| RIPINOX® / DUPLEX | RIPINOX® jsou žebrované a DUPLEX hladké nerezové oceli s materiálovým číslem EN 1.4462.<br>Tato nerezová ocel je válcovaná za tepla a částečně tvářená za studena. RIPINOX® / DUPLEX je austeniticko-feritická a má PREN efektivní hodnotu 30. Mechanické vlastnosti jsou u meze kluzu fy > 550 N/mm$^2$ a u pevnosti v tahu fu > 750 N/mm$^2$. |
| CORRFIX® | CORRFIX® jsou žebrované a hladké nerezové oceli s materiálovým číslem EN 1.4529. Tato nerezová ocel je válcovaná za tepla. CORRFIX® je austenitická a má PREN efektivní hodnotu 40. Mechanické vlastnosti jsou u meze kluzu fy > 600 N/mm$^2$ a u pevnosti v tahu fu > 800 N/mm$^2$. |

Změny cen, omyly a technické změny vyhrazeny.

Certifikačním orgánem společnosti CERTainable GmbH bylo doloženo, že systém managementu splňuje požadavky následující normy: **DIN EN ISO 9001:2015**.

# Kotevní systémy

Profily Halfen

## Výhody

- Snadná montáž: žádný prach, žádný hluk, žádné otřesy. Profily Halfen tak významně přispívají k bezpečnosti práce
- Ekonomické: ideální základ pro trvale flexibilní a nastavitelné upevnění
- Prokazatelně kvalitní: certifikace DGNB pro ekologickou výstavbu a stavební povolení v Evropě, Číně a USA
- Přizpůsobivé: ohnutý profil HTA-CE-CS je např. vhodný pro použití v tunelových segmentech a architektonicky náročných budovách

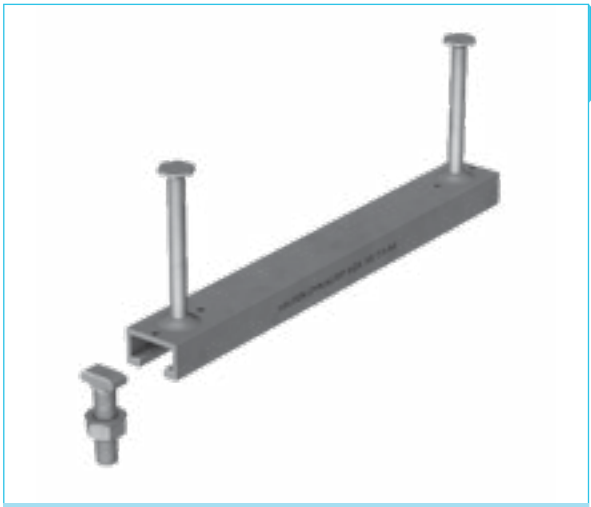

Ozubené profily Halfen

## Výhody

- Ekonomické: ideální základ pro trvale flexibilní a nastavitelné upevnění
- Promyšlené: k upevnění přídavných dílů na zabetonované profily Halfen postačí jednoduchý momentový klíč
- Snadná montáž: žádný prach, žádný hluk, žádné otřesy. Profily Halfen tak významně přispívají k bezpečnosti práce
- Žádné poškození nosné výztuže
- Schváleno pro stavební díly s požadavky na požární ochranu

Komponenty zavěšení lehkých obvodových plášťů

## Výhody

- Trojrozměrně nastavitelný spoj při použití s kotevním profilem
- Šroubování místo svařování
- Zkrácení doby výstavby díky rychlé montáži

# Kotevní systémy

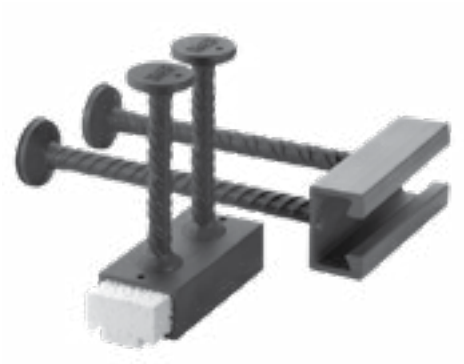

Halfen profily pro upevnění zábradlí

## Výhody

- Rektifikované kotvení
- Lze použít pro desky od tloušťky h ≥ 100 mm
- Stavebně schválené upevnění
- Žádné poškození betonu na viditelných čelních stranách balkonových desek
- Během výstavby vhodné také pro upevnění zábrany proti pádu (dodržujte DIN EN 795 „Ochrana proti pádu“)
- Příslušné vysokopevnostní šrouby Halfen zajišťují bezpečné a staticky bezchybné spojení konstrukce zábradlí

Profily pro napojení zdiva

## Výhody

- Systém upevnění pro výplně, příčky nebo obklady k betonovým konstrukcím
- Zabraňuje vzniku trhlin ve zdivu

Upevňovací profily pro trapézové plechy

## Výhody

- Bezpečné kotvení díky inovativní geometrii a profilaci
- Stavebně schváleno
- Typové označení na povrchu umožňuje snadnou identifikaci profilu v zabudovaném stavu
- Jednoduchá instalace do betonového prefabrikátu
- Jeden typ profilu, nezávisle na vedení výztuže

# Kotevní systémy



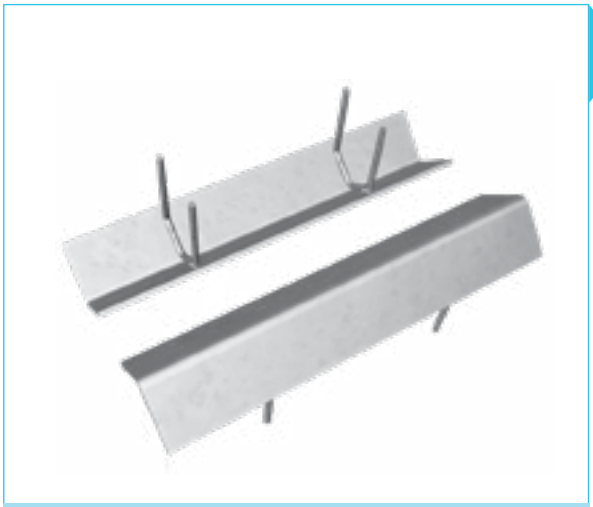

Úhelníky pro ochranu hran

## Výhody

- Přesné přiléhání k bednění – žádné zatékání betonu
- Tvarované ocelové kotvy do písmene U: optimální ukotvení a snadná montáž rohové výztuže
- Optimální ochrana proti korozi: z žárově zinkované oceli

Halfen Demu kotevní pouzdra

## Výhody

- Přehledný, vzájemně doplňující sortiment výrobků v různých délkách a průměrech
- Pro přenos tahových sil (N), příčných sil (Q) a jejich kombinace (N+Q)
- Evropské technické schválení s klasifikací požární odolnosti

Halfen Detan systémy táhel a tlačných prutů

## Výhody

- Inovativní a subtilní nosná konstrukce
- Projektově specifická konfigurace ohledně systémového průměru a délek
- Vysoká únosnost oceli
- Široký výběr průměrů
- Provedení: žárově zinkované a nerezové
- Žárově zinkované, kartáčované závity
- Těsnicí sada pro maximální ochranu proti korozi
- Bezplatný návrhový software a poradenství
- Tlakové tyče jako doplněk systému

# Kotevní systémy

Produkty pro výstavbu výtahů

## Výhody

- Vysoká nosnost (1500 kg, 2000 kg, 4000 kg)
- Označení CE dle ETA
- Provedení s lanovou smyčkou nebo řetězovým okem
- Samočinně vypadávající a aretující řetězové oko
- Bezproblémové sklopení a zajištění proti pootočení
- Sada připravená k montáži

Systémy hmoždin

## Výhody

- Spolehlivé: schválený program hmoždin pro zdivo a/nebo beton včetně návrhového softwaru
- Jednoduché: sladěný program hmoždinek pro produkty Halfen, např. z oblastí fasád a průmyslové techniky

Obecné příslušenství

## Výhody

- Naše originální příslušenství s navzájem sladěnými systémovými komponenty
- Univerzální systém Halfen profil-šroub je nosný a upevňovací prvek v jednom
- Rychlá montáž a možnost nastavení komponent zařízení a stavebních dílů

# Kotevní systémy (Halfen profily)

Obecné pokyny a vysvětlení



## Objednávky

Příklad objednávky:

| artikl délka [mm] | | | | objednací číslo |
|---|---|---|---|---|
| Provedení: FV dle tabulky, strana 15 | | | | |
| **HTA-CE 50/30P -** | **FV -** | **150 -** | **KF** | 100004242 |
| **HTA-CE 50/30P -** | **FV -** | **200 -** | **KF** | 100004243 |
| **HTA-CE 50/30P -** | **FV -** | **250 -** | **KF** | 100004244 |
| **HTA-CE 50/30P -** | **FV -** | **300 -** | **KF** | 100004245 |
| **HTA-CE 50/30P -** | **FV -** | **350 -** | **KF** | 100004247 |
| **HTA-CE 50/30P -** | **FV -** | **400 -** | **KF** | 100004248 |
| **HTA-CE 50/30P -** | **FV -** | **550 -** | **KF** | 100004249 |
| **HTA-CE 50/30P -** | **FV -** | **800 -** | **KF** | 100004250 |
| **HTA-CE 50/30P -** | **FV -** | **1050 -** | **KF** | 100004251 |
| **HTA-CE 50/30P -** | **FV -** | **3030 -** | **KF ⑤** | 100004252 |
| **HTA-CE 50/30P -** | **FV -** | **6070 -** | **KF** | 100004241 |

Hledaný produkt: 100004247

⑤ V důsledku výroby může být dodána také délka 3050 mm. Obráceně platí, že pokud je objednána délka 3050 mm, může být dodána také délka 3030 mm. Veškeré dodávky probíhají výhradně podle našich „Všeobecných obchodních podmínek“ ▶ aktuální verzi najdete na halfen.cz.

## Schéma

| artikl | | balení [ks] | objednací číslo |
|---|---|---|---|
| **HS 72/48** | **M20 x 50 FV** | 20 | 3000021279 |
| **HS 72/48** | **M24 x 100 GV-S 8.8** | 10 | 3000021295 |
| **KLP - č. 26** | **FV** | 1 | 3000020995 |

## Informace o produktu

Pro všechny šrouby Halfen v provedení GV-S = galvanické zinkování platí:

Galvanický zinek pro zvláště trvalou ochranu proti korozi může být podle Evropského technického posouzení ETA-09/0339 příloha 3 v závislosti na oblasti použití použit stejně jako žárový zinek.

Pro šrouby Halfen, vhodné pro kolejnice Halfen typu Dynagrip, platí schválení Z-21.4 -1691 příloha 7.

Při objednávce šroubů A4-70 mohou být z výrobních důvodů dodány také šrouby s označením FA-70. Pevnost je stejná a odolnost proti korozi je dokonce lepší. Feriticko-austenitická ocel FA-70 je zařazena do třídy odolnosti proti korozi IV /vysoká/, zatímco austenitická ocel A4-70 pouze do třídy III /střední/.

## Technika

Kolejnice Halfen HTA, HTA-CE a HZA jsou standardně převážně dodávány s kotevními trny. Podle produktu jsou však možné dodat i navařené kotvy, resp. dodávka s kotevními trny nebo navařenými kotvami je nezávazná, pokud není při objednávce specifikováno jinak.

Další podrobnosti o našich kotevních systémech naleznete v našich katalozích a na www.halfen.cz.

# Kotevní systémy (Halfen profily)

Obecné pokyny a vysvětlení

## Systém Halfen profilů Dynagrip - fixní délky

U fixních délek Halfen profilů se rozlišuje mezi
- **Standardní** fixní délkou (doporučeno)
- **Speciální** fixní délkou

**Standardní fixní délky**

Standardní fixní délky pro systém Halfen profilů Dynagrip vyplývají z uspořádání kotev ve stejných osových vzdálenostech, v závislosti na typu profilu:

Typy **HZA** 38/23, **HZA** 53/34, **HZA** 64/44

| **Standardní fixní délka** [mm] / počet kotev | | | |
|---|---|---|---|
| | **1.300/** 6 | **1.550/** 7 | **1.800/** 8 |
| **2.050/** 9 | **2.300/** 10 | **2.550/** 11 | **2.800/** 12 |
| **3.030/** 13 | **3.300/** 14 | **3.550/** 15 | **3.800/** 16 |
| **4.050/** 17 | **4.300/** 18 | **4.550/** 19 | **4.800/** 20 |
| **5.050/** 21 | **5.300/** 22 | **5.550/** 23 | **5.800/** 24 |

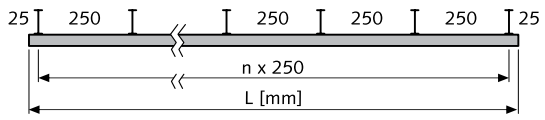


Typy **HZA** 29/20, **HTA-CE** 28/15 a **HTA-CE** 38/17

| **Standardní pevné délky** [mm] / počet kotev | | | |
|---|---|---|---|
| **1.250/** 7 | **1.450/** 8 | **1.650/** 9 | **1.850/** 10 |
| **2.050/** 11 | **2.250/** 12 | **2.450/** 13 | **2.650/** 14 |
| **2.850/** 15 | **3.030/** 16 | **3.250/** 17 | **3.450/** 18 |
| **3.650/** 19 | **3.850/** 20 | **4.050/** 21 | **4.250/** 22 |
| **4.450/** 23 | **4.650/** 24 | **4.850/** 25 | **5.050/** 26 |
| **5.250/** 27 | **5.450/** 28 | **5.650/** 29 | **5.850/** 30 |

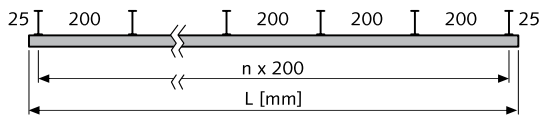


① Při objednávce prosím uveďte požadovanou fixní délku L [mm]!
Příklad objednávky standardní fixní délky:

| | |
|---|---|
| Halfen lišta typ:<br>Požadovaná standardní fixní délka L: | HZA 38/23 - FV<br>2550 mm |
| Označení artiklu: | HZA 38/23 - FV - 2550 |

**Příplatek za standardní fixní délky**
Příplatek za standardní fixní délku 10 %
pro L > 1050 mm

③ **Speciální fixní délky HTA, které neodpovídají našim dělitelným standardním pevným délkám, je nutné z důvodu zvýšené výrobní náročnosti započítat příplatek za speciální pevné délky ve výši 20 % za kus. Při velkých počtech kusů, které umožňují speciální profilování, se tento příplatek za pevné délky snižuje.**
**Prosím, informujte se u nás na tyto ceny.**

## Halfen profily - fixní délky

U fixních délek Halfen profilů se rozlišuje mezi
- **Standardní** fixní délkou (doporučeno)
- **Speciální** fixní délkou

**Standardní fixní délky**

Standardní fixní délky vyplývají z uspořádání kotev ve stejných osových vzdálenostech **250 mm** (kromě typů **HZA** 29/20, **HTA-CE** 28/15 a **HTA-CE** 38/17). Z toho vyplývají následující délky:

Typy **HZA, HTA-CE** *

| **Standardní fixní délka** [mm] / počet kotev | | | |
|---|---|---|---|
| **1.050/** 5 | **1.300/** 6 | **1.550/** 7 | **1.800/** 8 |
| **2.050/** 9 | **2.300/** 10 | **2.550/** 11 | **2.800/** 12 |
| **3.030/** 13 | **3.300/** 14 | **3.550/** 15 | **3.800/** 16 |
| **4.050/** 17 | **4.300/** 18 | **4.550/** 19 | **4.800/** 20 |
| **5.050/** 21 | **5.300/** 22 | **5.550/** 23 | **5.800/** 24 |

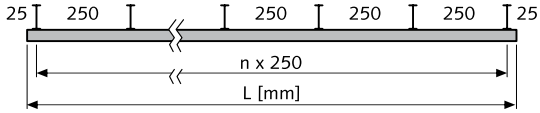


* Pro HTA-CE 40/22 P, 40/25, 41/22, 49/30, 50/30 P, 52/34, 54/33, 55/42, 72/48. U profilů 52/34 - 72/48, 50/30 P je přesah lišty cca 35 mm

① Při objednávce prosím uveďte požadovanou fixní délku L [mm]!
Příklad objednávky standardní fixní délky:

| | |
|---|---|
| Halfen lišta typ:<br>Požadovaná standardní fixní délka L: | HTA-CE 40/25 - FV<br>1800 mm |
| Označení artiklu: | HTA-CE 40/25 - FV - 1800 |

**Příplatek za standardní fixní délky**
Příplatek za standardní fixní délku 10 %
pro L > 1050 mm

③ **Speciální fixní délky HTA, které neodpovídají našim dělitelným standardním pevným délkám, je nutné z důvodu zvýšené výrobní náročnosti započítat příplatek za speciální pevné délky ve výši 20 % za kus. Při velkých počtech kusů, které umožňují speciální profilování, se tento příplatek za pevné délky snižuje.**
**Prosím, informujte se u nás na tyto ceny.**

Poznámka: Speciální fixní délky lze na stavbě vyrobit pomocí koncových kotev Halfen typu **ANK-E**.

Schéma použití:

Koncové kotvy ANK-E jsou k dispozici pro Halfen profily
HTA-CE 28/15,
HTA-CE 38/17,
HTA-CE 40/22,
HTA-CE 40/25.

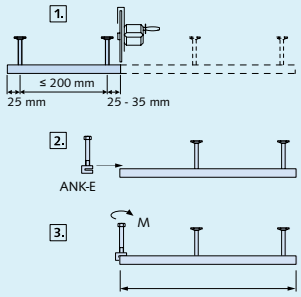

# Kotevní systémy (Halfen profily)

Obecné pokyny a vysvětlení



## 1 Halfen profily zakřivené řešení

**Definice poloměrů ohybu**

① Vnější profil
② Vnitřní profil
$R_i$ = poloměr vnitřního profilu
$R_a$ = poloměr vnějšího profilu
L = délka profilu po ohnutí
h = tloušťka stěny

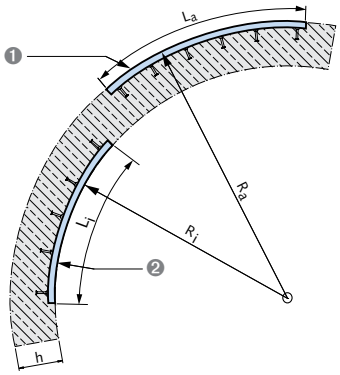


## 2

$R_i$ nebo $R_a$ a L prosím uveďte při objednávce

**Příklad objednávky:**

Ohýbaná Halfen lišta: HTA-CE 40/22-P A4
Rozměr: $L_i$ = 2050 mm
Poloměr ohybu: $R_i$ = 4500 mm

## 3 Pár Halfen profilů s distančníkem

① **Distančník**
Provedení: betonářská ocel B500A(B) nebo B500A(B)NR
② **Halfen profily**
Provedení: FV, A4, HCR dle tabulky, strana 15
③ **Osová vzdálenost a**
Uveďte při objednávce

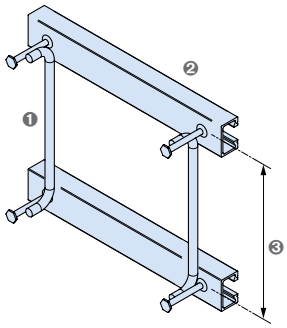

## 4

**Příklad objednávky:**

Pár Halfen profilů typ: HTA-CE 50/30-A4
Rozměr: L = 2050 mm
Osa vzdálenosti: a = 200 mm

K dispozici také jako ohýbaný pár Halfen profilů

## 5 Zemnící pásek

① **Zemnící pásek**
z výroby navařeno na zadní stranu lišty, délka dle potřeby
Provedení: plochá ocel, 40 mm x 5 mm

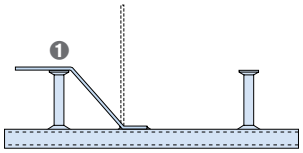

# Halfen profily

Přehled produktů

## STANDARD

### HTA-CE za studena profilované

- Pro nízký a střední rozsah zatížení
- Jako všechny Halfen lišty – ideální pro nastavitelné a povrchově zarovnané upevnění
- Vysoká hospodárnost
- Evropské technické schválení ETA - 09/0339 DIBt

### HZA za studena profilované, ozubené

- Přenos zatížení ve všech směrech
- Při zatížení v podélném směru vhodné pro střední rozsah zatížení
- Evropské technické schválení ETA - 20/1081 DIBt

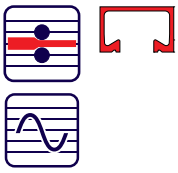

## PREMIUM

### HTA-CE válcované za tepla

- Pro střední a vysoké rozsahy zatížení
- Bez vnitřního pnutí dosahují profily válcované za tepla požadovaných odolností při dynamickém a nárazovém zatížení, kterých nelze dosáhnout u za studena vyráběných profilů.
- Optimalizovaná geometrie okrajů profilu pro vysokou lokální ohybovou pevnost
- S Halfen šrouby HSR lze přenášet i zatížení v podélném směru lišty (proporcionálně k průřezu profilu, menší než u ozubených profilů)
- Evropské technické schválení ETA - 09/0339 DIBt

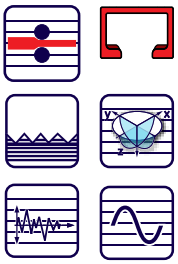

## VÝKON

### HZA DYNAGRIP® válcované za tepla, ozubené

- Pro vysoké nároky
- Vysoký přenos zatížení v podélném směru lišty díky tvarovému spojení ozubené lišty a ozubené hlavy šroubu
- Standardní lišta při seismickém zatížení
- Evropské technické posouzení ETA - 20/1081 DIBt

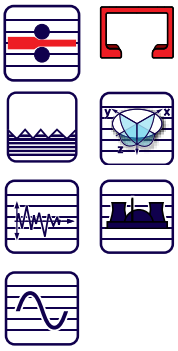

## ULTIMATE

### HZA-Power Solution válcovaná za tepla, ozubené

- Pro nejvyšší zatěžovací oblasti
- Vyvinuto pro použití v bezpečnostně relevantních budovách s nejvyššími požadavky
- Lze použít při šířkách trhlin až do 1,5 mm
- Vhodné pro mimořádné vlivy
- Evropské technické posouzení ETA - 17/0728 DIBt

Za studena válcované profily

Válcované za tepla profily

ozubené

3D - zatížení

vhodné pro dynamická zatížení

vhodné při seismickém zatížení (zatížení způsobené zemětřesením)

vhodné pro použití v bezpečnostně relevantních oblastech

# Profily Halfen



## HTA-CE 72/48

Profil Halfen, válcovaný za tepla
Evropské technické schválení ETA-09/0339

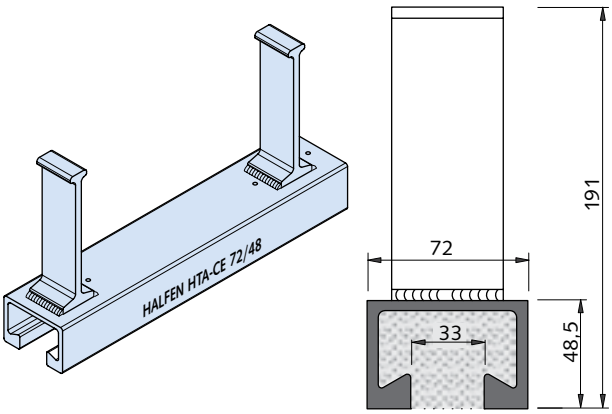


| artikl<br>délka [mm] | počet kotev | objednací číslo |
|---|---|---|
| Provedení: FV dle tabulky, strana 15 | | |
| HTA-CE 72/48 - FV - 200 - KF | 2 | 10000210042 |
| HTA-CE 72/48 - FV - 300 - KF | 2 | 10000210044 |
| HTA-CE 72/48 - FV - 350 - KF | 3 | 10000210045 |
| HTA-CE 72/48 - FV - 400 - KF | 3 | 10000210046 |
| HTA-CE 72/48 - FV - 550 - KF | 3 | 10000210047 |
| HTA-CE 72/48 - FV - 1050 - KF | 5 | 10000210048 |
| HTA-CE 72/48 - FV - 6070 - KF | 25 | 10000210040 |
| Provedení: lišta: A4 dle tabulky, strana 15, kotva: WB dle tabulky, strana 15 | | |
| HTA-CE 72/48 - A4 - 200 - KF | 2 | 1000004199 |
| HTA-CE 72/48 - A4 - 300 - KF | 2 | 1000004201 |
| HTA-CE 72/48 - A4 - 350 - KF | 3 | 1000004202 |
| HTA-CE 72/48 - A4 - 400 - KF | 3 | 1000004203 |
| HTA-CE 72/48 - A4 - 550 - KF | 3 | 1000004204 |
| HTA-CE 72/48 - A4 - 1050 - KF | 5 | 1000004205 |
| HTA-CE 72/48 - A4 - 6070 - KF | 25 | 1000004196 |

* Další podrobné informace o standardních a speciálních příplatcích za pevné délky viz přehledová stránka na začátku kapitoly.

## HTA-CE 55/42

Profil Halfen, válcovaný za tepla
Evropské technické schválení ETA-09/0339

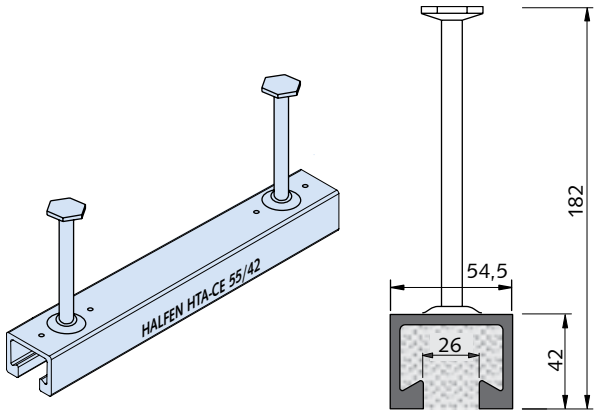


| artikl<br>délka [mm] | počet kotev | objednací číslo |
|---|---|---|
| Provedení: FV dle tabulky, strana 15 | | |
| HTA-CE 55/42 - FV - 200 - KF | 2 | 1000205003 |
| HTA-CE 55/42 - FV - 300 - KF | 2 | 1000205005 |
| HTA-CE 55/42 - FV - 350 - KF | 3 | 1000205006 |
| HTA-CE 55/42 - FV - 400 - KF | 3 | 1000205007 |
| HTA-CE 55/42 - FV - 550 - KF | 3 | 1000205008 |
| HTA-CE 55/42 - FV - 1050 - KF | 5 | 1000205009 |
| HTA-CE 55/42 - FV - 6070 - KF | 25 | 1000204998 |

Provedení kotev:
Trnové kotvy jako standard. Alternativně může být dodána s navařenou kotvou.

* Další podrobné informace o standardních a speciálních příplatcích za pevné délky viz přehledová stránka na začátku kapitoly.

# Profily Halfen

## HTA-CE 52/34

Profil Halfen, válcovaný za tepla
Evropské technické schválení ETA-09/0339

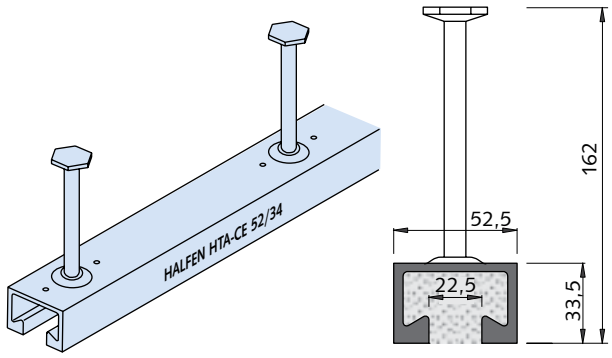


| artikl<br>délka [mm] | počet kotev | objednací číslo |
|---|---|---|
| Provedení: FV dle tabulky, strana 15 | | |
| HTA-CE 52/34 - FV - 150 - KF | 2 | 1000004116 |
| HTA-CE 52/34 - FV - 200 - KF | 2 | 1000004118 |
| HTA-CE 52/34 - FV - 250 - KF | 2 | 1000004120 |
| HTA-CE 52/34 - FV - 300 - KF | 2 | 1000004121 |
| HTA-CE 52/34 - FV - 350 - KF | 3 | 1000004117 |
| HTA-CE 52/34 - FV - 400 - KF | 3 | 1000004122 |
| HTA-CE 52/34 - FV - 550 - KF | 3 | 1000004123 |
| HTA-CE 52/34 - FV - 1050 - KF | 5 | 1000004125 |
| HTA-CE 52/34 - FV - 6070 - KF | 25 | 1000004114 |
| Provedení: lišta a kotva: A4 dle tabulky, strana 15 | | |
| HTA-CE 52/34 - A4 - 150 - KF-kotva A4 | 2 | 1000004139 |
| HTA-CE 52/34 - A4 - 200 - KF-kotva A4 | 2 | 1000004140 |
| HTA-CE 52/34 - A4 - 250 - KF-kotva A4 | 2 | 1000004141 |
| HTA-CE 52/34 - A4 - 300 - KF-kotva A4 | 2 | 1000004142 |
| HTA-CE 52/34 - A4 - 350 - KF-kotva A4 | 3 | 1000004143 |
| HTA-CE 52/34 - A4 - 400 - KF-kotva A4 | 3 | 1000004144 |
| HTA-CE 52/34 - A4 - 550 - KF-kotva A4 | 3 | 1000004145 |
| HTA-CE 52/34 - A4 - 1050 - KF-kotva A4 | 5 | 1000004147 |
| HTA-CE 52/34 - A4 - 6070 - KF-kotva A4 | 25 | 1000004138 |

* Další podrobné informace o standardních a speciálních příplatcích za pevné délky viz přehledová stránka na začátku kapitoly.

## HTA-CE 54/33

Profil Halfen
Evropské technické schválení ETA-09/0339

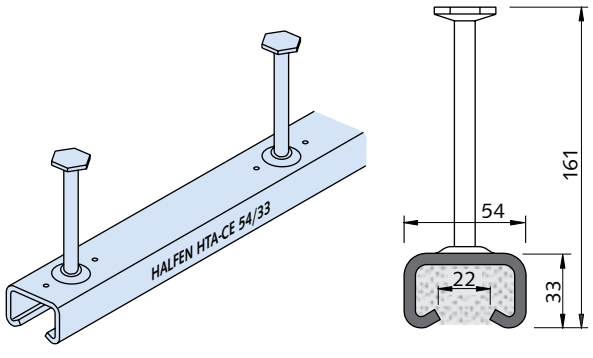


| artikl<br>délka [mm] | počet kotev | objednací číslo |
|---|---|---|
| Provedení: FV dle tabulky, strana 15 | | |
| HTA-CE 54/33 - FV - 200 - KF | 2 | 1000004151 |
| HTA-CE 54/33 - FV - 300 - KF | 2 | 1000004153 |
| HTA-CE 54/33 - FV - 400 - KF | 3 | 1000004155 |
| HTA-CE 54/33 - FV - 1050 - KF | 5 | 1000004158 |
| HTA-CE 54/33 - FV - 6070 - KF | 25 | 1000004149 |
| Provedení: lišta a kotva: A4 dle tabulky, strana 15 | | |
| HTA-CE 54/33 - A4 - 200 - KF-kotva A4 | 2 | 1000004161 |
| HTA-CE 54/33 - A4 - 300 - KF-kotva A4 | 2 | 1000004163 |
| HTA-CE 54/33 - A4 - 400 - KF-kotva A4 | 3 | 1000004165 |
| HTA-CE 54/33 - A4 - 1050 - KF-kotva A4 | 5 | 1000004168 |
| HTA-CE 54/33 - A4 - 6070 - KF-kotva A4 | 25 | 1000004159 |

* Další podrobné informace o standardních a speciálních příplatcích za pevné délky viz přehledová stránka na začátku kapitoly.

# Profily Halfen



## HTA-CE 50/30P

Profil Halfen, válcovaný za tepla
Evropské technické schválení ETA-09/0339
④ 1 svazek = 54 kusů

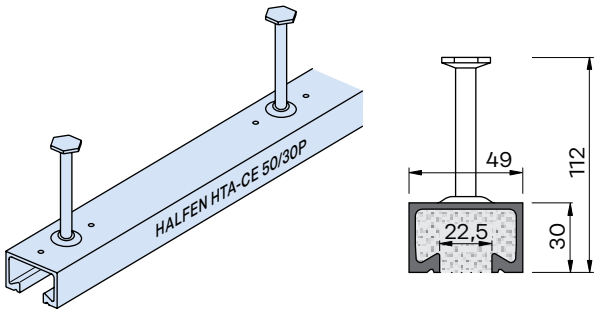


| artikl<br>délka [mm] | počet kotev | objednací číslo |
|---|---|---|
| Provedení: FV dle tabulky, strana 15 | | |
| HTA-CE 50/30P - FV - 150 - KF | 2 | 1000004242 |
| HTA-CE 50/30P - FV - 200 - KF | 2 | 1000004243 |
| HTA-CE 50/30P - FV - 250 - KF | 2 | 1000004244 |
| HTA-CE 50/30P - FV - 300 - KF | 2 | 1000004245 |
| HTA-CE 50/30P - FV - 350 - KF | 3 | 1000004247 |
| HTA-CE 50/30P - FV - 400 - KF | 3 | 1000004248 |
| HTA-CE 50/30P - FV - 550 - KF | 3 | 1000004249 |
| HTA-CE 50/30P - FV - 1050 - KF | 5 | 1000004251 |
| HTA-CE 50/30P - FV - 3030 - KF ⑤ | 13 | 1000004252 |
| HTA-CE 50/30P - FV - 6070 - KF ④ | 25 | 1000004241 |
| Provedení: lišta a kotva: A4 dle tabulky, strana 15 | | |
| HTA-CE 50/30P - A4 - 150 - KF-kotva A4 | 2 | 1000004254 |
| HTA-CE 50/30P - A4 - 200 - KF-kotva A4 | 2 | 1000004255 |
| HTA-CE 50/30P - A4 - 250 - KF-kotva A4 | 2 | 1000004256 |
| HTA-CE 50/30P - A4 - 300 - KF-kotva A4 | 2 | 1000004257 |
| HTA-CE 50/30P - A4 - 350 - KF-kotva A4 | 3 | 1000004258 |
| HTA-CE 50/30P - A4 - 400 - KF-kotva A4 | 3 | 1000004259 |
| HTA-CE 50/30P - A4 - 550 - KF-kotva A4 | 3 | 1000004260 |
| HTA-CE 50/30P - A4 - 1050 - KF-kotva A4 | 5 | 1000004262 |
| HTA-CE 50/30P - A4 - 3030 - KF-kotva A4 ⑤ | 13 | 1000004263 |
| HTA-CE 50/30P - A4 - 6070 - KF-kotva A4 | 25 | 1000004253 |

* Další podrobné informace o standardních a speciálních příplatcích za pevné délky viz přehledová stránka na začátku kapitoly.

## HTA-CE 49/30

Profil Halfen
Evropské technické schválení ETA-09/0339
④ 1 svazek = 54 kusů

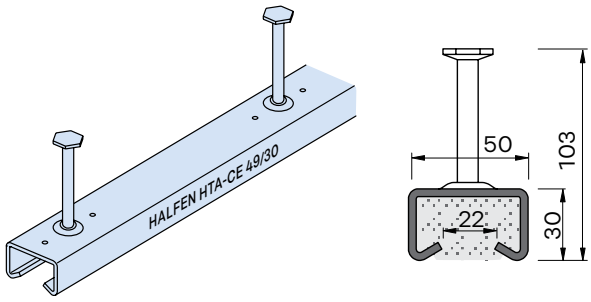


| artikl<br>délka [mm] | počet kotev | objednací číslo |
|---|---|---|
| Provedení: FV dle tabulky, strana 15 | | |
| HTA-CE 49/30 - FV - 150 - KF | 2 | 1000004093 |
| HTA-CE 49/30 - FV - 200 - KF | 2 | 1000004094 |
| HTA-CE 49/30 - FV - 250 - KF | 2 | 1000004095 |
| HTA-CE 49/30 - FV - 300 - KF | 2 | 1000004096 |
| HTA-CE 49/30 - FV - 350 - KF | 3 | 1000004097 |
| HTA-CE 49/30 - FV - 400 - KF | 3 | 1000004098 |
| HTA-CE 49/30 - FV - 550 - KF | 3 | 1000004099 |
| HTA-CE 49/30 - FV - 1050 - KF | 5 | 1000004101 |
| HTA-CE 49/30 - FV - 6070 - KF ④ | 25 | 1000004092 |
| Provedení: lišta D4 a kotva A4, dle tabulky, strana 15 | | |
| HTA-CE 49/30 - D4 - 150 - KF-kotva A4 | 2 | 1000210346 |
| HTA-CE 49/30 - D4 - 200 - KF-kotva A4 | 2 | 1000210347 |
| HTA-CE 49/30 - D4 - 250 - KF-kotva A4 | 2 | 1000210348 |
| HTA-CE 49/30 - D4 - 300 - KF-kotva A4 | 2 | 1000210349 |
| HTA-CE 49/30 - D4 - 350 - KF-kotva A4 | 3 | 1000210350 |
| HTA-CE 49/30 - D4 - 400 - KF-kotva A4 | 3 | 1000210351 |
| HTA-CE 49/30 - D4 - 550 - KF-kotva A4 | 3 | 1000210352 |
| HTA-CE 49/30 - D4 - 1050 - KF-kotva A4 | 5 | 1000210354 |
| HTA-CE 49/30 - D4 - 6070 - KF-kotva A4 | 25 | 1000210356 |
| Provedení: lišta a kotva: HCR dle tabulky, strana 15 | | |
| HTA-CE 49/30 - HCR- ⑥ KF-kotva HCR | | 1000205013 |

* Další podrobné informace o standardních a speciálních příplatcích za pevné délky viz přehledová stránka na začátku kapitoly.

# Profily Halfen

## HTA-CE 40/22P

Profil Halfen, válcovaný za tepla
Evropské technické schválení ETA-09/0339
④ 1 svazek = 54 kusů

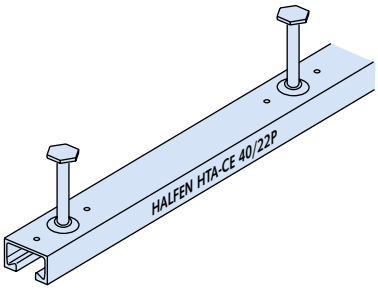


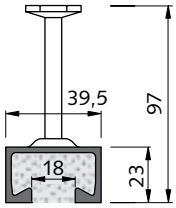


| artikl<br>délka [mm] | počet kotev | objednací číslo |
|---|---|---|
| Provedení: FV dle tabulky, strana 15 | | |
| HTA-CE 40/22P - FV - 150 - KF | 2 | 1000004215 |
| HTA-CE 40/22P - FV - 200 - KF | 2 | 1000004216 |
| HTA-CE 40/22P - FV - 250 - KF | 2 | 1000004217 |
| HTA-CE 40/22P - FV - 300 - KF | 2 | 1000004218 |
| HTA-CE 40/22P - FV - 350 - KF | 3 | 1000004220 |
| HTA-CE 40/22P - FV - 400 - KF | 3 | 1000004221 |
| HTA-CE 40/22P - FV - 550 - KF | 3 | 1000004222 |
| HTA-CE 40/22P - FV - 1050 - KF | 5 | 1000004224 |
| HTA-CE 40/22P - FV - 3030 - KF ⑤ | 13 | 1000004231 |
| HTA-CE 40/22P - FV - 6070 - KF ④ | 25 | 1000004214 |
| Provedení: lišta a kotva: A4 dle tabulky, strana 15 | | |
| HTA-CE 40/22P - A4 - 150 - KF-kotva A4 | 2 | 1000004233 |
| HTA-CE 40/22P - A4 - 200 - KF-kotva A4 | 2 | 1000004234 |
| HTA-CE 40/22P - A4 - 250 - KF-kotva A4 | 2 | 1000004235 |
| HTA-CE 40/22P - A4 - 300 - KF-kotva A4 | 2 | 1000004236 |
| HTA-CE 40/22P - A4 - 350 - KF-kotva A4 | 3 | 1000004237 |
| HTA-CE 40/22P - A4 - 400 - KF-kotva A4 | 3 | 1000004238 |
| HTA-CE 40/22P - A4 - 550 - KF-kotva A4 | 3 | 1000004239 |
| HTA-CE 40/22P - A4 - 1050 - KF-kotva A4 | 5 | 1000004240 |
| HTA-CE 40/22P - A4 - 6070 - KF-kotva A4 | 25 | 1000004232 |

* Další podrobné informace o standardních a speciálních příplatcích za pevné délky viz přehledová stránka na začátku kapitoly.

## HTA-CE 40/25

Profil Halfen
Evropské technické schválení ETA-09/0339
④ 1 svazek = 80 kusů

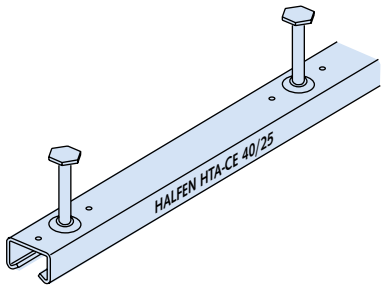


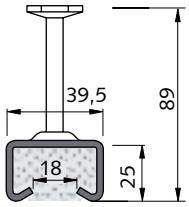


| artikl<br>délka [mm] | počet kotev | objednací číslo |
|---|---|---|
| Provedení: FV dle tabulky, strana 15 | | |
| HTA-CE 40/25 - FV - 150 - KF | 2 | 1000004072 |
| HTA-CE 40/25 - FV - 200 - KF | 2 | 1000004073 |
| HTA-CE 40/25 - FV - 250 - KF | 2 | 1000004074 |
| HTA-CE 40/25 - FV - 300 - KF | 2 | 1000004075 |
| HTA-CE 40/25 - FV - 350 - KF | 3 | 1000004076 |
| HTA-CE 40/25 - FV - 400 - KF | 3 | 1000004077 |
| HTA-CE 40/25 - FV - 550 - KF | 3 | 1000004078 |
| HTA-CE 40/25 - FV - 1050 - KF | 5 | 1000004080 |
| HTA-CE 40/25 - FV - 3030 - KF ⑤ | 13 | 1000004081 |
| HTA-CE 40/25 - FV - 6070 - KF ④ | 25 | 1000004071 |

* Další podrobné informace o standardních a speciálních příplatcích za pevné délky viz přehledová stránka na začátku kapitoly.

# Profily Halfen



## HTA-CE 38/17

Profil Halfen
Evropské technické schválení ETA-09/0339
④ 1 svazek = 84 kusů

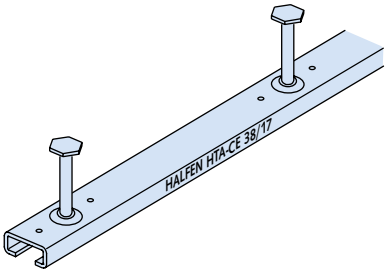


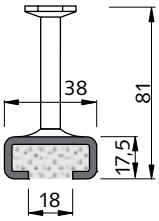


| artikl<br>délka [mm] | počet kotev | objednací číslo |
|---|---|---|
| Provedení: FV dle tabulky, strana 15 | | |
| **HTA-CE 38/17 - FV - 100 - KF** | 2 | 1000000383 |
| **HTA-CE 38/17 - FV - 150 - KF** | 2 | 1000000385 |
| **HTA-CE 38/17 - FV - 200 - KF** | 2 | 1000000386 |
| **HTA-CE 38/17 - FV - 250 - KF** | 2 | 1000000387 |
| **HTA-CE 38/17 - FV - 300 - KF** | 3 | 1000000388 |
| **HTA-CE 38/17 - FV - 350 - KF** | 3 | 1000000389 |
| **HTA-CE 38/17 - FV - 450 - KF** | 3 | 1000000390 |
| **HTA-CE 38/17 - FV - 550 - KF** | 4 | 1000000392 |
| **HTA-CE 38/17 - FV - 1050 - KF** | 6 | 1000000394 |
| **HTA-CE 38/17 - FV - 3030 - KF ⑤** | 16 | 1000000395 |
| **HTA-CE 38/17 - FV - 6070 - KF ④** | 31 | 1000000381 |
| Provedení: lišta D4 a kotva A4, dle tabulky, strana 15 | | |
| **HTA-CE 38/17 - D4 - 100 - KF-kotva A4** | 2 | 1000210333 |
| **HTA-CE 38/17 - D4 - 150 - KF-kotva A4** | 2 | 1000210334 |
| **HTA-CE 38/17 - D4 - 200 - KF-kotva A4** | 2 | 1000210335 |
| **HTA-CE 38/17 - D4 - 250 - KF-kotva A4** | 2 | 1000210336 |
| **HTA-CE 38/17 - D4 - 300 - KF-kotva A4** | 3 | 1000210337 |
| **HTA-CE 38/17 - D4 - 350 - KF-kotva A4** | 3 | 1000210338 |
| **HTA-CE 38/17 - D4 - 450 - KF-kotva A4** | 3 | 1000210339 |
| **HTA-CE 38/17 - D4 - 550 - KF-kotva A4** | 4 | 1000210340 |
| **HTA-CE 38/17 - D4 - 1050 - KF-kotva A4** | 6 | 1000210342 |
| **HTA-CE 38/17 - D4 - 3030 - KF-kotva A4 ⑤** | 16 | 1000210343 |
| **HTA-CE 38/17 - D4 - 6070 - KF-Ank.A4 ④** | 31 | 1000210344 |

| Provedení: lišta a kotva: HCR dle tabulky, strana 15 | |
|---|---|
| **HTA-CE 38/17- HCR- ⑥ KF-kotva HCR** | 2001.329-00001 |

* Další podrobné informace o standardních a speciálních příplatcích za pevné délky viz přehledová stránka na začátku kapitoly.

## HTA-V 38/17

Profil Halfen s zkrácenými kotvami

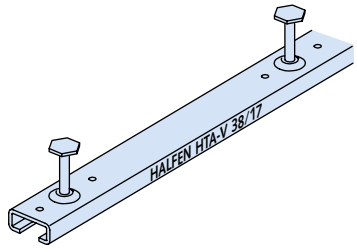


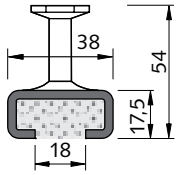


| artikl<br>délka [mm] | počet kotev | objednací číslo |
|---|---|---|
| Provedení: FV dle tabulky, strana 15 | | |
| **HTA-V 38/17 - FV - 6070 - KF** | 25 | 1000001166 |

* Další podrobné informace o standardních a speciálních příplatcích za pevné délky viz přehledová stránka na začátku kapitoly.

## HTA-CE 28/15

Profil Halfen Evropské technické schválení ETA-09/0339
④ 1 svazek = 84 kusů

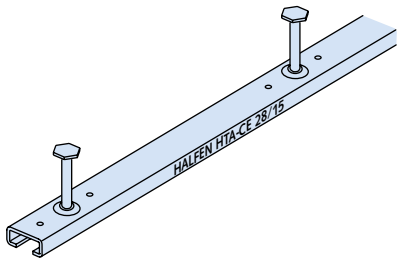


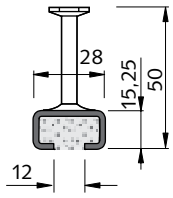


| artikl<br>délka [mm] | počet kotev | objednací číslo |
|---|---|---|
| Provedení: FV dle tabulky, strana 15 | | |
| **HTA-CE 28/15 - FV - 100 - KF** | 2 | 1000000356 |
| **HTA-CE 28/15 - FV - 150 - KF** | 2 | 1000000357 |
| **HTA-CE 28/15 - FV - 200 - KF** | 2 | 1000000358 |
| **HTA-CE 28/15 - FV - 250 - KF** | 2 | 1000000359 |
| **HTA-CE 28/15 - FV - 300 - KF** | 3 | 1000000360 |
| **HTA-CE 28/15 - FV - 350 - KF** | 3 | 1000000361 |
| **HTA-CE 28/15 - FV - 450 - KF** | 3 | 1000000362 |
| **HTA-CE 28/15 - FV - 550 - KF** | 4 | 1000000363 |
| **HTA-CE 28/15 - FV - 1050 - KF** | 6 | 1000000365 |
| **HTA-CE 28/15 - FV - 3030 - KF ⑤** | 16 | 1000000366 |
| **HTA-CE 28/15 - FV - 6070 - KF ④** | 31 | 1000000355 |

# Profily Halfen

| artikl<br>délka [mm] | počet kotev | objednací číslo |
|---|---|---|
| Provedení: lišta D4 a kotva A4, dle tabulky, strana 15 | | |
| **HTA-CE 28/15 - D4 - 100 - KF-kotva A4** | 2 | 1000210321 |
| **HTA-CE 28/15 - D4 - 150 - KF-kotva A4** | 2 | 1000210322 |
| **HTA-CE 28/15 - D4 - 200 - KF-kotva A4** | 2 | 1000210323 |
| **HTA-CE 28/15 - D4 - 250 - KF-kotva A4** | 2 | 1000210324 |
| **HTA-CE 28/15 - D4 - 300 - KF-kotva A4** | 3 | 1000210325 |
| **HTA-CE 28/15 - D4 - 350 - KF-kotva A4** | 3 | 1000210326 |
| **HTA-CE 28/15 - D4 - 450 - KF-kotva A4** | 3 | 1000210327 |
| **HTA-CE 28/15 - D4 - 550 - KF-kotva A4** | 4 | 1000210328 |
| **HTA-CE 28/15 - D4 - 1050 - KF-kotva A4** | 6 | 1000210330 |
| **HTA-CE 28/15 - D4 - 3030 - KF-kotva A4 ⑤** | 16 | 1000210331 |
| **HTA-CE 28/15 - D4 - 6070 - KF-Ank.A4 ⑥** | 31 | 1000210332 |

| | |
|---|---|
| Provedení: lišta a kotva: HCR dle tabulky, strana 15 | |
| **HTA-CE 28/15 - HCR - ⑥ KF-kotva HCR** | 1000205012 |

* Další podrobné informace o standardních a speciálních příplatcích za pevné délky viz přehledová stránka na začátku kapitoly.

## ANK-E

Koncová kotva pro dodatečnou montáž na řezané kusy profilů Halfen

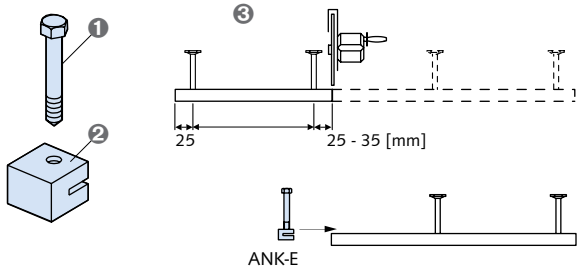


❶ šroub
❷ upínací díl
❸ schéma použití

| artikl | vhodné pro profily Halfen typ HTA-CE | balení [ks] | objednací číslo |
|---|---|---|---|
| Provedení: FV dle tabulky, strana 15 | | | |
| **ANK E1-FV** | 28/15 | 25 | 60000285 |
| **ANK E2-FV** | 38/17, 40/22, 40/25 | 25 | 60000287 |
| Provedení: A4 dle tabulky, strana 15 | | | |
| **ANK E1-A4** | 28/15 | 25 | 60000284 |
| **ANK E2-A4** | 38/17, 40/22, 40/25 | 25 | 60000286 |

## HTA-CE-CS

Profil Halfen, ohýbaný, za tepla válcovaný
Evropské technické schválení ETA-09/0339

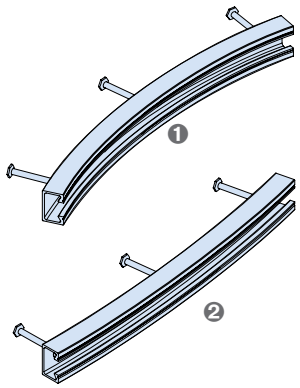


❶ štěrbina kolejnice uvnitř min. $R_i$
❷ štěrbina kolejnice vně min. $R_a$

| artikl | štěrbina uvnitř min. $R_i$ [m] | štěrbina vně min. $R_a$ [m] | objednací číslo |
|---|---|---|---|
| Provedení: FV dle tabulky, strana 15 | | | |
| **HTA-CE-CS 40/22P - FV -** | ① | ① | 1000204653 |
| **HTA-CE-CS 50/30P - FV -** | ① | ① | 1001.169-00001 |
| **HTA-CE-CS 52/34 - FV -** | 0,75 | 3,60 | 1000204651 |
| Provedení: A4 dle tabulky, strana 15 | | | |
| **HTA-CE-CS 40/22P - A4 -** | ① | ① | 1000204654 |
| **HTA-CE-CS 50/30P - A4 -** | ① | ① | 1000204655 |
| **HTA-CE-CS 52/34 - A4 -** | 0,80 | 3,60 | 1000204652 |

① na vyžádání
Jiné poloměry ohybu na vyžádání.
Při objednávce prosím uveďte požadovaný poloměr a požadovanou délku.
* Poznámka: Obecné informace viz přehledová stránka na začátku kapitoly.

# Profily Halfen



## HTA-CE-CS

Profil Halfen, ohýbaný, válcovaný za studena
Evropské technické schválení ETA-09/0339

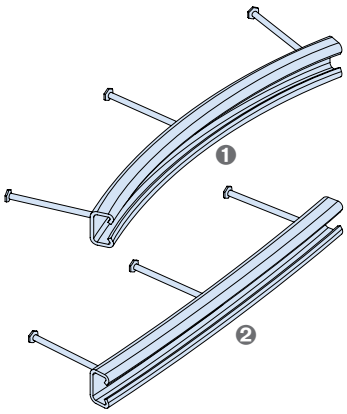

❶ štěrbina kolejnice uvnitř min. $R_i$
❷ štěrbina kolejnice vně min. $R_a$

| artikl | štěrbina uvnitř min. $R_i$ [m] | štěrbina vně min. $R_a$ [m] | objednací číslo |
|---|---|---|---|
| Provedení: FV dle tabulky, strana 15 | | | |
| **HTA-CE-CS 28/15 - FV** | 0,75 | 2,00 | 1000204643 |
| **HTA-CE-CS 38/17 - FV** | 0,75 | 3,20 | 1000204645 |
| **HTA-CE-CS 49/30 - FV** | 0,80 | 3,00 | 1000204649 |
| Provedení: A4 dle tabulky, strana 15 | | | |
| **HTA-CE-CS 28/15 - A4** | 0,75 | 7,80 | 1000204644 |
| **HTA-CE-CS 38/17 - A4** | 0,75 | 5,40 | 1000204646 |
| **HTA-CE-CS 49/30 - A4** | 0,80 | 5,70 | 1000204650 |

① na vyžádání
Jiné poloměry ohybu na vyžádání.
Při objednávce prosím uveďte požadovaný poloměr a požadovanou délku.
* Poznámka: Obecné informace viz přehledová stránka na začátku kapitoly.

## HZA 64/44

Profil Halfen Dynagrip, ozubený, válcovaný za tepla
Evropské technické schválení ETA-20/1081

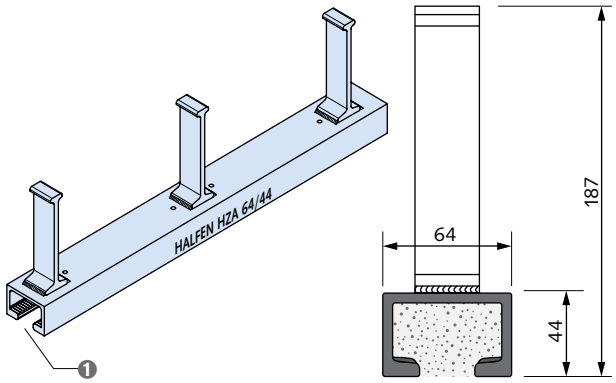


❶ ozubený

| artikl<br>délka [mm] | počet kotev | objednací číslo |
|---|---|---|
| Provedení: FV dle tabulky, strana 15 | | |
| **HZA 64/44 - FV - 6070 - KF-Q-Ank.** | 25 | 1000001148 |
| Provedení: lišta: A4 dle tabulky, strana 15, kotva: WB dle tabulky, strana 15 | | |
| **HZA 64/44 - A4 - 6070 - KF-Q-Ank.** | 25 | 0002.062-00008 |

* Další podrobné informace o standardních a speciálních příplatcích za pevné délky viz přehledová stránka na začátku kapitoly.

# Ozubené profily Halfen

## HZA 53/34

Profil Halfen Dynagrip, ozubený, válcovaný za tepla
Evropské technické hodnocení ETA-20/1081

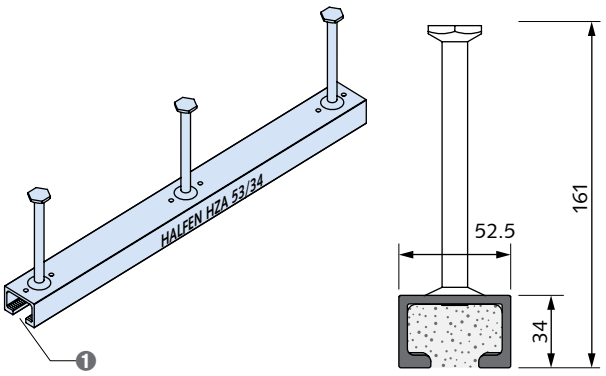


❶ ozubený

| artikl<br>délka [mm] | počet kotev | objednací číslo |
|---|---|---|
| Provedení: FV dle tabulky, strana 15 | | |
| HZA 53/34 - FV - 200 - KF | 2 | 1000202143 |
| HZA 53/34 - FV - 250 - KF | 2 | 1000202144 |
| HZA 53/34 - FV - 300 - KF | 2 | 1000202145 |
| HZA 53/34 - FV - 350 - KF | 3 | 1000202146 |
| HZA 53/34 - FV - 400 - KF | 3 | 1000202147 |
| HZA 53/34 - FV - 550 - KF | 3 | 1000202148 |
| HZA 53/34 - FV - 1050 - KF | 5 | 1000202149 |
| HZA 53/34 - FV - 6070 - KF | 25 | 1000202141 |
| Provedení: lišta: A4 dle tabulky, strana 15, kotva: WB dle tabulky, strana 15 | | |
| HZA 53/34 - A4 - 200 - KF | 2 | 1000202152 |
| HZA 53/34 - A4 - 250 - KF | 2 | 1000202153 |
| HZA 53/34 - A4 - 300 - KF | 2 | 1000202154 |
| HZA 53/34 - A4 - 350 - KF | 3 | 1000202155 |
| HZA 53/34 - A4 - 400 - KF | 3 | 1000202156 |
| HZA 53/34 - A4 - 550 - KF | 3 | 1000202157 |
| HZA 53/34 - A4 - 1050 - KF | 5 | 1000202158 |
| HZA 53/34 - A4 - 6070 - KF | 25 | 1000202150 |

Provedení kotev:
Trnové kotvy jako standard v A4. Alternativně může být dodána s navařenou kotvou.

* Další podrobné informace o standardních a speciálních příplatcích za pevné délky viz přehledová stránka na začátku kapitoly.

## HZA 41/27

Profil Halfen Dynagrip, ozubený, válcovaný za tepla
Evropské technické hodnocení ETA-20/1081

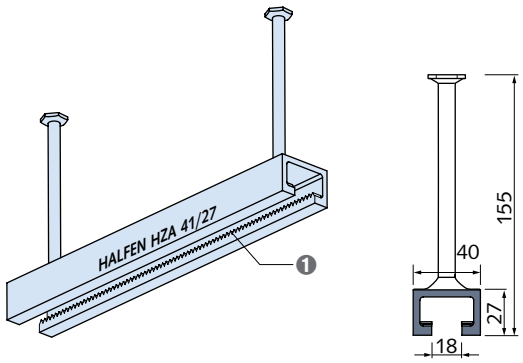


❶ ozubený

| artikl<br>délka [mm] | počet kotev | objednací číslo |
|---|---|---|
| Provedení: FV dle tabulky, strana 15 | | |
| HZA 41/27 - FV - 150 - KF | 2 | 1000202131 |
| HZA 41/27 - FV - 200 - KF | 2 | 1000202132 |
| HZA 41/27 - FV - 250 - KF | 2 | 1000202133 |
| HZA 41/27 - FV - 300 - KF | 2 | 1000202134 |
| HZA 41/27 - FV - 350 - KF | 3 | 1000200536 |
| HZA 41/27 - FV - 400 - KF | 3 | 1000202135 |
| HZA 41/27 - FV - 550 - KF | 3 | 1000202136 |
| HZA 41/27 - FV - 1050 - KF | 5 | 1000202137 |
| HZA 41/27 - FV - 6070 - KF | 25 | 1000202129 |

* Další podrobné informace o standardních a speciálních příplatcích za pevné délky viz přehledová stránka na začátku kapitoly.

# Ozubené profily Halfen



## HZA 38/23

Profil Halfen Dynagrip, ozubený, válcovaný za tepla
Evropské technické schválení ETA-20/1081

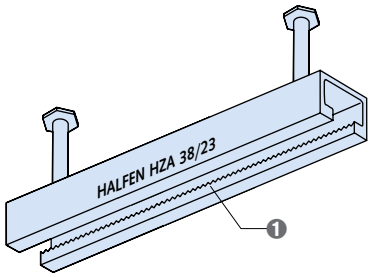


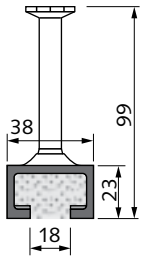


❶ ozubený

| artikl<br>délka [mm] | počet kotev | objednací číslo |
|---|---|---|
| Provedení: FV dle tabulky, strana 15 | | |
| HZA 38/23 - FV - 150 - KF | 2 | 1000001078 |
| HZA 38/23 - FV - 200 - KF | 2 | 1000001080 |
| HZA 38/23 - FV - 250 - KF | 2 | 1000001081 |
| HZA 38/23 - FV - 300 - KF | 2 | 1000001082 |
| HZA 38/23 - FV - 350 - KF | 3 | 1000001077 |
| HZA 38/23 - FV - 400 - KF | 3 | 1000001083 |
| HZA 38/23 - FV - 550 - KF | 3 | 1000001084 |
| HZA 38/23 - FV - 1050 - KF | 5 | 1000001086 |
| HZA 38/23 - FV - 3030 - KF ⑥ | 13 | 1000001087 |
| HZA 38/23- FV - 6070 - KF | 25 | 1000001075 |
| Provedení: lišta a kotva: A4 dle tabulky, strana 15 | | |
| HZA 38/23 - A4 - 150 - KF-kotva A4 | 2 | 1000001089 |
| HZA 38/23 - A4 - 300 - KF-kotva A4 | 2 | 1000001092 |
| HZA 38/23 - A4 - 350 - KF-kotva A4 | 3 | 1000001093 |
| HZA 38/23 - A4 - 6070 - KF-kotva A4 | 25 | 1000001074 |

* Další podrobné informace o standardních a speciálních příplatcích za pevné délky viz přehledová stránka na začátku kapitoly.

## HZA 29/20

Profil Halfen Dynagrip, ozubený, válcovaný za tepla
Evropské technické schválení ETA-20/1081

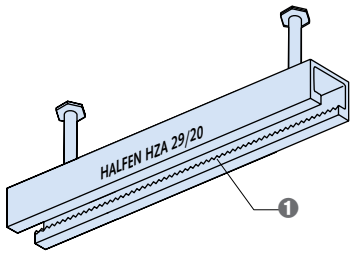


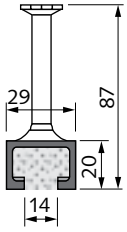


❶ ozubený

| artikl<br>délka [mm] | počet kotev | objednací číslo |
|---|---|---|
| Provedení: FV dle tabulky, strana 15 | | |
| HZA 29/20 - FV - 150 - KF | 2 | 1000001057 |
| HZA 29/20 - FV - 200 - KF | 2 | 1000001058 |
| HZA 29/20 - FV - 250 - KF | 2 | 1000001059 |
| HZA 29/20 - FV - 300 - KF | 3 | 1000001060 |
| HZA 29/20 - FV - 350 - KF | 3 | 1000001061 |
| HZA 29/20 - FV - 550 - KF | 4 | 1000001063 |
| HZA 29/20 - FV - 6070 - KF | 31 | 1000001056 |

* Další podrobné informace o standardních a speciálních příplatcích za pevné délky viz přehledová stránka na začátku kapitoly.

# Ozubené profily Halfen

## HZA 41/22

Halfen profil, ozubený
Evropské technické hodnocení ETA-20/1081

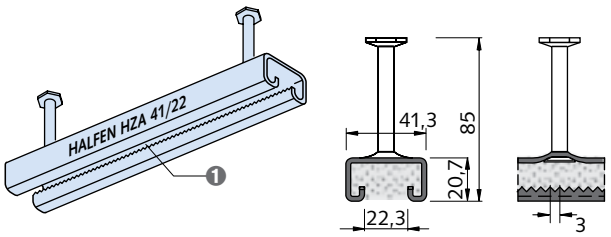


1 ozubený

| artikl<br>délka [mm] | počet kotev | objednací číslo |
|---|---|---|
| **Provedení: FV dle tabulky, strana 15** | | |
| **HZA 41/22 - FV - 100 - KF** | 2 | 1000001102 |
| **HZA 41/22 - FV - 150 - KF** | 2 | 1000001103 |
| **HZA 41/22 - FV - 200 - KF** | 2 | 1000001101 |
| **HZA 41/22 - FV - 250 - KF** | 2 | 1000001104 |
| **HZA 41/22 - FV - 300 - KF** | 2 | 1000001105 |
| **HZA 41/22 - FV - 350 - KF** | 3 | 1000001106 |
| **HZA 41/22 - FV - 400 - KF** | 3 | 1000001107 |
| **HZA 41/22 - FV - 550 - KF** | 3 | 1000001108 |
| **HZA 41/22 - FV - 1050 - KF** | 5 | 1000001109 |
| **HZA 41/22 - FV - 3030 - KF** | 5 | 1000001110 |
| **HZA 41/22 - FV - 6070 - KF** | 25 | 1000001100 |
| **Provedení: lišta a kotva: A4 dle tabulky, strana 15** | | |
| **HZA 41/22 - A4 - 100 - KF-kotva A4** | 2 | 1000001111 |
| **HZA 41/22 - A4 - 150 - KF-kotva A4** | 2 | 1000001112 |
| **HZA 41/22 - A4 - 200 - KF-kotva A4** | 2 | 1000001113 |
| **HZA 41/22 - A4 - 250 - KF-kotva A4** | 2 | 1000202125 |
| **HZA 41/22 - A4 - 300 - KF-kotva A4** | 2 | 1000202126 |
| **HZA 41/22 - A4 - 350 - KF-kotva A4** | 3 | 1000001116 |
| **HZA 41/22 - A4 - 550 - KF-kotva A4** | 3 | 1000001118 |
| **HZA 41/22 - A4 - 6070 - KF-kotva A4** | 25 | 1000001099 |

* Další podrobné informace o standardních a speciálních příplatcích za pevné délky viz přehledová stránka na začátku kapitoly.

## HZA-PS 64/44

Halfen profil Power Solution, ozubený, za tepla válcovaný
Pro použití v bezpečnostně relevantních oblastech jaderných elektráren a dalších jaderných zařízení
Evropské technické schválení ETA-17/0728

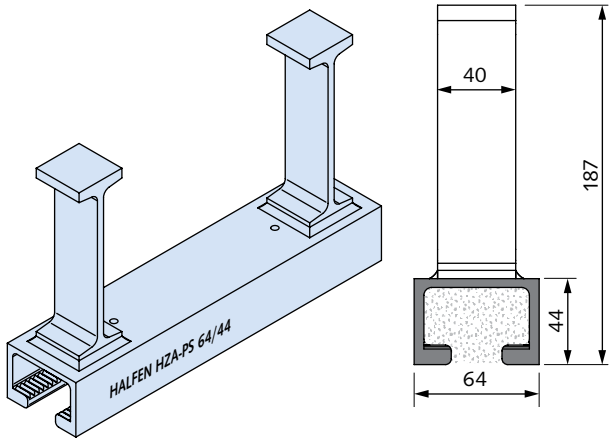


| artikl<br>délka [mm] | objednací číslo |
|---|---|
| **Provedení: FV dle tabulky, strana 15** | |
| **HZA-PS 64/44 - FV - délka profilu - KF** | 1000202223 |

# Ozubené profily Halfen



## HZA-PS 53/34

Halfen profil Power Solution, ozubený, za tepla válcovaný
Pro použití v bezpečnostně relevantních oblastech jaderných elektráren a dalších jaderných zařízení
Evropské technické schválení ETA-17/0728

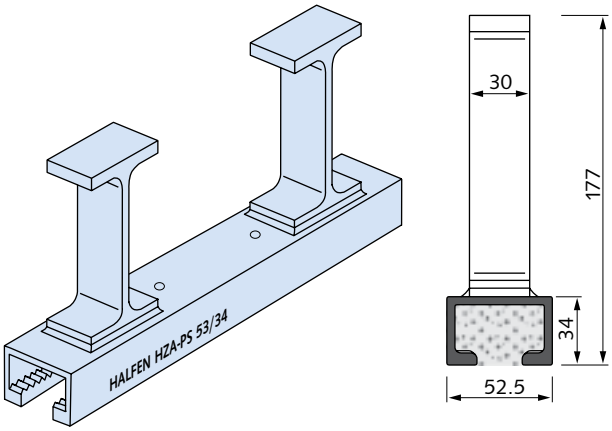


| artikl<br>délka [mm] | objednací číslo |
|---|---|
| Provedení: FV dle tabulky, strana 15 | |
| **HZA-PS 53/34 - FV - délka profilu - KF** | 1000202220 |

## HZA-PS 41/27

Halfen profil Power Solution, ozubený, za tepla válcovaný
Pro použití v bezpečnostně relevantních oblastech jaderných elektráren a dalších jaderných zařízení
Evropské technické schválení ETA-17/0728

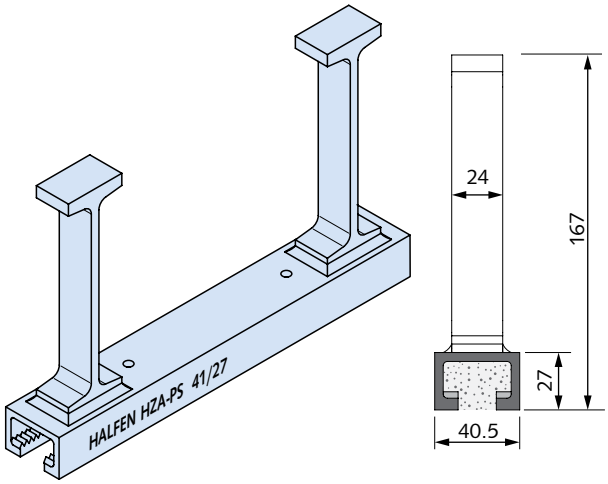


| artikl<br>délka [mm] | objednací číslo |
|---|---|
| Provedení: FV dle tabulky, strana 15 | |
| **HZA-PS 41/27 - FV - délka profilu - KF** | 1000210076 |

# = Při objednávce prosím uveďte označení výrobku

# Ozubené profily Halfen

## HZA-PS 38/23

Halfen profil Power Solution, ozubený, za tepla válcovaný
Pro použití v bezpečnostně relevantních oblastech jaderných elektráren a dalších jaderných zařízení
Evropské technické schválení ETA-17/0728

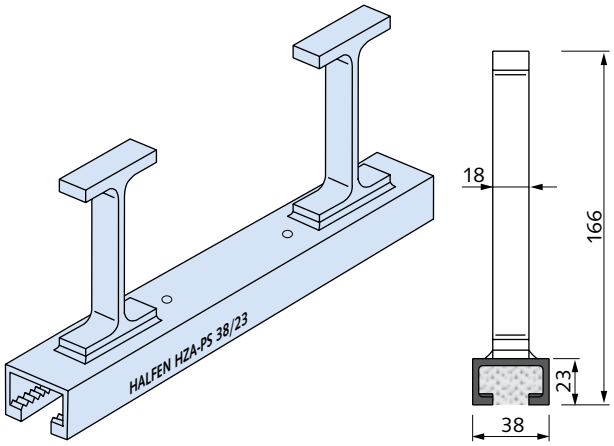


| artikl<br>délka [mm] | objednací číslo |
|---|---|
| Provedení: FV dle tabulky, strana 15 | |
| **HZA-PS 38/23 - FV - délka profilu - KF** | 1000202219 |

## HZA-PS 29/20

Halfen profil Power Solution, ozubený, za tepla válcovaný
Pro použití v bezpečnostně relevantních oblastech jaderných elektráren a dalších jaderných zařízení
Evropské technické schválení ETA-17/0728

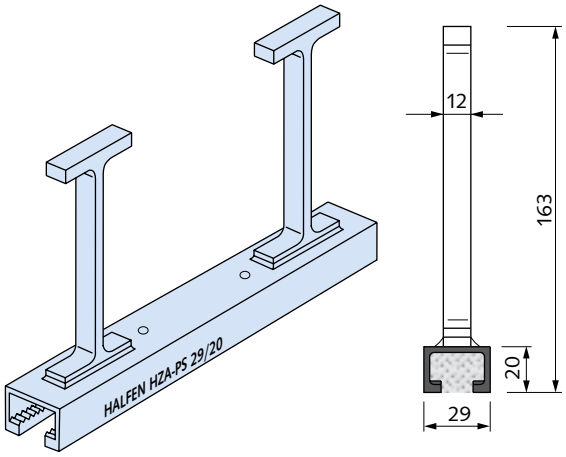


| artikl<br>délka [mm] | objednací číslo |
|---|---|
| Provedení: FV dle tabulky, strana 15 | |
| **HZA-PS 29/20 - FV - délka profilu - KF** | 1000202218 |

# Ozubené profily Halfen



## HZA-CS

Profil Halfen ohýbaná, ozubená, válcovaná za tepla
Stavebně schváleno Z-21.4-145

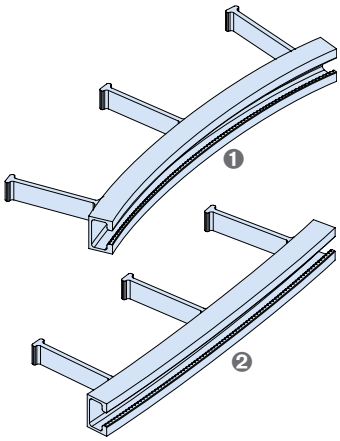


❶ Štěrbina kolejnice uvnitř min. $R_i$
❷ Štěrbina kolejnice vně min. $R_a$

| artikl | štěrbina uvnitř min. $R_i$ [m] | štěrbina vně min. $R_a$ [m] | objednací číslo |
|---|---|---|---|
| Provedení: FV dle tabulky, strana 15 | | | |
| **HZA-CS 29/20 - FV -** | 0,85 | 1,10 | 1000204657 |
| **HZA-CS 38/23 - FV -** | 2,60 | 1,40 | 1000204658 |
| **HZA-CS 53/34 - FV -** | ① | ① | 1000204663 |
| Provedení: A4 dle tabulky, strana 15 | | | |
| **HZA-CS 38/23 - A4 -** | 1,20 | 3,50 | 1000204659 |
| **HZA-CS 53/34 - A4 -** | ① | ① | 1000204664 |

① na vyžádání
Jiné poloměry ohybu na vyžádání.
Při objednávce prosím uveďte požadovaný poloměr a požadovanou délku.
* Poznámka: Obecné informace viz přehledová stránka na začátku kapitoly. Podrobnosti o Halfen šroubech jako příslušenství k Profilům Halfen naleznete v sekci příslušenství montážních lišt.

## HZA-CS

Profil Halfen, ohnutý, ozubený, za studena profilovaný
Stavebně schváleno Z-21.4-145

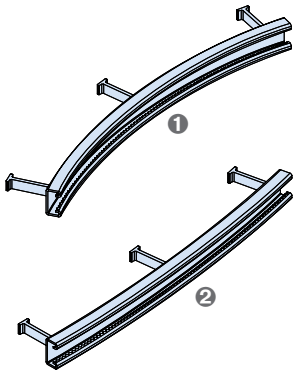


❶ Štěrbina kolejnice uvnitř min. $R_i$
❷ Štěrbina kolejnice vně min. $R_a$

| artikl | štěrbina uvnitř min. $R_i$ [m] | štěrbina vně min. $R_a$ [m] | objednací číslo |
|---|---|---|---|
| Provedení: FV dle tabulky, strana 15 | | | |
| **HZA-CS 41/22 - FV -** | 0,70 | 2,20 | 1000204661 |
| Provedení: A4 dle tabulky, strana 15 | | | |
| **HZA-CS 41/22 - A4 -** | 0,70 | 4,80 | 1000204662 |

Při objednávce prosím uveďte požadovaný poloměr a požadovanou délku.
* Poznámka: Obecné informace viz přehledová stránka na začátku kapitoly. Podrobnosti o Halfen šroubech jako příslušenství k profilům Halfen naleznete v sekci příslušenství montážních lišt.

# Profily Halfen pro upevnění zábradlí

## HGB E

Halfen montážní díl k upevnění zábradlí
stavebně schválený Z-21.4-1912
Provedení:
A4 / D4 dle tabulky, strana 15
FV dle tabulky, strana 15 pro vnitřní prostory
- Cena a dodání na vyžádání

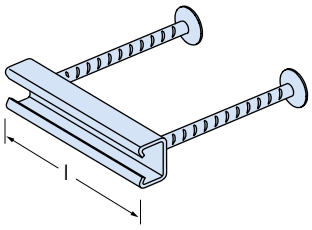


## HGB E 54/33

Montážní díl stavebně schválený Z-21.4-1912

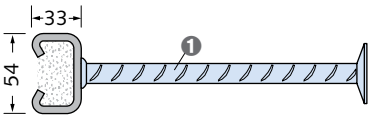


❶ Ø 14 B500B

| artikl | délka [mm] | objednací číslo |
|---|---|---|
| Provedení: lišta: A4 dle tabulky, strana 15, kotva: B500B | | |
| **HGB E 54/33 - A4** | - 100 - KF | 1000200548 |
| **HGB E 54/33 - A4** | - 150 - KF | 1000200549 |
| **HGB E 54/33 - A4** | - 200 - KF | 1000200550 |

## HGB E 49/30

Montážní díl stavebně schválený Z-21.4-1912

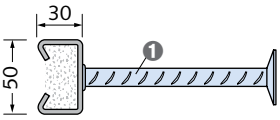


❶ Ø 12 B500B

| artikl | délka [mm] | objednací číslo |
|---|---|---|
| Provedení: Kolejnice: D4 dle tabulky, strana 15, kotva: B500B | | |
| **HGB E 49/30 - D4** | - 100 - KF | 1000210530 |
| **HGB E 49/30 - D4** | - 150 - KF | 1000210532 |
| **HGB E 49/30 - D4** | - 200 - KF | 1000210533 |

## HGB E 38/17

Montážní díl
Stavebně schválený Z-21.4-1912

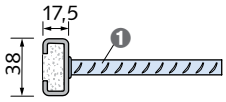


❶ Ø 10 B500B NR

| artikl | délka [mm] | objednací číslo |
|---|---|---|
| Provedení: Kolejnice: D4 dle tabulky, strana 15, kotva: B500B NR | | |
| **HGB E 38/17 - D4** | - 100 - KF | 1000210527 |
| **HGB E 38/17 - D4** | - 150 - KF | 1000210528 |
| **HGB E 38/17 - D4** | - 200 - KF | 1000210529 |

# Profily Halfen pro upevnění zábradlí



## HGB EE 170/170

Halfen rohový montážní díl k upevnění zábradlí
Provedení:
A4 / D4 dle tabulky, strana 15
FV dle tabulky, strana 15 pro vnitřní prostory
- Cena a dodání na vyžádání

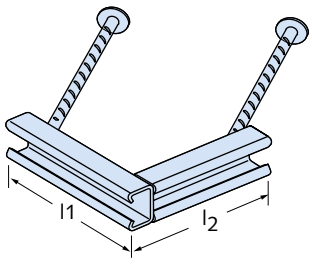


## HGB EE 54/33-170/170

Montážní díl rohový

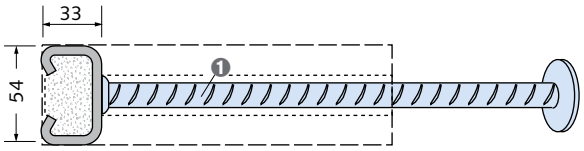


❶ Ø 14 B500B

| artikl | délky $l_1$, $l_2$ [mm] | objednací číslo |
|---|---|---|
| Provedení: lišta: A4 dle tabulky, strana 15, kotva: B500B | | |
| **HGB EE 54/33 - A4** | - 170/170 | 1000202186 |

## HGB EE 49/30-170/170

Montážní díl rohový

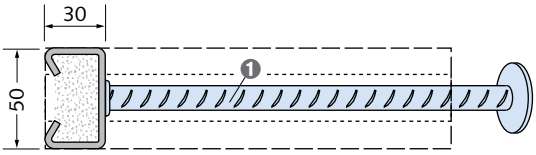


❶ Ø 14 B500B

| artikl | délky $l_1$, $l_2$ [mm] | objednací číslo |
|---|---|---|
| Provedení: Kolejnice: D4 dle tabulky, strana 15, kotva: B500B | | |
| **HGB EE 49/30 - D4** | - 170/170 | 1000210538 |

## HGB EE 38/17-170/170

Montážní díl rohový

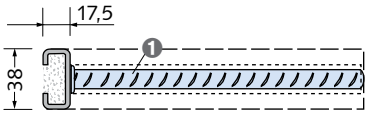


❶ Ø 12 B500B NR

| artikl | délky $l_1$, $l_2$ [mm] | objednací číslo |
|---|---|---|
| Provedení: Kolejnice: D4 dle tabulky, strana 15, kotva: B500B NR | | |
| **HGB EE 38/17 - D4** | - 170/170 | 1000210537 |

## HS

Příslušenství Halfen upevnění zábradlí montážní díl šroub + šestihranná matice

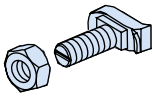

❶ HS 50/30

❷ HGB E-54/33
HGB E-49/30

HS 38/17

HGB E-38/17

❶ typ
❷ vhodné pro následující profily

| artikl | závit x | délka [mm] | objednací číslo |
|---|---|---|---|
| Provedení: A4-70 = nerezová ocel jakosti A4-70 | | | |
| **HS - 38/17 - A4-70** | M12 x | 40 | 3000021071 |
| **HS - 38/17 - A4-70** | M16 x | 50 | 3000022883 |
| **HS - 50/30 - A4-70** | M12 x | 40 | 3000021186 |
| **HS - 50/30 - A4-70** | M16 x | 50 | 3000021275 |

# Halfen profily pro napojení zdiva

## ML

Halfen kotva pro napojení zdiva vhodná pro napojovací lištu HMS 25/15D a Halfen profil HTA-CE 28/15

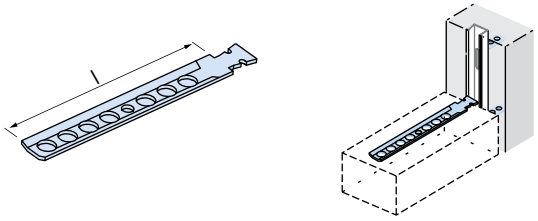

| artikl | | balení [ks] | objednací číslo |
|---|---|---|---|
| délka [mm] | | | |
| Provedení: FV dle tabulky, strana 15 | | | |
| **ML-** | **85 - FV** | 200 | 1000200757 |
| **ML-** | **120 - FV** | 200 | 1000200758 |
| **ML-** | **180 - FV** | 200 | 1000200759 |

## MLQ

Halfen kotevní prvek pro napojení zdiva vhodný pro napojovací lištu HMS 25/15D a Halfen profil HTA-CE 28/15

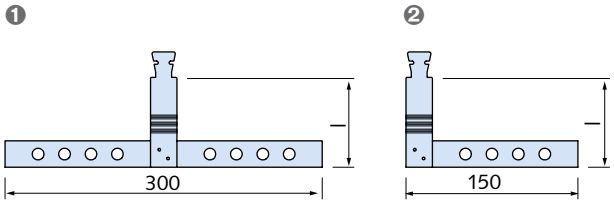


❶ MLQ-D = oboustranná
❷ MLQ-E = jednostranná

| artikl | | objednací číslo |
|---|---|---|
| délka [mm] | | |
| Provedení: FV dle tabulky, strana 15 | | |
| **MLQ-D-** | **85 - FV** | 1000200761 |
| **MLQ-D-** | **120 - FV** | 1000200762 |
| **MLQ-D-** | **180 - FV** | 1000202708 |
| | | |
| **MLQ-E-** | **85 - FV** | 1000200765 |
| **MLQ-E-** | **120 - FV** | 1000200766 |
| **MLQ-E-** | **180 - FV** | 1000202710 |

## MLS

Halfen šikmá kotva pro napojení zdiva vhodná pro napojovací lištu HMS 25/15D a Halfen profil HTA-CE 28/15

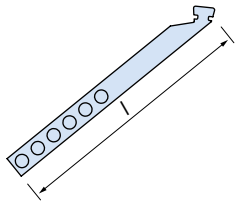

| artikl | | balení [ks] | objednací číslo |
|---|---|---|---|
| délka [mm] | | | |
| Provedení: FV dle tabulky, strana 15 | | | |
| **MLS-** | **300 - FV** | 200 | 1000201805 |
| **MLS-** | **350 - FV** | 200 | 1000202714 |
| **MLS-** | **400 - FV** | 200 | 1000202715 |

## BL

Halfen kotevní prvek pro napojení zdiva vhodný pro Halfen profil HTA-CE 38/17

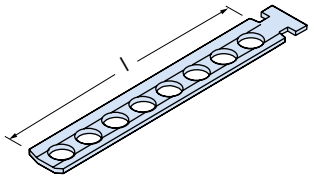

| artikl | | balení [ks] | objednací číslo |
|---|---|---|---|
| délka [mm] | | | |
| Provedení: FV dle tabulky, strana 15 | | | |
| **BL-** | **85 - FV** | 200 | 1000200769 |
| **BL-** | **120 - FV** | 200 | 1000200770 |
| **BL-** | **180 - FV** | 200 | 1000200771 |

## BLQ

Halfen příčný kotevní prvek pro napojení na zeď vhodný pro Halfen profil HTA-CE 38/17

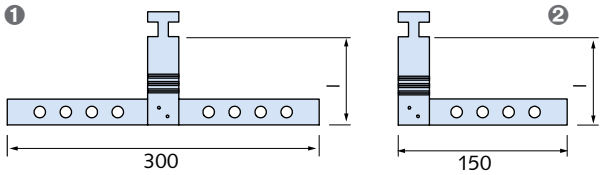


❶ BLQ-D = oboustranná
❷ BLQ-E = jednostranná

| artikl | | objednací číslo |
|---|---|---|
| délka [mm] | | |
| Provedení: FV dle tabulky, strana 15 | | |
| **BLQ-D-** | **85 - FV** | 1000202719 |
| **BLQ-D-** | **120 - FV** | 1000202720 |
| | | |
| **BLQ-E-** | **85 - FV** | 1000202723 |
| **BLQ-E-** | **120 - FV** | 1000202724 |

# Halfen profily pro napojení zdiva



**HMS 25/15 D**

Halfen profil pro napojení zdiva s kotevními trny a kombinovanou výplní (KF)
④ 1 svazek = 100 kusů

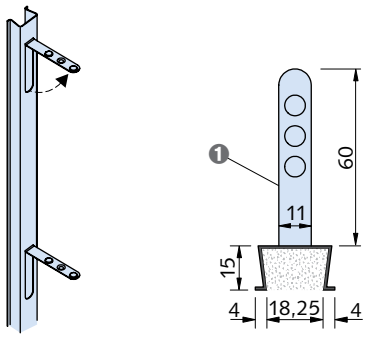


❶ kotevní trn (předvyražený)

| artikl | objednací číslo |
|---|---|
| délka [mm] | |
| Provedení: SV dle tabulky, strana 15 | |
| **HMS 25/15 D- SV - 2500 - KF ④** | 1000200555 |
| Provedení: A4 dle tabulky, strana 15 | |
| **HMS 25/15 D- A4 - 2500 - KF ④** | 1000200556 |

# Profily Halfen pro upevnění profilových plechů

## HTU 60/25/2,5 - S

Halfen upevňovací lišta pro trapézový plech s pěnovou výplní (SF)
Stavebně schváleno Z-21.4-2096

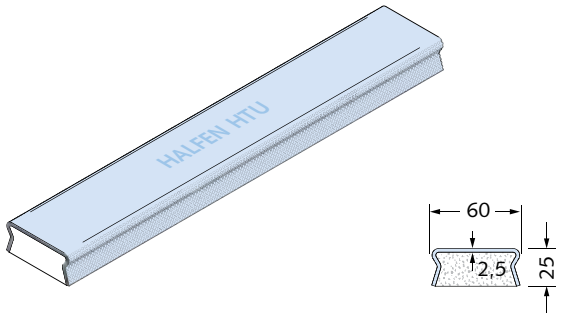


| artikl | délka [mm] | objednací číslo |
|---|---|---|
| Provedení: SV dle tabulky, strana 15 | | |
| HTU 60/25/2,5 - S - 3000 - SF | 3000 | 1000200566 |
| HTU 60/25/2,5 - S - 6000 - SF | 6000 | 1000200567 |

## HTU 100/25/3 - S

Halfen upevňovací lišta na trapézový plech s pěnovou výplní (SF)
Stavebně schváleno Z-21.4-2096

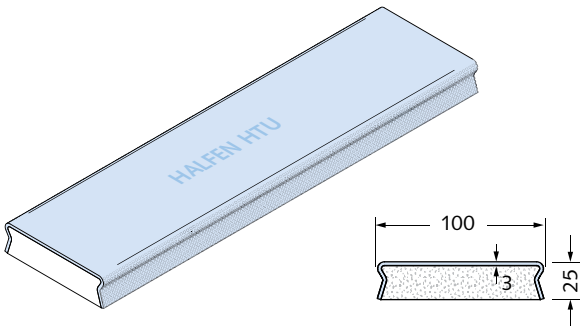


| artikl | délka [mm] | objednací číslo |
|---|---|---|
| Provedení: SV dle tabulky, strana 15 | | |
| HTU 100/25/3 - S - 3000 - SF | 3000 | 1000200568 |

## HTU 60/22/3

Halfen upevňovací lišta na trapézový plech s pěnovou výplní (SF)
Stavebně schváleno Z-21.4-84

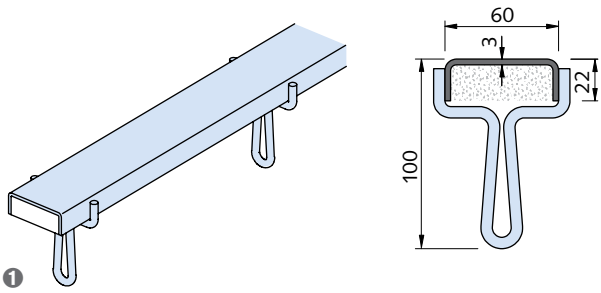


❶ Tvar kotvy $A_N$; 1 svazek = 48 kusů

| artikl | tvar kotvy/ -uspořádání ① | délka L [mm] | počet kotev (-páry) | objednací číslo |
|---|---|---|---|---|
| Provedení: FV dle tabulky, strana 15 | | | | |
| HTU 60/22/3 - | $A_N$2 - FV - | 3000 - SF | 8 | 1000200557 |
| HTU 60/22/3 - | $A_N$3 - FV - | 3000 - SF | 20 | 1000200558 |

① **Vysvětlení uspořádání kotev HTU** (rozměry v mm):

Provedení **$A_N$2** = 8 kotev nebo párů kotev, dělitelné uprostřed

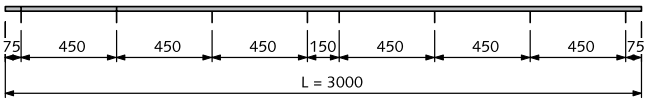


Provedení **$A_N$3** = 20 kotev nebo párů kotev,
pro rozdělení na kratší kusy na staveništi

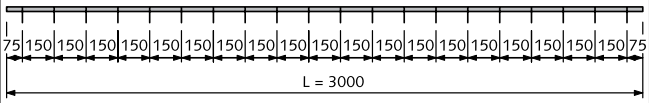

# Úhelníky pro ochranu hran, Halfen Demu kotevní pouzdra



## HKW

Halfen úhelník pro ochranu hran

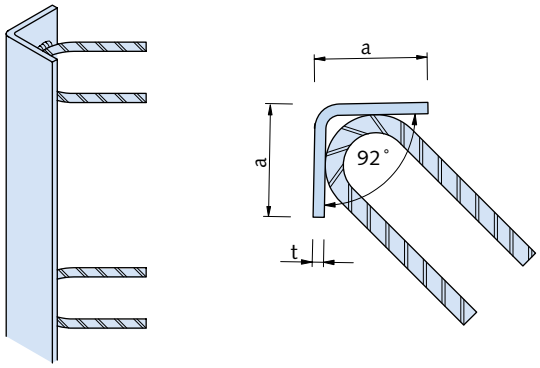


| artikl | | a/t [mm] | délka [mm] / počet kotev | objednací číslo |
|---|---|---|---|---|
| Provedení: FV dle tabulky, strana 15 | | | | |
| **HKW 50/5 -** | **FV -** | | **1200 / 3** | 1000211301 |
| **HKW 80/8 -** | **FV -** | | **1200 / 3** | 1000211302 |
| **HKW 100/8** | **FV -** | | **1200 / 3** | 1000211303 |

## T-FIXX

Halfen Demu kotevní pouzdro
Evropské technické schválení ETA-13/0222

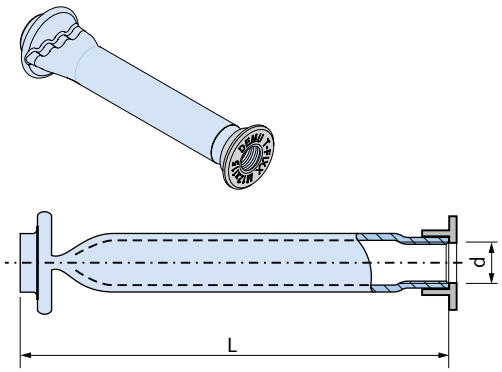


| artikl | | d x L [mm] | balení [ks] | objednací číslo |
|---|---|---|---|---|
| Provedení: GV dle tabulky, strana 15 | | | | |
| **T-FIXX** | **M10x50** | **GV** | 500 | 1000200625 |
| **T-FIXX** | **M10x75** | **GV** | 250 | 1000200626 |
| **T-FIXX** | **M12x50** | **GV** | 250 | 1000200627 |
| **T-FIXX** | **M12x70** | **GV** | 250 | 1000200628 |
| **T-FIXX** | **M12x95** | **GV** | 200 | 1000200629 |
| **T-FIXX** | **M16x60** | **GV** | 100 | 1000200630 |
| **T-FIXX** | **M16x100** | **GV** | 100 | 1000200631 |
| **T-FIXX** | **M16x125** | **GV** | 100 | 1000200632 |
| **T-FIXX** | **M20x70** | **GV** | 100 | 1000200633 |
| **T-FIXX** | **M20x100** | **GV** | 50 | 1000200634 |
| **T-FIXX** | **M20x145** | **GV** | 50 | 1000200635 |
| Provedení: A4 dle tabulky, strana 15 | | | | |
| **T-FIXX** | **M10x50** | **A4** | 500 | 1000200636 |
| **T-FIXX** | **M10x65** | **A4** | 500 | 1000200637 |
| **T-FIXX** | **M12x50** | **A4** | 250 | 1000200638 |
| **T-FIXX** | **M12x70** | **A4** | 250 | 1000200639 |
| **T-FIXX** | **M12x115** | **A4** | 100 | 1000200640 |
| **T-FIXX** | **M16x60** | **A4** | 100 | 1000200641 |
| **T-FIXX** | **M16x80** | **A4** | 100 | 1000200642 |
| **T-FIXX** | **M16x110** | **A4** | 100 | 1000200643 |
| **T-FIXX** | **M20x70** | **A4** | 100 | 1000200644 |
| **T-FIXX** | **M20x100** | **A4** | 50 | 1000200645 |
| **T-FIXX** | **M20x125** | **A4** | 50 | 1000200646 |

# Halfen Demu kotevní pouzdra

**1988**

Halfen Demu šroubová kotva
Evropské technické schválení ETA-13/0401

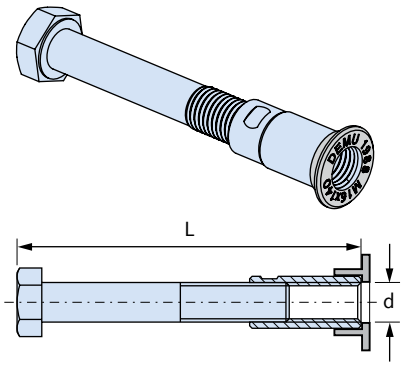


| artikl | d x L [mm] | | balení [ks] | objednací číslo |
|---|---|---|---|---|
| Provedení: Pouzdro: GV dle tabulky, strana 15, šroub: černý-lesklý | | | | |
| **1988** | **M12 x 55 -** | **GV** | 250 | 1000201801 |
| **1988** | **M12 x 100 -** | **GV** | 200 | 1000200570 |
| **1988** | **M12 x 150 -** | **GV** | 125 | 4000200065 |
| **1988** | **M16 x 75 -** | **GV** | 100 | 1000200597 |
| **1988** | **M16 x 140 -** | **GV** | 80 | 4000200066 |
| **1988** | **M16 x 220 -** | **GV** | 50 | 4000200067 |
| **1988** | **M20 x 90 -** | **GV** | 75 | 1000200605 |
| **1988** | **M20 x 150 -** | **GV** | 40 | 1000200571 |
| **1988** | **M20 x 180 -** | **GV** | 40 | 1000200572 |
| **1988** | **M20 x 270 -** | **GV** | 25 | 1000200573 |
| **1988** | **M24 x 110 -** | **GV** | 50 | 1000200606 |
| **1988** | **M24 x 200 -** | **GV** | 25 | 1000200574 |
| **1988** | **M24 x 320 -** | **GV** | 15 | 1000202227 |
| **1988** | **M30 x 160 -** | **GV** | 15 | 1000200607 |
| **1988** | **M30 x 240 -** | **GV** | 10 | 1000200575 |
| **1988** | **M30 x 380 -** | **GV** | 5 | 1000200576 |
| **1988** | **M36 x 300 -** | **GV** | 5 | 1000202228 |
| **1988** | **M36 x 420 -** | **GV** | 1 | 1000202229 |
| **1988** | **M42 x 300 -** | **GV** | 1 | 1000202230 |
| **1988** | **M42 x 460 -** | **GV** | 1 | 1000200577 |

| artikl | d x L [mm] | | balení [ks] | objednací číslo |
|---|---|---|---|---|
| Provedení: pouzdro: FV dle tabulky, strana 15, šroub: žárově zinkováno | | | | |
| **1988** | **M12 x 55 -** | **FV** | 250 | 1000200608 |
| **1988** | **M12 x 100 -** | **FV** | 200 | 1000200586 |
| **1988** | **M12 x 150 -** | **FV** | 125 | 1000200587 |
| **1988** | **M16 x 75 -** | **FV** | 100 | 1000200609 |
| **1988** | **M16 x 140 -** | **FV** | 80 | 1000200588 |
| **1988** | **M16 x 220 -** | **FV** | 50 | 1000200589 |
| **1988** | **M20 x 90 -** | **FV** | 75 | 1000200610 |
| **1988** | **M20 x 150 -** | **FV** | 40 | 1000200590 |
| **1988** | **M20 x 180 -** | **FV** | 40 | 1000200591 |
| **1988** | **M20 x 270 -** | **FV** | 25 | 1000200592 |
| **1988** | **M24 x 110 -** | **FV** | 50 | 1000200611 |
| **1988** | **M24 x 200 -** | **FV** | 25 | 1000200593 |
| **1988** | **M24 x 320 -** | **FV** | 15 | 1000202231 |
| **1988** | **M30 x 160 -** | **FV** | 15 | 1000202234 |
| **1988** | **M30 x 240 -** | **FV** | 10 | 1000200594 |
| **1988** | **M30 x 380 -** | **FV** | 5 | 1000200595 |
| **1988** | **M36 x 300 -** | **FV** | 1 | 1000202232 |
| **1988** | **M36 x 420 -** | **FV** | 1 | 1000200596 |
| **1988** | **M42 x 300 -** | **FV** | 1 | 1000202237 |
| Provedení: pouzdro: A4-80 nerezová ocel, šroub: žárově zinkováno | | | | |
| **1988** | **M12 x 100 -** | **A4-80** | 200 | 1000200578 |
| **1988** | **M12 x 150 -** | **A4-80** | 125 | 1000200579 |
| **1988** | **M16 x 140 -** | **A4-80** | 80 | 1000200580 |
| **1988** | **M16 x 220 -** | **A4-80** | 50 | 1000200581 |
| **1988** | **M20 x 150 -** | **A4-80** | 40 | 1000200582 |
| **1988** | **M20 x 180 -** | **A4-80** | 40 | 1000200583 |
| **1988** | **M20 x 270 -** | **A4-80** | 25 | 1000200604 |
| **1988** | **M24 x 200 -** | **A4-80** | 25 | 1000200584 |
| **1988** | **M30 x 240 -** | **A4-80** | 10 | 1000200585 |

# Halfen Demu kotevní pouzdra, Halfen TWS šestihranné deskové kotvy



## 1985

Halfen Demu šroubová kotva s přírubou pro upevnění hřebíky
Evropské technické schválení ETA-13/0401

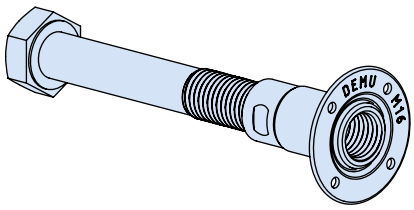


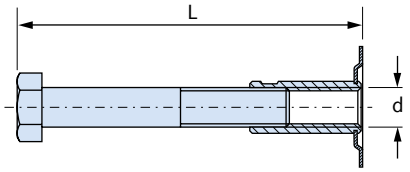


| artikl | d x L [mm] | | balení [ks] | objednací číslo |
|---|---|---|---|---|
| Provedení: Pouzdro: GV dle tabulky, strana 15, šroub: černý-lesklý | | | | |
| **1985** | **M12 x 150 -** | **GV** | 125 | 1000200612 |
| **1985** | **M16 x 140 -** | **GV** | 80 | 1000200613 |
| **1985** | **M20 x 180 -** | **GV** | 40 | 1000200614 |
| **1985** | **M24 x 200 -** | **GV** | 25 | 1000200615 |

## TWS šestihranná desková kotva

Halfen TWS desková kotva pro dvojité stěny

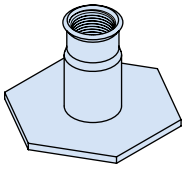

| artikl | d x L [mm] | balení [ks] | objednací číslo |
|---|---|---|---|
| Provedení: GV dle tabulky, strana 15 | | | |
| **TWS šestihranná desková kotva** | M12 x 40 | 50 | 3000027408 |
| **TWS šestihranná desková kotva** | M12 x 70 | 50 | 3000027409 |
| **TWS šestihranná desková kotva** | M16 x 43 | 50 | 3000020604 |
| **TWS šestihranná desková kotva** | M16 x 80 | 50 | 3000027407 |

## 1140

Halfen Demu kotevní pouzdro ohnuté

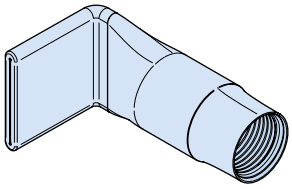

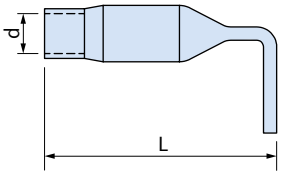


| artikl | d x L [mm] | | balení [ks] | objednací číslo |
|---|---|---|---|---|
| Provedení: GV dle tabulky, strana 15 | | | | |
| **1140** | **M8 x 50 -** | **GV** | 500 | 7000200192 |
| **1140** | **M10 x 60 -** | **GV** | 400 | 3000022995 |
| **1140** | **M12 x 45 -** | **GV** | 200 | 7000200193 |
| **1140** | **M12 x 70 -** | **GV** | 200 | 3000020584 |
| **1140** | **M16 x 60 -** | **GV** | 100 | 3000022996 |
| **1140** | **M16 x 100 -** | **GV** | 100 | 3000020585 |
| **1140** | **M20 x 70 -** | **GV** | 100 | 3000022997 |
| **1140** | **M20 x 100 -** | **GV** | 50 | 3000022998 |
| **1140** | **M24 x 80 -** | **GV** | 50 | 3000022999 |
| Provedení: A4 dle tabulky, strana 15 | | | | |
| **1140** | **M8 x 50 -** | **A4** | 500 | 3000020586 |
| **1140** | **M10 x 60 -** | **A4** | 400 | 3000023000 |
| **1140** | **M12 x 70 -** | **A4** | 200 | 3000020587 |
| **1140** | **M16 x 100 -** | **A4** | 100 | 3000020588 |

## 1130

Halfen Demu kotevní pouzdro ohnuté, s přírubou pro upevnění hřebíky

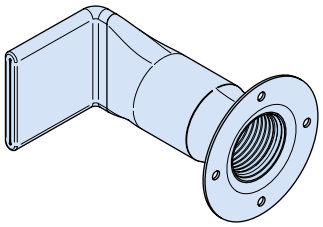

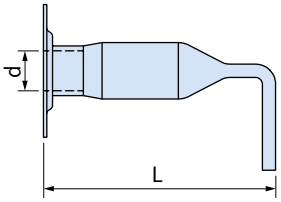


| artikl | d x L [mm] | | balení [ks] | objednací číslo |
|---|---|---|---|---|
| Provedení: GV dle tabulky, strana 15 | | | | |
| **1130** | **M10 x 60 -** | **GV** | 400 | 7000201527 |
| **1130** | **M12 x 70 -** | **GV** | 200 | 7000201528 |
| **1130** | **M16 x 100 -** | **GV** | 100 | 3000023003 |

# Halfen Demu kotevní pouzdra

## 995-GB, 995-G

Halfen Demu kotevní pouzdro s kruhovým otvorem

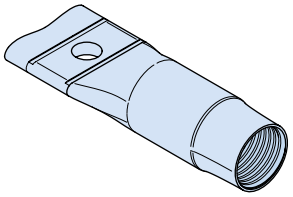

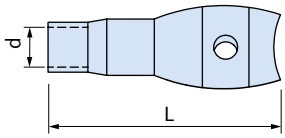


| artikl | d x L [mm] | | balení [ks] | objednací číslo |
|---|---|---|---|---|
| Provedení: GV dle tabulky, strana 15 | | | | |
| 995-GB | M6 x 30 - | GV | 500 | 7000200196 |
| 995-GB | M6 x 40 - | GV | 500 | 3000020589 |
| 995-GB | M8 x 40 - | GV | 500 | 3000020590 |
| 995-GB | M8 x 50 - | GV | 500 | 3000020591 |
| 995-G | M10 x 50 - | GV | 500 | 3000020592 |
| 995-G | M12 x 60 - | GV | 400 | 3000020593 |
| 995-G | M12 x 70 - | GV | 400 | 3000023005 |
| 995-G | M16 x 70 - | GV | 200 | 3000023006 |
| 995-G | M16 x 80 - | GV | 200 | 3000020594 |
| 995-G | M16 x 100 - | GV | 100 | 3000022055 |
| 995-G | M16 x 120 - | GV | 100 | 3000023007 |
| 995-G | M20 x 100 - | GV | 100 | 3000023008 |
| 995-G | M20 x 120 - | GV | 100 | 3000020595 |
| 995-G | M24 x 120 - | GV | 50 | 3000020596 |
| 995-G | M30 x 150 - | GV | 25 | 3000020597 |
| Provedení: A4 dle tabulky, strana 15 | | | | |
| 995-G | M8 x 50 - | A4 | 200 | 3000020598 |
| 995-G | M10 x 50 - | A4 | 100 | 7000200194 |
| 995-G | M12 x 60 - | A4 | 100 | 7000200195 |
| 995-G | M16 x 80 - | A4 | 50 | 3000020599 |
| 995-G | M16 x 100 - | A4 | 100 | 3000023009 |
| 995-G | M20 x 100 - | A4 | 25 | 3000020600 |
| 995-G | M24 x 120 - | A4 | 25 | 3000023010 |

## 995

Halfen Demu kotevní pouzdro

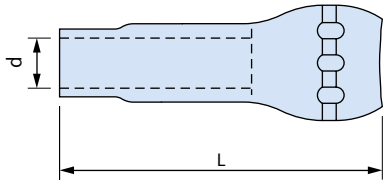


| artikl | d x L [mm] | | balení [ks] | objednací číslo |
|---|---|---|---|---|
| Provedení: A4 dle tabulky, strana 15 | | | | |
| 995 | M6 x 40 - | A4 | 200 | 3000020603 |

## 1036-G

Halfen Demu pouzdro s kruhovým otvorem, s přírubou pro upevnění hřebíky

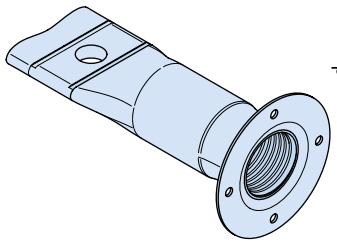

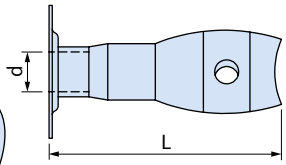


| artikl | d x L [mm] | | balení [ks] | objednací číslo |
|---|---|---|---|---|
| Provedení: GV dle tabulky, strana 15 | | | | |
| 1036-G | M10 x 50 - | GV | 200 | 3000020601 |
| 1036-G | M12 x 70 - | GV | 200 | 3000023011 |
| 1036-G | M16 x 80 - | GV | 100 | 3000023012 |
| 1036-G | M16 x 100 - | GV | 100 | 3000023013 |
| 1036-G | M20 x 100 - | GV | 100 | 3000023014 |
| 1036-G | M24 x 120 - | GV | 50 | 3000023015 |
| Provedení: A4 dle tabulky, strana 15 | | | | |
| 1036-G | M10 x 50 - | A4 | 100 | 3000023017 |
| 1036-G | M12 x 60 - | A4 | 100 | 3000020602 |
| 1036-G | M16 x 80 - | A4 | 50 | 3000023016 |
| 1036-G | M20 x 100 - | A4 | 25 | 3000023018 |

# Halfen Demu kotevní pouzdra



## 995-DG

Halfen Demu kotevní pouzdro, silnostěnné, s kruhovým otvorem pro výztužnou smyčku

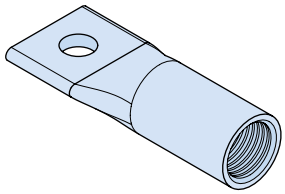

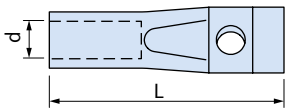


| artikl | | | d x L [mm] | balení [ks] | objednací číslo |
|---|---|---|---|---|---|
| Provedení: GV dle tabulky, strana 15 | | | | | |
| **995-DG** | **M12 x 60 -** | **GV** | | 200 | 3000020581 |
| **995-DG** | **M16 x 75 -** | **GV** | | 100 | 3000020582 |
| **995-DG** | **M16 x 100 -** | **GV** | | 100 | 3000020583 |
| **995-DG** | **M20 x 90 -** | **GV** | | 75 | 3000022991 |
| **995-DG** | **M20 x 120 -** | **GV** | | 50 | 3000022994 |
| **995-DG** | **M24 x 100 -** | **GV** | | 50 | 3000022992 |
| **995-DG** | **M30 x 135 -** | **GV** | | 25 | 3000022993 |

## 2275

Upínací podložka, pro přibití na bednění

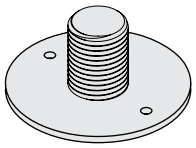

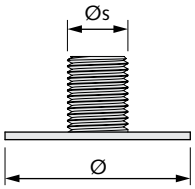


| artikl | Ø s pro závit | vnější Ø [mm] | výška [mm] | balení [ks] | objednací číslo |
|---|---|---|---|---|---|
| Provedení: plast | | | | | |
| **2275** | **M10** | 49 | 2 | 250 | 3000020621 |
| **2275** | **M12** | 49 | 2 | 250 | 3000020622 |
| **2275** | **M16** | 49 | 2 | 250 | 3000020623 |
| **2275** | **M20** | 49 | 2 | 250 | 3000020624 |
| **2275** | **M24** | 49 | 2 | 250 | 3000020625 |

## 2280

Upínací podložka, pro přibití na bednění

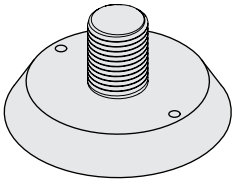

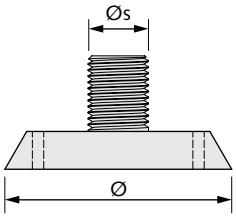


| artikl | Ø s pro závit | vnější Ø [mm] | výška [mm] | balení [ks] | objednací číslo |
|---|---|---|---|---|---|
| Provedení: plast | | | | | |
| **2280** | **M8** | 60 | 10 | 100 | 3000020605 |
| **2280** | **M10** | 60 | 10 | 100 | 3000020606 |
| **2280** | **M12** | 60 | 10 | 100 | 3000020607 |
| **2280** | **M16** | 60 | 10 | 100 | 3000020608 |
| **2280** | **M20** | 60 | 10 | 100 | 3000020609 |
| **2280** | **M24** | 60 | 10 | 100 | 3000020610 |
| **2280** | **M30 -** | 60 | 7 | 100 | 3000020611 |

Lepicí talíř 6306 pro lepení kotevních pouzder na bednění → strana 192

## 2600

Závitový adaptér, minimalizuje velikost vrtaného otvoru v bednění, opakovaně použitelný

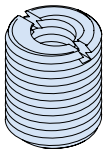

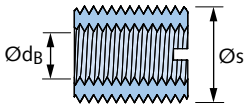


| artikl | Ø s [mm] | Ø $d_B$ [mm] | balení [ks] | objednací číslo |
|---|---|---|---|---|
| Provedení: GV dle tabulky, strana 15 | | | | |
| **2600** | **M12** | M6 | 100 | 3000020616 |
| **2600** | **M16** | M8 | 100 | 3000020617 |
| **2600** | **M20** | M8 | 100 | 3000020618 |
| **2600** | **M24** | M10 | 100 | 3000020619 |
| **2600** | **M30** | M10 | 100 | 3000020620 |
| **2600** | **M36** | M10 | 100 | 3000023036 |
| **2600** | **M42** | M12 | 100 | 3000023037 |

# Halfen Demu kotevní pouzdra

## 2244

Uzavírací zátka, chrání závit proti vniknutí nečistot, čerstvého betonu a vody

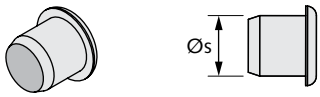


| artikl Ø s [mm] | velikost [mm] | barevné označení | balení [ks] | objednací číslo |
|---|---|---|---|---|
| Provedení: plast | | | | |
| 2244 M10 - | 9,0 | červená | 100 | 1000200649 |
| 2244 M12 - | 11,0 | červená | 100 | 1000200650 |
| 2244 M16 - | 14,5 | černá | 100 | 4000200071 |
| 2244 M20 - | 18,0 | modrá | 100 | 1000200651 |
| 2244 M24 - | 21,5 | červená | 100 | 1000202285 |
| 2244 M30 - | 27,0 | bílá | 100 | 3000023029 |
| 2244 M36 - | 33,5 | bílá | 100 | 3000023030 |
| 2244 M42 - | 38,4 | bílá | 100 | 3000023031 |

## 2250

Montážní hmoždinka

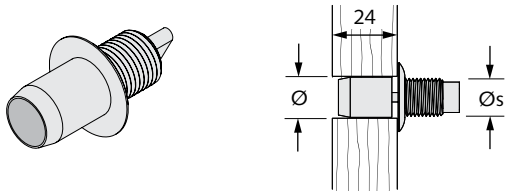


| artikl Ø s [mm] | Ø vrtaný otvor [mm] | barevné označení | balení [ks] | objednací číslo |
|---|---|---|---|---|
| Provedení: plast | | | | |
| 2250 M6 - | 11 x 23 | zelená | 1000 | 3000020612 |
| 2250 M8 - | 11 x 23 | modrá | 1000 | 3000023024 |
| 2250 M10 - | 11 x 23 | žlutá | 1000 | 3000023025 |
| 2250 M12 - | 11 x 23 | červená | 1000 | 3000020613 |
| 2250 M16 - | 17 x 24 | černá | 1000 | 3000020614 |
| 2250 M20 - | 17 x 24 | bílá | 1000 | 3000023026 |
| 2250 M24 - | 17 x 24 | modrá | 1000 | 3000023027 |

## 2290

Držák pouzdra s otvorem pro hřebík (hřebík není součástí dodávky)
Pro snadnou montáž

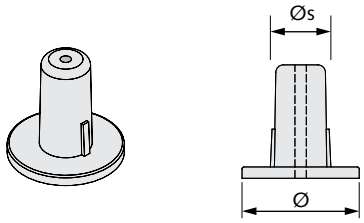


| artikl Ø s [mm] | Ø [mm] | balení [ks] | objednací číslo |
|---|---|---|---|
| Provedení: plast | | | |
| 2290 M16 - | 31 | 100 | 3000023034 |
| 2290 M20 - | 37 | 100 | 3000023035 |

## 6365

Magnetický talířek

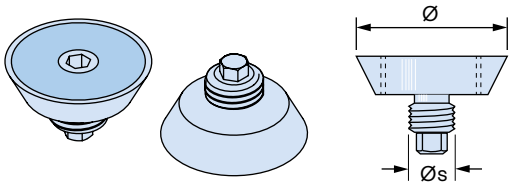


| artikl pro závity M | vnější Ø [mm] | výška [mm] | balení [ks] | objednací číslo |
|---|---|---|---|---|
| Provedení: ocel s magnetem | | | | |
| 6365 - 12 | 40 | 10 | 1 | 1000201451 |
| 6365 - 16 | 40 | 10 | 1 | 1000201452 |
| 6365 - 20 | 55 | 10 | 1 | 1000201453 |
| 6365 - 24 | 55 | 10 | 1 | 1000201454 |
| 6365 - 30 | 70 | 10 | 1 | 1000201455 |
| 6365 - 36 | 70 | 10 | 1 | 1000201456 |
| 6365 - 42 | 95 | 10 | 1 | 1000204313 |

# Halfen Detan systémy táhel a tlačných prutů



## Halfen Detan-S kompletní systém

Halfen Detan-S kompletní systém, Ø $d_s$ 10-76 mm Evropské technické schválení ETA-05/0207

- skládající se z minimálně jednoho táhla s levým a pravým závitem, dvou vidlic (1x levá, 1x pravá), čepu, pojistných kroužků a kontramatice; včetně těsnicí sady (od systému Ø 16 mm)
- Rozdělení celkové délky na další táhla při použití spojek. Předmontované systémy mohou být případně pro usnadnění přepravy rozděleny na spojce.
- Systém volitelně kompletně žárově zinkovaný nebo válcovaný s žárově zinkovanými příslušenstvími
- Nové jakosti oceli Halfen Detan-S nabízejí vyšší pevnost v tahu až 720 N/mm²

Příklady konfigurace
Objednací číslo: 6100000086

Objednávkové formuláře viz strany 23-25

Systém táhel, Halfen Detan-S, $d_s$ = 52 mm, L = 3620, žárově zinkovaný
Systém táhel, Halfen Detan-S, $d_s$ = 30 mm, L = 4500, žárově zinkovaný, 2 spojky bez plachty
Systém táhel, Halfen Detan-S, $d_s$ = 20 mm, L = 6480, válcovaný, křížová spojka

Poznámka: maximálně lze použít 5 spojek

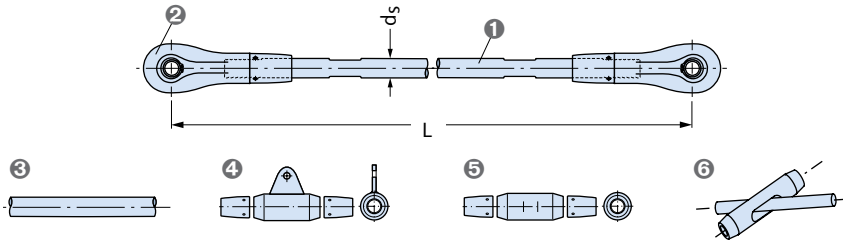


❶ táhlo
❷ vidlice
❸ táhlo bez spojky
❹ spojka s okem
❺ spojka bez oka
❻ křížová spojka

| Ø $d_s$ [mm] | min L [mm] | max. L ① [mm] | objednací číslo |
|---|---|---|---|
| Provedení: FV, WB dle tabulky, strana 15 | | | |
| **Kompletní systém** | | | |
| **10** | 250 | 6060 | 6100000086 |
| **12** | 310 | 6070 | 6100000086 |
| **16** | 360 | 12080 | 6100000086 |
| **20** | 440 | 12100 | 6100000086 |
| **24** | 520 | 12120 | 6100000086 |
| **27** | 560 | 12140 | 6100000086 |
| **30** | 600 | 12140 | 6100000086 |
| **36** | 700 | 12170 | 6100000086 |
| **42** | 810 | 12220 | 6100000086 |
| **48** | 940 | 12260 | 6100000086 |
| **52** | 990 | 12270 | 6100000086 |
| **56** | 1050 | 12290 | 6100000086 |
| **60** | 1160 | 12320 | 6100000086 |
| **Kompletní systém (sada)** | | | |
| **76** | 1480 | 15430 | 6100000087 |

① Maximální délka systému s jedním táhlem bez prodloužení spojovacími spojkami

# Halfen Detan systémy táhel a tlačných prutů

## Halfen Detan-S příslušenství vidlice

Vidlice kompletní, skládající se z vidlice, čepu, pojistných kroužků a kontramatky
včetně těsnicí sady - od systému Ø 16 mm
Objednávkové formuláře viz strany 23-25

❶, ❷

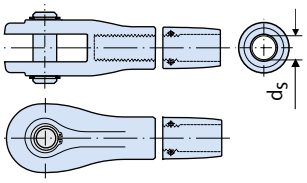


❶ vidlice kompletní, levý závit
❷ vidlice kompletní, pravý závit

| artikl | Ø $d_s$ [mm] | objednací číslo |
|---|---|---|
| Provedení: FV dle tabulky, strana 15 | | |
| **Vidlice kompletní, levý závit** | 10 | 60001443 |
| **Vidlice kompletní, levý závit** | 12 | 60001444 |
| **Vidlice kompletní, levý závit** | 16 | 60001445 |
| **Vidlice kompletní, levý závit** | 20 | 60001446 |
| **Vidlice kompletní, levý závit** | 24 | 60001447 |
| **Vidlice kompletní, levý závit** | 27 | 60001448 |
| **Vidlice kompletní, levý závit** | 30 | 60001449 |
| **Vidlice kompletní, levý závit** | 36 | 60001450 |
| **Vidlice kompletní, levý závit** | 42 | 60001451 |
| **Vidlice kompletní, levý závit** | 48 | 60001452 |
| **Vidlice kompletní, levý závit** | 52 | 60001453 |
| **Vidlice kompletní, levý závit** | 56 | 60001454 |
| **Vidlice kompletní, levý závit** | 60 | 60001455 |
| **Vidlice kompletní, levý závit** | 76 | 60001456 |
| **Vidlice kompletní, pravý závit** | 10 | 60001458 |
| **Vidlice kompletní, pravý závit** | 12 | 60001459 |
| **Vidlice kompletní, pravý závit** | 16 | 60001460 |
| **Vidlice kompletní, pravý závit** | 20 | 60001461 |
| **Vidlice kompletní, pravý závit** | 24 | 60001462 |
| **Vidlice kompletní, pravý závit** | 27 | 60001463 |
| **Vidlice kompletní, pravý závit** | 30 | 60001464 |
| **Vidlice kompletní, pravý závit** | 36 | 60001465 |
| **Vidlice kompletní, pravý závit** | 42 | 60001466 |
| **Vidlice kompletní, pravý závit** | 48 | 60001467 |
| **Vidlice kompletní, pravý závit** | 52 | 60001468 |
| **Vidlice kompletní, pravý závit** | 56 | 60001469 |
| **Vidlice kompletní, pravý závit** | 60 | 60001470 |
| **Vidlice kompletní, pravý závit** | 76 | 60001471 |

## Halfen Detan-S příslušenství spojka

Spojka s okem nebo bez oka kompletní se dvěma kontramatkami
včetně těsnicí sady - od systému Ø 16 mm
Objednávkové formuláře viz strany 23-25

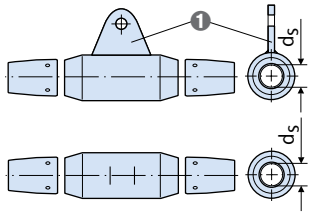


❶ oko

| artikl | Ø $d_s$ [mm] | objednací číslo |
|---|---|---|
| Provedení: FV dle tabulky, strana 15 | | |
| **Spojka bez oka** | 10 | 60001491 |
| **Spojka bez oka** | 12 | 60001492 |
| **Spojka bez oka** | 16 | 60001493 |
| **Spojka bez oka** | 20 | 60001494 |
| **Spojka bez oka** | 24 | 60001495 |
| **Spojka bez oka** | 27 | 60001496 |
| **Spojka bez oka** | 30 | 60001497 |
| **Spojka bez oka** | 36 | 60001498 |
| **Spojka bez oka** | 42 | 60001499 |
| **Spojka bez oka** | 48 | 60001500 |
| **Spojka bez oka** | 52 | 60001501 |
| **Spojka bez oka** | 56 | 60001502 |
| **Spojka bez oka** | 60 | 60001503 |
| **Spojka bez oka** | 76 | 60001504 |
| **Spojka s okem** | 12 | 60001482 |
| **Spojka s okem** | 16 | 60001483 |
| **Spojka s okem** | 20 | 60001484 |
| **Spojka s okem** | 24 | 60001485 |
| **Spojka s okem** | 27 | 60002582 |
| **Spojka s okem** | 30 | 60001486 |
| **Spojka s okem** | 36 | 60001487 |
| **Spojka s okem** | 42 | 60001488 |
| **Spojka s okem** | 48 | 60001489 |
| **Spojka s okem** | 52 | 60001490 |
| **Spojka s okem** | 56 | 60002583 |
| **Spojka s okem** | 60 | 60002584 |
| **Spojka s okem** | 76 | 60002585 |

# Halfen Detan systémy táhel a tlačných prutů



## Halfen Detan-S příslušenství křížová spojka

Křížová spojka kompletní se dvěma kontramatkami
včetně těsnicí sady - od systému Ø 16 mm
Objednávkové formuláře viz strany 23-25

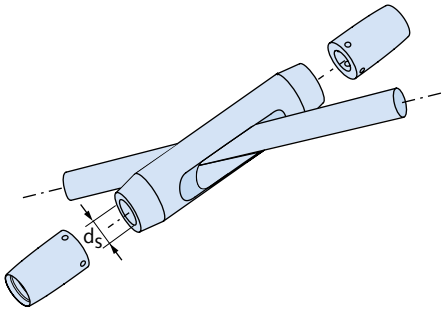


| artikl | Ø $d_s$ [mm] | objednací číslo |
|---|---|---|
| Provedení: FV dle tabulky, strana 15 | | |
| **Křížová spojka** | 10 | 60001509 |
| **Křížová spojka** | 12 | 60001510 |
| **Křížová spojka** | 16 | 60001511 |
| **Křížová spojka** | 20 | 60001512 |
| **Křížová spojka** | 24 | 60001513 |
| **Křížová spojka** | 27 | 60001514 |
| **Křížová spojka** | 30 | 60001515 |
| **Křížová spojka** | 36 | 60001516 |
| **Křížová spojka** | 42 | 60001517 |
| **Křížová spojka** | 48 | 60002645 |
| **Křížová spojka** | 52 | 60001518 |
| **Křížová spojka** | 56 | 60002747 |
| **Křížová spojka** | 60 | 60001519 |
| **Křížová spojka** | 76 | 60002586 |
| **# = Uveďte prosím při objednávce označení výrobku** | | |

## Halfen Detan-S příslušenství kruhová deska

Kruhová deska, samostatný díl, úhly a počty otvorů prosím uveďte při objednávce
Objednávkové formuláře viz strany 23-25

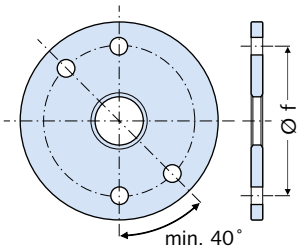


| artikl | Ø $d_s$ [mm] | Ø f [mm] | objednací číslo |
|---|---|---|---|
| Provedení: FV dle tabulky, strana 15 | | | |
| **Kruhová deska K40** | 10 | 90 | 6100000154 |
| **Kruhová deska K40** | 12 | 110 | 6100000154 |
| **Kruhová deska K40** | 16 | 140 | 6100000154 |
| **Kruhová deska K40** | 20 | 180 | 6100000154 |
| **Kruhová deska K40** | 24 | 210 | 6100000154 |
| **Kruhová deska K40** | 27 | 240 | 6100000154 |
| **Kruhová deska K40** | 30 | 260 | 6100000154 |
| **Kruhová deska K40** | 36 | 310 | 6100000154 |
| **Kruhová deska K40** | 42 | 360 | 6100000154 |
| **Kruhová deska K40** | 48 | 420 | 6100000154 |
| **Kruhová deska K40** | 52 | 450 | 6100000154 |
| **Kruhová deska K40** | 56 | 490 | 6100000154 |
| **Kruhová deska K40** | 60 | 520 | 6100000154 |
| **Kruhová deska K40** | 76 | 702 | 6100000154 |

# Halfen Detan systémy táhel a tlačných prutů

## Halfen Detan-D kompletní systém

Halfen Detan-D kompletní systém, Ø $d_s$ 8-42 mm Evropské technické schválení ETA-11/0311

- Skládající se z minimálně jednoho táhla s levým a pravým závitem, dvou vidlic (1x levá, 1x pravá), čepu, pojistných kroužků a kontramatek
- Rozdělení celkové délky na další táhla při použití spojek. Předmontované systémy mohou být případně pro usnadnění přepravy rozděleny na spojce.
- Systém a příslušenství z nerezové oceli
- pevnost v tahu až 650 N/mm$^2$

Příklady konfigurace
Objednací číslo: 6100000089

Systém táhel, Halfen Detan-D, $d_s$ = 24 mm, L = 11200, 2 spojky
Systém táhel, Halfen Detan-D, $d_s$ = 20 mm, L = 6480, křížová spojka

Poznámka: maximálně lze použít 5 spojek

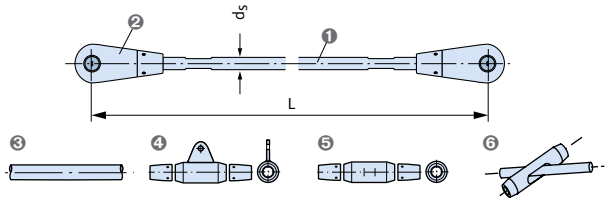


❶ táhlo
❷ vidlice
❸ táhlo bez spojky
❹ spojka s okem
❺ spojka bez oka
❻ křížová spojka

| Ø $d_s$ [mm] | min L [mm] | max. L ① [mm] | objednací číslo |
|---|---|---|---|
| Provedení: A4/L4 dle tabulky, strana 15 | | | |
| **8** | 210 | 6050 | 6100000089 |
| **10** | 250 | 6060 | 6100000089 |
| **12** | 310 | 6070 | 6100000089 |
| **16** | 360 | 6080 | 6100000089 |
| **20** | 440 | 6100 | 6100000089 |
| **24** | 520 | 6120 | 6100000089 |
| **30** | 600 | 6140 | 6100000089 |
| **36** | 700 | 12170 | 6100000089 |
| **42** | 810 | 12220 | 6100000089 |

① Maximální délka systému s jedním táhlem bez prodloužení spojovacími spojkami

# Halfen Detan systémy táhel a tlačných prutů



## Halfen Detan-D příslušenství vidlice

Vidlice kompletní, skládající se z vidlice, čepu, pojistných kroužků a kontramatky

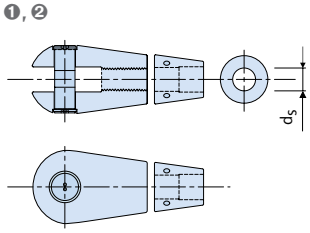


❶ vidlice kompletní, levý závit
❷ vidlice kompletní, pravý závit

| artikl | Ø $d_s$ [mm] | objednací číslo |
|---|---|---|
| Provedení: A4/L4 dle tabulky, strana 15 | | |
| **Vidlice kompletní, levý závit** | 8 | 60002430 |
| **Vidlice kompletní, levý závit** | 10 | 60002431 |
| **Vidlice kompletní, levý závit** | 12 | 60002432 |
| **Vidlice kompletní, levý závit** | 16 | 60002433 |
| **Vidlice kompletní, levý závit** | 20 | 60002434 |
| **Vidlice kompletní, levý závit** | 24 | 60002435 |
| **Vidlice kompletní, levý závit** | 30 | 60002436 |
| **Vidlice kompletní, levý závit** | 36 | 60002437 |
| **Vidlice kompletní, levý závit** | 42 | 60002438 |
| **Vidlice kompletní, pravý závit** | 8 | 50002439 |
| **Vidlice kompletní, pravý závit** | 10 | 50002440 |
| **Vidlice kompletní, pravý závit** | 12 | 50002441 |
| **Vidlice kompletní, pravý závit** | 16 | 50002442 |
| **Vidlice kompletní, pravý závit** | 20 | 50002443 |
| **Vidlice kompletní, pravý závit** | 24 | 50002444 |
| **Vidlice kompletní, pravý závit** | 30 | 50002445 |
| **Vidlice kompletní, pravý závit** | 36 | 50002446 |
| **Vidlice kompletní, pravý závit** | 42 | 50002447 |

## Halfen Detan-D příslušenství spojka

Spojka s okem nebo bez oka kompletní se dvěma kontramatkami

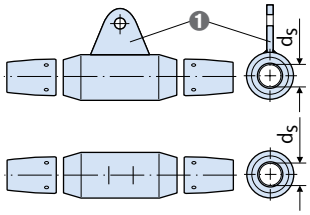


❶ oko

| artikl | Ø $d_s$ [mm] | objednací číslo |
|---|---|---|
| Provedení: A4/L4 dle tabulky, strana 15 | | |
| **Spojka bez oka** | 8 | 60002457 |
| **Spojka bez oka** | 10 | 60002746 |
| **Spojka bez oka** | 12 | 60002458 |
| **Spojka bez oka** | 16 | 60002459 |
| **Spojka bez oka** | 20 | 60002461 |
| **Spojka bez oka** | 24 | 60002462 |
| **Spojka bez oka** | 30 | 60002463 |
| **Spojka bez oka** | 36 | 60002464 |
| **Spojka bez oka** | 42 | 60002465 |
| **Spojka s okem** | 8 | 60002448 |
| **Spojka s okem** | 10 | 60002449 |
| **Spojka s okem** | 12 | 60002450 |
| **Spojka s okem** | 16 | 60002451 |
| **Spojka s okem** | 20 | 60002452 |
| **Spojka s okem** | 24 | 60002453 |
| **Spojka s okem** | 30 | 60002454 |
| **Spojka s okem** | 36 | 60002455 |
| **Spojka s okem** | 42 | 60002456 |

# Halfen Detan systémy táhel a tlačných prutů

## Halfen Detan-D příslušenství křížová spojka

Křížová spojka kompletní se dvěma kontramatkami

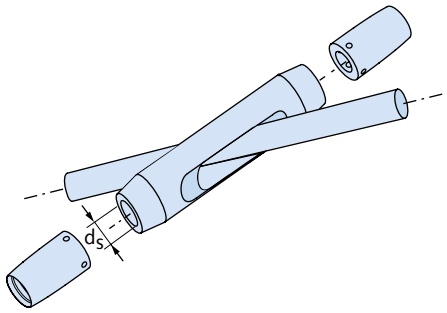


| artikl | Ø $d_s$ [mm] | objednací číslo |
|---|---|---|
| Provedení: A4/L4 dle tabulky, strana 15 | | |
| **Křížová spojka** | 8 | 60002656 |
| **Křížová spojka** | 10 | 60002657 |
| **Křížová spojka** | 12 | 60002658 |
| **Křížová spojka** | 16 | 60002469 |
| **Křížová spojka** | 20 | 60002470 |
| **Křížová spojka** | 24 | 60002471 |
| **Křížová spojka** | 30 | 60002472 |
| **Křížová spojka** | 36 | 60002473 |
| **Křížová spojka** | 42 | 60002659 |

## Halfen Detan-D příslušenství kruhová deska

Kruhová deska, samostatný díl, úhly a počty otvorů prosím uveďte při objednávce

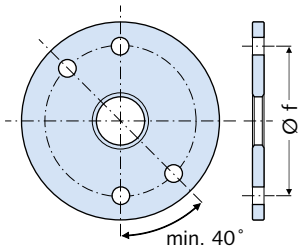


| artikl | Ø $d_s$ [mm] | Ø f [mm] | objednací číslo |
|---|---|---|---|
| Provedení: A4/L4 dle tabulky, strana 15 | | | |
| **Kruhová deska K40** | 8 | 75 | 6100000154 |
| **Kruhová deska K40** | 10 | 90 | 6100000154 |
| **Kruhová deska K40** | 12 | 110 | 6100000154 |
| **Kruhová deska K40** | 16 | 140 | 6100000154 |
| **Kruhová deska K40** | 20 | 180 | 6100000154 |
| **Kruhová deska K40** | 24 | 210 | 6100000154 |
| **Kruhová deska K40** | 30 | 260 | 6100000154 |
| **Kruhová deska K40** | 36 | 315 | 6100000154 |
| **Kruhová deska K40** | 42 | 365 | 6100000154 |

# Halfen produkty pro výstavbu výtahů

(Kotevní body pro břemena ve stropě šachty)



## HLX Lift-Box

Kotevní bod s lanovou smyčkou
Evropské technické posouzení ETA-17/0488

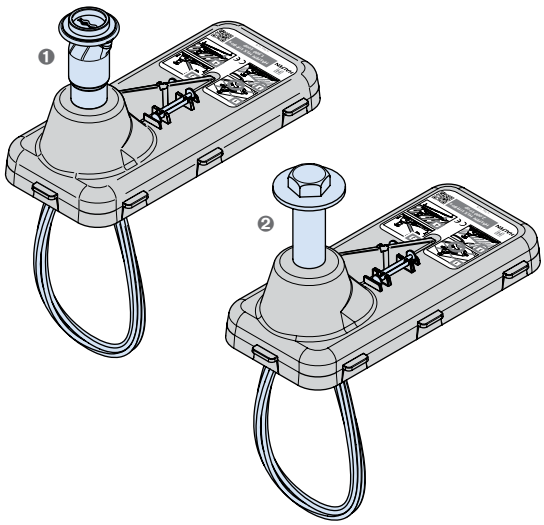

❶ T-FIXX®
❷ pouzdro

| artikl | úroveň zatížení (kg) | tloušťka stropu [mm] | barva | balení [ks] | objednací číslo |
|---|---|---|---|---|---|
| Provedení: dle katalogu | | | | | |
| **HLX Lift-Box 1500 smyčka** | 1500 | 150 | šedá | 1 | 1000201459 |
| **HLX Lift-Box 2000 smyčka** | 2000 | 150 | modrá | 1 | 1000201460 |

## HLX Lift-Box

Kotevní bod s řetězovým okem
Evropské technické posouzení ETA-17/0488

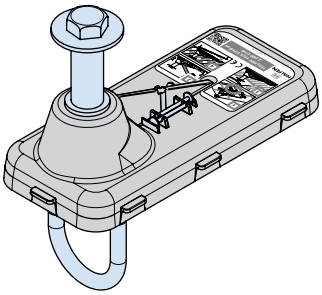

| artikl | úroveň zatížení (kg) | tloušťka stropu [mm] | barva | balení [ks] | objednací číslo |
|---|---|---|---|---|---|
| Provedení: dle katalogu | | | | | |
| **HLX Lift-Box 2000 oko** | 2000 | 150 | modrá | 1 | 1000201461 |
| **HLX Lift-Box 4000 oko** | 4000 | 220 | červená | 1 | 1000201462 |

## HLX Lift-Box PI pro dodatečnou montáž

Kotevní bod s lanovým okem pro dodatečnou instalaci do železobetonových stropů podle směrnice EU o strojních zařízeních 2006/42/ES

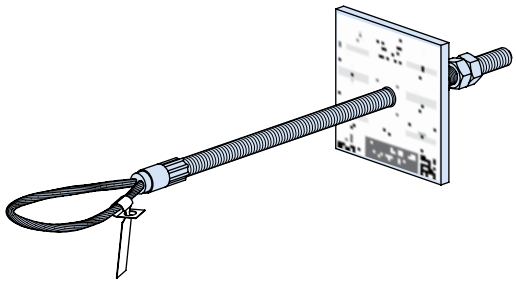

| artikl | úroveň zatížení (kg) | tloušťka stropu [mm] | balení [ks] | objednací číslo |
|---|---|---|---|---|
| Provedení: dle katalogu | | | | |
| **HLX Lift-Box PI- 500** | 500 | 100 | 1 | 1000204372 |
| **HLX Lift-Box PI- 1000** | 1000 | 100 | 1 | 1000201463 |
| **HLX Lift-Box PI- 2500** | 2500 | 140 | 1 | 1000201464 |
| **HLX Lift-Box PI- 4000** | 4000 | 160 | 1 | 1000201465 |

# Halfen produkty pro výstavbu výtahů

(Kotevní body pro osobní ochranné prostředky ve stropu šachty)

## HLX Lift-Box PSA

Kotevní bod pro osobní ochranné prostředky
Evropské technické posouzení ETA-22/0184

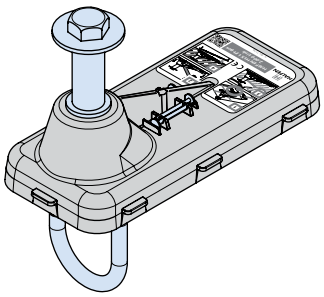

| artikl | počet osob | tloušťka stropu [mm] | barva | balení [ks] | objednací číslo |
|---|---|---|---|---|---|
| Provedení: dle katalogu | | | | | |
| **HLX Lift-Box PSA** | až čtyři osoby | 150 | žlutá | 1 | 1000204352 |

## PSA kotvící bod

Kotevní bod pro osobní ochranné prostředky
Evropské technické posouzení pro T-FIXX® ETA-13/0222

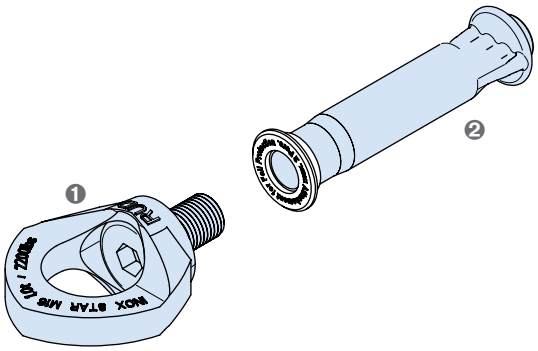

❶ kotevní bod
❷ kotva pro kotvící bod

| artikl | d x L [mm] | počet osob | balení [ks] | objednací číslo |
|---|---|---|---|---|
| Provedení: A4 dle tabulky, strana 15 | | | | |
| **T-FIXX / FP** ① | M16x110 | až dvě osoby | 1 | 1000200647 |
| **PSA okružní šroub** | M16x24 | až dvě osoby | 1 | 3000021768 |

① FP = ochrana proti pádu / zajištění proti pádu

## PSA-PI pro dodatečnou montáž

Kotevní bod pro osobní ochranné prostředky pro dodatečnou montáž
Schválené kotvení dle ETA-07/0256

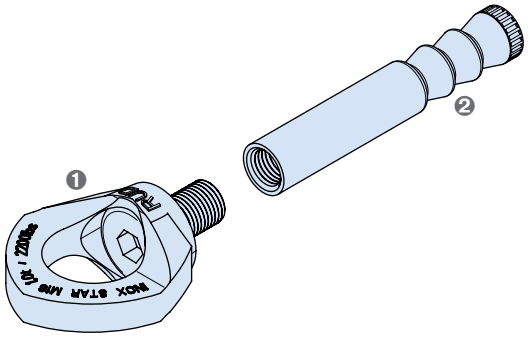

❶ kotevní bod
❷ chemická hmoždinka pro kotvící bod

| artikl | d x L [mm] | počet osob | balení [ks] | objednací číslo |
|---|---|---|---|---|
| Provedení: GV dle tabulky, strana 15 | | | | |
| **HB-VMZ-IG / FP** ① | M16x115 | až dvě osoby | 1 | 3000024130 |
| **PSA okružní šroub** | M16x24 | až dvě osoby | 1 | 3000024669 |
| Provedení: A4 dle tabulky, strana 15 | | | | |
| **HB-VMZ-IG / FP** ① | M16x115 | až dvě osoby | 1 | 3000024129 |
| **PSA okružní šroub** | M16x24 | až dvě osoby | 1 | 3000021768 |

① FP = ochrana proti pádu / zajištění proti pádu

# Halfen systémy hmoždin



## HB-V-A kotevní svorník

S maticí a podložkou U schváleno pro beton bez trhlin
Evropské technické posouzení ETA-07/0257

| artikl | Ø | svěrací tloušťka | délka hmoždinky | | balení [ks] ① | objednací číslo |
|---|---|---|---|---|---|---|
| Provedení: GV dle tabulky, strana 15 | | | | | | |
| HB - V - A | 10- | 30/ | 130 | GV | 10 | 3000024098 |
| HB - V - A | 10- | 65/ | 165 | GV | 10 | 3000024099 |
| HB - V - A | 12- | 35/ | 160 | GV | 10 | 3000021476 |
| HB - V - A | 12- | 85/ | 210 | GV | 10 | 3000024101 |
| HB - V - A | 16- | 20/ | 165 | GV | 10 | 3000021473 |
| HB - V - A | 16- | 45/ | 190 | GV | 10 | 3000024095 |
| Provedení: FV dle tabulky, strana 15 | | | | | | |
| HB - V - A | 10- | 30/ | 130 | FV | 10 | 3000021474 |
| HB - V - A | 12- | 35/ | 160 | FV | 10 | 3000021475 |
| HB - V - A | 12- | 95/ | 220 | FV | 10 | 3000024104 |
| Provedení: A4 dle tabulky, strana 15 | | | | | | |
| HB - V - A | 8- | 20/ | 110 | A4 | 10 | 3000021460 |
| HB - V - A | 10- | 15/ | 115 | A4 | 10 | 3000021461 |
| HB - V - A | 10- | 30/ | 130 | A4 | 10 | 3000021462 |
| HB - V - A | 10- | 65/ | 165 | A4 | 10 | 3000021463 |
| HB - V - A | 10- | 90/ | 190 | A4 | 10 | 3000024105 |
| HB - V - A | 12- | 10/ | 135 | A4 | 10 | 3000021464 |
| HB - V - A | 12- | 35/ | 160 | A4 | 10 | 3000021465 |
| HB - V - A | 12- | 55/ | 180 | A4 | 10 | 3000021466 |
| HB - V - A | 12- | 65/ | 190 | A4 | 10 | 3000021480 |
| HB - V - A | 12- | 95/ | 220 | A4 | 10 | 3000021478 |
| HB - V - A | 16- | 20/ | 165 | A4 | 10 | 3000021467 |
| HB - V - A | 16- | 45/ | 190 | A4 | 10 | 3000021468 |
| HB - V - A | 16- | 65/ | 210 | A4 | 10 | 3000021469 |
| HB - V - A | 16- | 85/ | 230 | A4 | 10 | 3000021479 |
| HB - V - A | 20- | 20/ | 220 | A4 | 10 | 3000021470 |
| HB - V - A | 20- | 60/ | 260 | A4 | 10 | 3000021471 |

Kotvící svorník M8 - M24 s vnějším šestihranem. Další délky na vyžádání
① Na každou balicí jednotku je přiložen jeden osazovací nástroj.

## HB-VZ-P maltová patrona

Dvousložková malta ve skleněné patroně, bez styrenu pro kotevní svorník HB-V-A

| artikl | Ø | balení [ks] | objednací číslo |
|---|---|---|---|
| Provedení: dle katalogu | | | |
| HB - VZ - P | 10 | 10 | 3000024176 |
| HB - VZ - P | 12 | 10 | 3000024177 |
| HB - VZ - P | 16 | 10 | 3000024178 |
| HB - VZ - P | 20 | 10 | 3000021587 |

## HB-VMZ-A kotevní svorník

S maticí a podložkou U schváleno pro beton s trhlinami i bez trhlin
Evropské technické posouzení ETA-07/0256

| artikl hloubka kotvení | Ø | svěrací tloušťka | délka hmoždinky | | balení [ks] | objednací číslo |
|---|---|---|---|---|---|---|
| Provedení: GV dle tabulky, strana 15 | | | | | | |
| HB - VMZ - A | 60 | 10- | 30/ | 105 GV | 10 | 3000024139 |
| HB - VMZ - A | 80 | 12- | 50/ | 150 GV | 10 | 3000024140 |
| HB - VMZ - A | 125 | 12- | 25/ | 170 GV | 10 | 3000021565 |
| HB - VMZ - A | 125 | 16- | 60/ | 210 GV | 10 | 3000024141 |
| HB - VMZ - A | 170 | 20- | 50/ | 255 GV | 5 | 3000024142 |
| Provedení: A4 dle tabulky, strana 15 | | | | | | |
| HB - VMZ - A | 60 | 10- | 10/ | 85 A4 | 10 | 3000024133 |
| HB - VMZ - A | 60 | 10- | 20/ | 95 A4 | 10 | 3000021551 |
| HB - VMZ - A | 60 | 10- | 30/ | 105 A4 | 10 | 3000024134 |
| HB - VMZ - A | 60 | 10- | 60/ | 135 A4 | 10 | 3000021552 |
| HB - VMZ - A | 60 | 10- | 100/ | 175 A4 | 10 | 3000024135 |
| HB - VMZ - A | 80 | 12- | 10/ | 110 A4 | 10 | 3000021553 |
| HB - VMZ - A | 80 | 12- | 25/ | 125 A4 | 10 | 3000021554 |
| HB - VMZ - A | 80 | 12- | 50/ | 150 A4 | 10 | 7000002352 |
| HB - VMZ - A | 80 | 12- | 60/ | 160 A4 | 10 | 3000021566 |
| HB - VMZ - A | 80 | 12- | 100/ | 200 A4 | 10 | 3000024136 |
| HB - VMZ - A | 100 | 12- | 60/ | 180 A4 | 10 | 3000021555 |
| HB - VMZ - A | 125 | 12- | 60/ | 205 A4 | 10 | 3000024148 |
| HB - VMZ - A | 90 | 16- | 30/ | 145 A4 | 10 | 3000024144 |
| HB - VMZ - A | 90 | 16- | 60/ | 175 A4 | 10 | 7000201775 |
| HB - VMZ - A | 105 | 16- | 30/ | 160 A4 | 10 | 3000024145 |
| HB - VMZ - A | 105 | 16- | 60/ | 190 A4 | 10 | 3000024149 |
| HB - VMZ - A | 125 | 16- | 30/ | 180 A4 | 10 | 3000021556 |
| HB - VMZ - A | 125 | 16- | 60/ | 210 A4 | 10 | 3000021567 |
| HB - VMZ - A | 125 | 16- | 100/ | 250 A4 | 10 | 3000021557 |
| HB - VMZ - A | 115 | 20- | 30/ | 175 A4 | 5 | 3000021563 |
| HB - VMZ - A | 170 | 20- | 20/ | 225 LG A4 ① | 5 | 3000021564 |
| HB - VMZ - A | 170 | 20- | 50/ | 255 A4 | 5 | 3000021558 |
| HB - VMZ - A | 200 | 24- | 50/ | 290 A4 | 5 | 3000021559 |

① Verze LG se závitem až k povrchu betonu
Další rozměry a délky závitů na vyžádání

# Halfen systémy hmoždin

## HB-VMZ injekční systém

Dvousložková malta Evropské schválení pro beton s trhlinami i bez trhlin

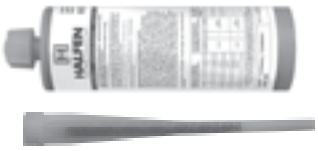

| artikl | objednací číslo |
|---|---|
| Provedení: dvousložková malta, bez styrenu | |
| **HB-VMZ 300 ml** | 3000024171 |
| **HB-VM-X statický směšovač** | 3000021571 |
| **HB-VM-XE (200 mm) prodloužení pro směšovač** | 3000021575 |

① HB-VMZ 300 ml lze vytlačit standardní silikonovou pistolí.
② Kartuše jsou k dispozici i jednotlivě

## HB-VMU-A kotevní svorník

Schváleno pro beton s trhlinami i bez trhlin
Evropské technické schválení ETA-16/0691
také pro zdivo
Evropské technické schválení ETA-17/0196

| artikl | Ø | svěrací tloušťka | délka hmoždinky | | balení [ks] | objednací číslo |
|---|---|---|---|---|---|---|
| Provedení: GV dle tabulky, strana 15 | | | | | | |
| **HB - VMU - A** | **8-** | **20/** | **110** | **GV** | 10 | 3000024109 |
| **HB - VMU - A** | **10-** | **10/** | **110** | **GV** | 10 | 3000024110 |
| **HB - VMU - A** | **10-** | **50/** | **150** | **GV** | 10 | 3000021487 |
| **HB - VMU - A** | **12-** | **125/** | **250** | **GV** | 10 | 3000024113 |
| Provedení: A4 dle tabulky, strana 15 | | | | | | |
| **HB - VMU - A** | **8-** | **20/** | **110** | **A4** | 10 | 3000021481 |
| **HB - VMU - A** | **8-** | **55/** | **145** | **A4** | 10 | 3000024114 |
| **HB - VMU - A** | **10-** | **10/** | **110** | **A4** | 10 | 3000024108 |
| **HB - VMU - A** | **10-** | **30/** | **130** | **A4** | 10 | 3000020005 |
| **HB - VMU - A** | **10-** | **50/** | **150** | **A4** | 10 | 3000021482 |
| **HB - VMU - A** | **10-** | **90/** | **190** | **A4** | 10 | 3000021483 |
| **HB - VMU - A** | **12-** | **15/** | **120** | **A4** | 10 | 3000021484 |
| **HB - VMU - A** | **12-** | **50/** | **175** | **A4** | 10 | 3000021485 |
| **HB - VMU - A** | **12-** | **85/** | **210** | **A4** | 10 | 3000021486 |

Další velikosti na vyžádání

## HB-VM-SH pouzdro

Pro použití v děrovaném zdivu

| artikl | Ø [mm] | vhodné pro: | hloubka osazení [mm] | balení [ks] | objednací číslo |
|---|---|---|---|---|---|
| Provedení: polypropylen | | | | | |
| **HB - VM - SH** | 16x85 | M8 / M10 | 80 | 10 | 3000021572 |
| **HB - VM - SH** | 16x130 | M8 / M10 | 130 | 10 | 3000021573 |
| **HB - VM - SH** | 20x85 | M12 / M16 | 80 | 10 | 3000021574 |
| **HB - VM - SH** | 20x130 | M12 / M16 | 130 | 10 | 3000024159 |

## HB-VMU plus injekční systém

Injekční malta - kartuše
Schváleno pro beton s trhlinami i bez trhlin, HB-VMU plus ETA-schválení 16/0691 Schváleno pro zdivo, HB-VMU plus ETA-schválení 17/0196

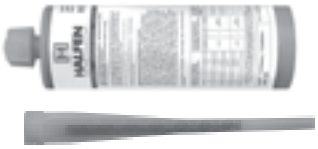

| artikl | obsah [ml] | balení[ks] ② | objednací číslo |
|---|---|---|---|
| Provedení: polypropylen | | | |
| **HB-VMU plus 300 ml** | 300 ml | 12 | 3000024172 |
| **HB-VM-X statický směšovač** | | | 3000021571 |
| **HB-VM-XE (200 mm) prodloužení pro směšovač** | | | 3000021575 |

① HB-VMU plus 300 ml lze vytlačit standardní silikonovou pistolí
② Kartuše jsou k dispozici i jednotlivě

# Halfen systémy hmoždin



## HB-RB čisticí kartáč

Pro vyčištění vrtaných otvorů. Pro průměr otvoru 10 - 28 mm

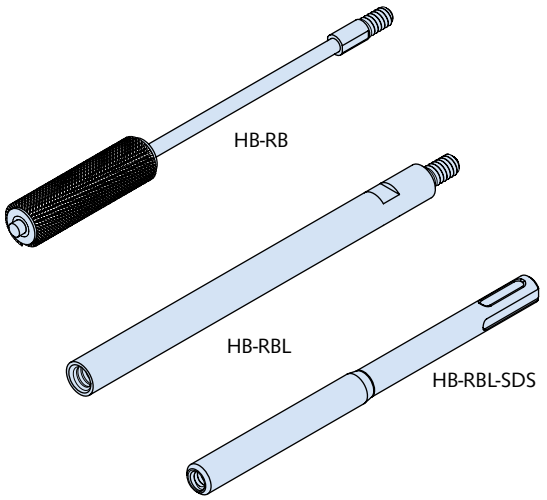


| artikl | vhodné pro: | balení [ks] | objednací číslo |
|---|---|---|---|
| Provedení: ocelový drát | | | |
| **HB-RB 10** | HB-VMZ, HB-V, HB-VMU M10 | 1 | 3000024161 |
| **HB-RB 12** | HB-VMZ, HB-V, HB-VMU M9 | 1 | 3000024162 |
| **HB-RB 14** | HB-VMZ, HB-V, HB-VMU M12 | 1 | 3000021580 |
| **HB-RB 16** | HB-VMU plus M12 ① | 1 | 3000024169 |
| **HB-RB 18** | HB-VMZ, HB-V, HB-VMU M16 | 1 | 3000024163 |
| **HB-RB 20** | HB-VMU plus M16 ① | 1 | 3000024170 |
| **HB-RB 22** | HB-VMZ 115, HB-VMU M20 | 1 | 3000024164 |
| **HB-RB 24** | HB-VMZ M20 | 1 | 3000024167 |
| **HB-RB 26** | HB-VMZ, HB-V M20, HB-VMU M24 | 1 | 3000024165 |
| **HB-RB 28** | HB-V M24 | 1 | 3000024168 |
| **Příslušenství pro čisticí kartáče HB-RB** | | | |
| **HB-RBL-SDS M6 SDS-upínání** | všechny varianty HB-RB | 1 | 3000024173 |
| **HB-RBL M6 prodloužení** | všechny varianty HB-RB | 1 | 3000024174 |

① Pro zdivo

## HB-VM-P vytlačovací pistole

| artikl | objednací číslo |
|---|---|
| Provedení: kov | |
| **HB-VM-P 345** ① | 3000021576 |
| **HB-VM-P 420 Profi** ② | 3000021577 |

① vhodné pro 280ml kartuše
② vhodné pro 410ml a 420ml kartuše

## Vyfukovací pistole/vyfukovací pumpička/příslušenství

Příslušenství pro vyčištění vrtaných otvorů

HB VM-AP

HB VM-ABP

| artikl | vhodné pro vrtané otvory Ø [mm] | množství [ks] | objednací číslo |
|---|---|---|---|
| Provedení: dle katalogu | | | |
| **HB-VM-AP 360** | 8-35 | 1 | 3000022674 |
| **HB-VM-ABP** | 22-26 | 1 | 3000024166 |

# Halfen systémy hmoždin

## HB-B mechanická hmoždina

Schváleno pro beton s trhlinami i bez trhlin
Evropské technické schválení ETA-07/0247

| artikl | Ø | svěrací tloušťka | délka hmož-dinky | | balení [ks] | objednací číslo |
|---|---|---|---|---|---|---|
| Provedení: GV dle tabulky, strana 15 | | | | | | |
| HB-B | 10- | 10-16/ | 85 | GV | 50 | 3000024118 |
| HB-B | 10- | 20-26/ | 95 | GV | 50 | 3000021530 |
| HB-B | 12- | 10-25/ | 105 | GV | 25 | 3000021533 |
| HB-B | 12- | 15-30/ | 110 | GV | 25 | 3000021529 |
| HB-B | 12- | 30-45/ | 125 | GV | 25 | 3000024117 |
| HB-B | 12- | 65-80/ | 160 | GV | 25 | 3000024119 |
| HB-B | 16- | 10-28/ | 130 | GV | 20 | 3000024120 |
| Provedení: A4 dle tabulky, strana 15 | | | | | | |
| HB-B | 8- | 15-24/ | 80 | A4 | 100 | 3000021506 |
| HB-B | 8- | 20-29/ | 85 | A4 | 100 | 3000021520 |
| HB-B | 8- | 30-39/ | 95 | A4 | 100 | 3000021507 |
| HB-B | 8- | 45-54/ | 110 | A4 | 100 | 3000021508 |
| HB-B | 10- | 15-21/ | 90 | A4 | 50 | 3000021509 |
| HB-B | 10- | 20-26/ | 95 | A4 | 50 | 3000021521 |
| HB-B | 10- | 30-36/ | 105 | A4 | 50 | 3000021522 |
| HB-B | 10- | 45-51/ | 120 | A4 | 50 | 3000021510 |
| HB-B | 10- | 50-56/ | 125 | A4 | 50 | 3000021523 |
| HB-B | 10- | 70-76/ | 145 | A4 | 50 | 3000021524 |
| HB-B | 12- | 10/ | 95 | A4 | 25 | 3000021525 |
| HB-B | 12- | 10-25/ | 105 | A4 | 25 | 3000021531 |
| HB-B | 12- | 15-30/ | 110 | A4 | 25 | 3000021511 |
| HB-B | 12- | 20-35/ | 115 | A4 | 25 | 3000021512 |
| HB-B | 12- | 30-45/ | 125 | A4 | 25 | 3000021513 |
| HB-B | 12- | 50-65/ | 145 | A4 | 25 | 3000021514 |
| HB-B | 12- | 65-80/ | 160 | A4 | 25 | 3000021526 |
| HB-B | 12- | 85-100/ | 180 | A4 | 25 | 3000021515 |
| HB-B | 16- | 10-26/ | 130 | A4 | 20 | 3000021532 |
| HB-B | 16- | 30-46/ | 150 | A4 | 20 | 3000021516 |
| HB-B | 16- | 60-76/ | 180 | A4 | 20 | 3000021517 |
| HB-B | 16- | 100-116/ | 220 | A4 | 10 | 3000022854 |
| HB-B | 20- | 5-27/ | 150 | A4 | 10 | 3000021527 |
| HB-B | 20- | 35-57/ | 180 | A4 | 10 | 3000021528 |
| HB-B | 20- | 60-82/ | 205 | A4 | 10 | 3000021518 |

## HB-B-IG mechanická hmoždina

| artikl | hloubka osazení [mm] | balení [ks] | objednací číslo |
|---|---|---|---|
| Provedení: A4 dle tabulky, strana 15 | | | |
| HB-B-IG M10 x 60 A4 | ① | 50 | 3000021534 |
| HB-B-IG M12 x 75 A4 | ① | 25 | 3000021535 |

① HB-B-IG s montážním šroubem lehce zatlouct pod povrch betonu.

# Halfen systémy hmoždin



## HB-BZ mechanická hmoždina

Schváleno pro beton s trhlinami i bez trhlin
Evropské technické schválení ETA-07/0249

| artikl | Ø | svěrací tloušťka | délka hmož-dinky | | balení [ks] | objednací číslo |
|---|---|---|---|---|---|---|
| Provedení: GV dle tabulky, strana 15 | | | | | | |
| **HB-BZ** | **8-** | **10-21/** | **75** | **GV** | 100 | 3000021539 |
| **HB-BZ** | **8-** | **15-26/** | **80** | **GV** | 100 | 3000021540 |
| **HB-BZ** | **8-** | **30-41/** | **95** | **GV** | 100 | 3000022673 |
| **HB-BZ** | **10-** | **10-30/** | **90** | **GV** | 50 | 3000021541 |
| **HB-BZ** | **10-** | **30-50/** | **110** | **GV** | 50 | 3000021542 |
| **HB-BZ** | **10-** | **50-70/** | **130** | **GV** | 50 | 3000021543 |
| **HB-BZ** | **12-** | **15-35/** | **110** | **GV** | 25 | 3000021544 |
| **HB-BZ** | **12-** | **30-50/** | **125** | **GV** | 25 | 3000021545 |
| **HB-BZ** | **12-** | **50-70/** | **145** | **GV** | 25 | 3000021546 |
| **HB-BZ** | **12-** | **65-85/** | **160** | **GV** | 25 | 3000021547 |
| **HB-BZ** | **12-** | **85-105/** | **180** | **GV** | 25 | 3000021548 |
| **HB-BZ** | **16-** | **25-45/** | **145** | **GV** | 20 | 3000021549 |
| **HB-BZ** | **16-** | **50-70/** | **170** | **GV** | 20 | 3000024127 |
| **HB-BZ** | **16-** | **80-100/** | **200** | **GV** | 10 | 3000024128 |
| Provedení: A4 dle tabulky, strana 15 | | | | | | |
| **HB-BZ** | **8-** | **10-21/** | **75** | **A4** | 100 | 3000021491 |
| **HB-BZ** | **8-** | **15-26/** | **80** | **A4** | 100 | 3000021499 |
| **HB-BZ** | **8-** | **30-41/** | **95** | **A4** | 100 | 3000024116 |
| **HB-BZ** | **8-** | **50-61/** | **115** | **A4** | 100 | 3000021492 |
| **HB-BZ** | **10-** | **10-30/** | **90** | **A4** | 50 | 3000021493 |
| **HB-BZ** | **10-** | **15-35/** | **95** | **A4** | 50 | 3000021500 |
| **HB-BZ** | **10-** | **30-50/** | **110** | **A4** | 50 | 3000021501 |
| **HB-BZ** | **10-** | **50-70/** | **130** | **A4** | 50 | 3000021494 |
| **HB-BZ** | **12-** | **15-35/** | **110** | **A4** | 25 | 3000021495 |
| **HB-BZ** | **12-** | **20-40/** | **115** | **A4** | 25 | 3000021502 |
| **HB-BZ** | **12-** | **30-50/** | **125** | **A4** | 25 | 3000021503 |
| **HB-BZ** | **12-** | **50-70/** | **145** | **A4** | 25 | 3000021496 |
| **HB-BZ** | **12-** | **85-105/** | **180** | **A4** | 25 | 3000021504 |
| **HB-BZ** | **16-** | **25-45/** | **145** | **A4** | 20 | 3000021497 |
| **HB-BZ** | **16-** | **50-70/** | **170** | **A4** | 20 | 3000021498 |
| **HB-BZ** | **16-** | **65-85/** | **185** | **A4** | 20 | 3000021505 |
| **HB-BZ** | **16-** | **100/** | **220** | **A4** | 10 | 3000024115 |
| **HB-BZ** | **20-** | **30/** | **165** | **A4** | 10 | 7000002351 |
| **HB-BZ** | **20-** | **60/** | **195** | **A4** | 10 | 3000021489 |
| **HB-BZ** | **20-** | **100/** | **235** | **A4** | 5 | 3000021490 |
| Další délky na vyžádání | | | | | | |

## HB-BZ-U mechanická hmoždina

S velkou podložkou DIN EN ISO 7093 (DIN 9024) Schváleno pro beton s trhlinami i bez trhlin
Evropské technické schválení ETA-07/0249

| artikl | Ø | svěrací tloušťka | délka hmož-dinky | | balení [ks] | objednací číslo |
|---|---|---|---|---|---|---|
| Provedení: GV dle tabulky, strana 15 | | | | | | |
| **HB-BZ-U** | **8-** | **15-26/** | **80** | **GV** | 100 | 3000021550 |
| **HB-BZ-U** | **12-** | **15-35/** | **110** | **GV** | 25 | 7000002343 |
| **HB-BZ-U** | **12-** | **30-50/** | **125** | **GV** | 25 | 7000201774 |
| Provedení: A4 dle tabulky, strana 15 | | | | | | |
| **HB-BZ-U** | **8-** | **15-26/** | **80** | **A4** | 100 | 3000021536 |
| **HB-BZ-U** | **12-** | **50-70/** | **145** | **A4** | 25 | 3000021537 |
| **HB-BZ-U** | **16-** | **25-45/** | **145** | **A4** | 20 | 3000021538 |
| Další délky na vyžádání | | | | | | |

# Příslušenství profilů Halfen

(Kotevní pásky)

## HKZ

Halfen kotevní pásek s ozubenou protidestičkou ①

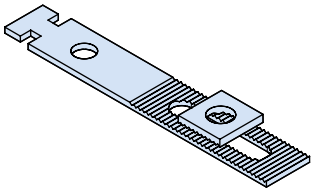

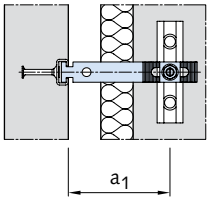


| artikl | rozměr $a_1$ [mm] | objednací číslo |
|---|---|---|
| Provedení: GV dle tabulky, strana 15 | | |
| **HKZ 28/15 -** | 50 - GV | 60000904 |
| **HKZ 28/15 -** | 75 - GV | 60000905 |
| **HKZ 28/15 -** | 100 - GV | 60000906 |
| **HKZ 28/15 -** | 125 - GV | 60000907 |
| **HKZ 28/15 -** | 150 - GV | 60000908 |
| **HKZ 28/15 -** | 175 - GV | 60000909 |
| **HKZ 28/15 -** | 200 - GV | 60000910 |
| **HKZ 28/15 -** | 225 - GV | 60000913 |
| **HKZ 28/15 -** | 250 - GV | 60000914 |
| | | |
| **HKZ 38/17 -** | 75 - GV | 60000922 |
| **HKZ 38/17 -** | 100 - GV | 60000923 |
| **HKZ 38/17 -** | 125 - GV | 60000924 |
| **HKZ 38/17 -** | 150 - GV | 60000925 |
| **HKZ 38/17 -** | 175 - GV | 60000926 |
| **HKZ 38/17 -** | 200 - GV | 60000927 |
| **HKZ 38/17 -** | 225 - GV | 60000932 |
| **HKZ 38/17 -** | 250 - GV | 60000933 |
| **HKZ 38/17 -** | 275 - GV | 60000934 |
| **HKZ 38/17 -** | 300 - GV | 60000935 |
| Provedení: A4 dle tabulky, strana 15 | | |
| **HKZ 28/15 -** | 50 - A4 | 60000897 |
| **HKZ 28/15 -** | 75 - A4 | 60000898 |
| **HKZ 28/15 -** | 100 - A4 | 60000899 |
| **HKZ 28/15 -** | 125 - A4 | 60000900 |
| **HKZ 28/15 -** | 150 - A4 | 60000901 |
| **HKZ 28/15 -** | 175 - A4 | 60000902 |
| **HKZ 28/15 -** | 200 - A4 | 60000903 |
| **HKZ 28/15 -** | 225 - A4 | 60000911 |
| **HKZ 28/15 -** | 250 - A4 | 60000912 |
| | | |
| **HKZ 38/17 -** | 75 - A4 | 60000915 |
| **HKZ 38/17 -** | 100 - A4 | 60000916 |
| **HKZ 38/17 -** | 125 - A4 | 60000917 |
| **HKZ 38/17 -** | 150 - A4 | 60000918 |
| **HKZ 38/17 -** | 175 - A4 | 60000919 |
| **HKZ 38/17 -** | 200 - A4 | 60000920 |
| **HKZ 38/17 -** | 225 - A4 | 60000928 |
| **HKZ 38/17 -** | 250 - A4 | 60000929 |
| **HKZ 38/17 -** | 275 - A4 | 60000930 |
| **HKZ 38/17 -** | 300 - A4 | 60000931 |

① Halfen šroub a Halfen profil objednávejte zvlášť

## HKZ-GF

Halfen kotevní pásek s ozubenou protidestičkou ①

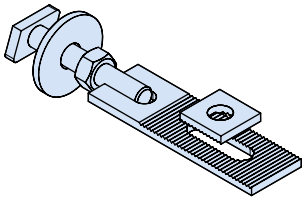

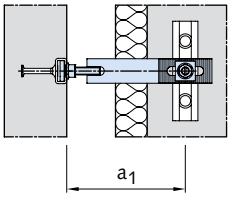


| artikl | rozměr $a_1$ [mm] | objednací číslo |
|---|---|---|
| Provedení: GV dle tabulky, strana 15 | | |
| **HKZ-GF 28/15 -** | 75 - GV | 60000946 |
| **HKZ-GF 28/15 -** | 100 - GV | 60000947 |
| **HKZ-GF 28/15 -** | 150 - GV | 60000948 |
| **HKZ-GF 28/15 -** | 175 - GV | 60000949 |
| | | |
| **HKZ-GF 38/17 -** | 100 - GV | 60000958 |
| **HKZ-GF 38/17 -** | 125 - GV | 60000959 |
| **HKZ-GF 38/17 -** | 150 - GV | 60000960 |
| **HKZ-GF 38/17 -** | 175 - GV | 60000961 |
| Provedení: A4 dle tabulky, strana 15 | | |
| **HKZ-GF 28/15 -** | 75 - A4 | 60000941 |
| **HKZ-GF 28/15 -** | 100 - A4 | 60000942 |
| **HKZ-GF 28/15 -** | 125 - A4 | 60000943 |
| **HKZ-GF 28/15 -** | 150 - A4 | 60000944 |
| **HKZ-GF 28/15 -** | 175 - A4 | 60000945 |
| | | |
| **HKZ-GF 38/17 -** | 100 - A4 | 60000953 |
| **HKZ-GF 38/17 -** | 125 - A4 | 60000954 |
| **HKZ-GF 38/17 -** | 150 - A4 | 60000955 |
| **HKZ-GF 38/17 -** | 175 - A4 | 60000956 |
| **HKZ-GF 38/17 -** | 200 - A4 ② | 60000962 |
| **HKZ-GF 38/17 -** | 225 - A4 ② | 60000963 |
| **HKZ-GF 38/17 -** | 250 - A4 ② | 60000964 |

① Halfen šroub a Halfen profil objednávejte zvlášť
② Omezená tlaková síla

# Příslušenství profilů Halfen

(Kotevní pásky)



## HKZ-GU

Halfen kotevní pásek se ozubenou destičkou ①

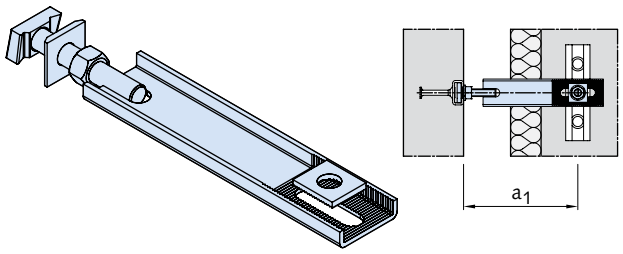


| artikl | rozměr $a_1$ [mm] | objednací číslo |
|---|---|---|
| Provedení: GV dle tabulky, strana 15 | | |
| **HKZ-GU 38/17 -** | 200 - GV | 60000968 |
| **HKZ-GU 38/17 -** | 225 - GV | 60000969 |
| **HKZ-GU 38/17 -** | 250 - GV | 60000970 |
| | | |
| **HKZ-GU 50/30 -** | 200 - GV | 60000978 |
| **HKZ-GU 50/30 -** | 225 - GV | 60000979 |
| **HKZ-GU 50/30 -** | 250 - GV | 60000980 |
| **HKZ-GU 50/30 -** | 275 - GV | 60000981 |
| **HKZ-GU 50/30 -** | 300 - GV | 60000982 |
| Provedení: A4 dle tabulky, strana 15 | | |
| **HKZ-GU 38/17 -** | 200 - A4 | 60000965 |
| **HKZ-GU 38/17 -** | 225 - A4 | 60000966 |
| **HKZ-GU 38/17 -** | 250 - A4 | 60000967 |
| | | |
| **HKZ-GU 50/30 -** | 200 - A4 | 60000973 |
| **HKZ-GU 50/30 -** | 225 - A4 | 60000974 |
| **HKZ-GU 50/30 -** | 250 - A4 | 60000975 |
| **HKZ-GU 50/30 -** | 275 - A4 | 60000976 |
| **HKZ-GU 50/30 -** | 300 - A4 | 60000977 |

① Halfen šroub a Halfen profil objednávejte zvlášť

## HNA

Halfen kotva pro připojení dřevěných konstrukcí k Halfen profilům HTA-CE 28/15 nebo HTA-CE 38/17

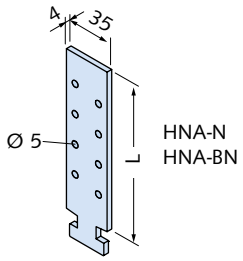


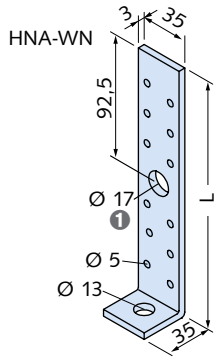


❶ 120 bez RL Ø 17

| artikl délka l [mm] | vhodné pro profily Halfen typ HTA-CE | balení [ks] | objednací číslo |
|---|---|---|---|
| Provedení: FV dle tabulky, strana 15 | | | |
| **HNA- N 95 - FV** | 28/15 | 150 | 3000023049 |
| **HNA- N 120 - FV** | 28/15 | 150 | 3000020644 |
| | | | |
| **HNA- BN 95 - FV** | 38/17 | 150 | 3000023050 |
| **HNA- BN 120 - FV** | 38/17 | 150 | 3000020645 |
| **HNA- BN 185 - FV** | 38/17 | 150 | 3000020646 |
| | | | |
| **HNA- WN 120 - FV** | všechny s M12 | 150 | 3000023051 |
| **HNA- WN 185 - FV** | všechny s M12 | 150 | 3000020647 |

# Příslušenství profilů Halfen

## HVL

Halfen prefabrikované připojení

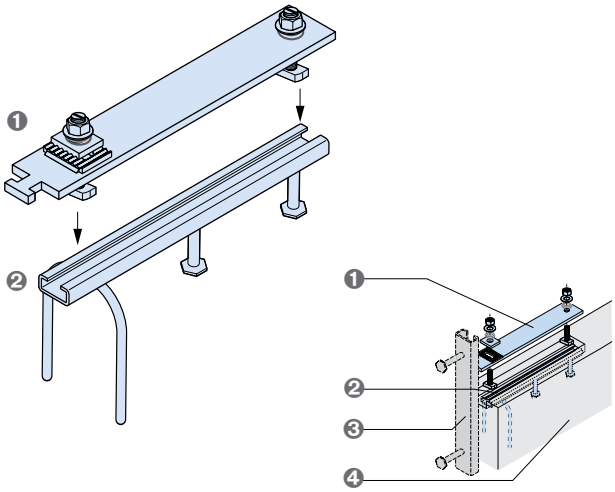


1 Montážní díl HVL-M předmontovaný, skládající se z: kladivové hlavy s nalisovaným ozubením, 1 ozubená protideska, 2 sady šroubového upevnění (Halfen šroub HS 38/17 - M12 x 50 + podložka + kuželová pružina)
2 Vestavný díl HVL-E skládající se z: Halfen lišta HTA-CE 38/17-300 se 2 kotevními šrouby a jednou smyčkovou koncovou kotvou
3 HTA-CE 38/17 → strana 30
4 Připojovaný prefabrikát

| artikl | objednací číslo |
|---|---|
| Provedení: FV dle tabulky, strana 15 | |
| **HVL - M - FV montážní díl** | 1000200678 |
| | |
| **HVL - E - FV vestavný díl** | 1000200679 |

## SPV

Halfen předpínací spoj
Poznámka: Profily Halfen objednávejte samostatně

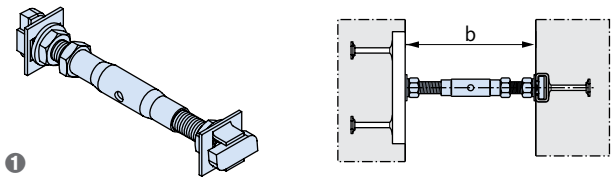


1 Dodávka obsahuje: napínací pouzdro, 2 Halfen šrouby (pravý a levý závit), 3 ploché matice, 2 podložky a 2 pojistné podložky SIC

| artikl<br>úroveň zatížení [kN] | | vzdálenost od stěny b [mm] | objednací číslo |
|---|---|---|---|
| Provedení: A4 dle tabulky, strana 15 | | | |
| **SPV -** | **5,0 -** | 100 | 1000202993 |
| **SPV -** | **5,0 -** | 120 | 1000202994 |
| **SPV -** | **5,0 -** | 140 | 1000202995 |
| **SPV -** | **5,0 -** | 160 | 1000202996 |
| **SPV -** | **5,0 -** | 180 | 1000200833 |
| **SPV -** | **5,0 -** | 200 | 1000200834 |
| | | | |
| **SPV -** | **7,0 -** | 100 | 1000200835 |
| **SPV -** | **7,0 -** | 120 | 1000202997 |
| **SPV -** | **7,0 -** | 140 | 1000200836 |
| **SPV -** | **7,0 -** | 160 | 1000200837 |
| **SPV -** | **7,0 -** | 180 | 1000202998 |
| **SPV -** | **7,0 -** | 200 | 1000200838 |
| | | | |
| **SPV -** | **10,0 -** | 140 | 1000202999 |
| **SPV -** | **10,0 -** | 160 | 1000203000 |
| **SPV -** | **10,0 -** | 180 | 1000203001 |
| **SPV -** | **10,0 -** | 200 | 1000200839 |

## ChanClip

Halfen ChanClip pro bezpečné a přesné upevnění
Halfen profilů na výztuž

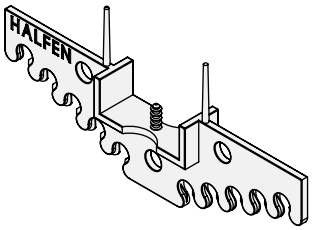


| artikl | vhodné pro Halfen profil HTA-CE/HZA | balení | objednací číslo |
|---|---|---|---|
| Provedení: plast | | | |
| **HCP-41** | 38/17, 40/22, 40/23, 40/25, 41/22, 38/23, 41/22, | 250 | 3000020579 |
| **HCP-54** | 49/30, 50/30, 54/33, 52/34, 53/34 | 250 | 3000020580 |

# Příslušenství Halfen



## GWS

Závitové tyče
DIN 976-1

| artikl | závit x délka [mm] | objednací číslo |
|---|---|---|
| Provedení: GV dle tabulky, strana 15 | | |
| GWS | M6 x 1000 GV | 7000200354 |
| GWS | M8 x 1000 GV | 7000200355 |
| GWS | M10 x 1000 GV | 7000200357 |
| GWS | M12 x 1000 GV | 7000200360 |
| GWS | M16 x 1000 GV | 7000200362 |
| GWS | M20 x 1000 GV | 7000201754 |
| GWS | M24 x 1000 GV | 7000201361 |
| Provedení: A4 dle tabulky, strana 15 | | |
| GWS | M6 x 1000 A4 | 7000200731 |
| GWS | M8 x 1000 A4 | 7000200356 |
| GWS | M10 x 1000 A4 | 7000200358 |
| GWS | M12 x 1000 A4 | 7000200361 |
| GWS | M16 x 1000 A4 | 7000200363 |
| GWS | M20 x 1000 A4 | 7000200365 |

## VIS CHC

Šroub s vnitřním šestihranem

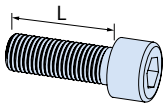


| artikl | závit x délka l [mm] | balení [ks] | objednací číslo |
|---|---|---|---|
| Provedení: GV = galvanicky zinkováno, pevnostní třída 8.8 | | | |
| VIS CHC - | M8x20 - GV DIN 912 | 100 | 7000201768 |
| VIS CHC - | M12x30 - GV DIN 912 | 50 | 3000021459 |

## HSK

Šestihranné šrouby DIN 933 (bez matic)

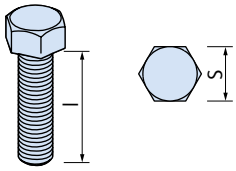


| artikl | závit x délka [mm] | S (DIN) [mm] | S (ISO) [mm] | objednací číslo |
|---|---|---|---|---|
| Provedení: GV = galvanicky zinkováno, pevnostní třída 8.8 | | | | |
| HSK | M6 x 25 GV 8.8 | 10 | 10 | 3000023995 |
| HSK | M8 x 20 GV 8.8 | 13 | 13 | 7000200316 |
| HSK | M8 x 25 GV 8.8 | 13 | 13 | 3000021430 |
| HSK | M8 x 30 GV 8.8 | 13 | 13 | 7000200730 |
| HSK | M8 x 40 GV 8.8 | 13 | 13 | 7000200315 |
| HSK | M10 x 20 GV 8.8 | 17 | 16 | 3000021434 |
| HSK | M10 x 30 GV 8.8 | 17 | 16 | 3000021435 |
| HSK | M10 x 40 GV 8.8 | 17 | 16 | 3000021437 |
| HSK | M10 x 45 GV 8.8 | 17 | 16 | 3000021436 |
| HSK | M10 x 60 GV 8.8 | 17 | 16 | 7000201699 |
| HSK | M10 x 70 GV 8.8 | 17 | 16 | 7000200319 |
| HSK | M12 x 25 GV 8.8 | 19 | 18 | 7000200325 |
| HSK | M12 x 30 GV 8.8 | 19 | 18 | 7000200326 |
| HSK | M12 x 40 GV 8.8 | 19 | 18 | 7000200327 |
| HSK | M12 x 50 GV 8.8 | 19 | 18 | 3000021439 |
| HSK | M12 x 60 GV 8.8 | 19 | 18 | 7000200328 |
| HSK | M12 x 80 GV 8.8 | 19 | 18 | 7000200329 |
| HSK | M12 x 90 GV 8.8 | 19 | 18 | 7000201712 |
| HSK | M16 x 40 GV 8.8 | 24 | 24 | 7000201727 |
| HSK | M16 x 60 GV 8.8 | 24 | 24 | 7000200336 |
| HSK | M16 x 90 GV 8.8 | 24 | 24 | 7000201725 |
| Provedení: A4 dle tabulky, strana 15 | | | | |
| HSK | M8 x 25 A4 | 13 | 13 | 7000200314 |
| HSK | M10 x 30 A4 | 17 | 16 | 7000200318 |
| HSK | M10 x 45 A4 | 17 | 16 | 3000021433 |
| HSK | M12 x 25 A4 | 19 | 18 | 7000200322 |
| HSK | M12 x 30 A4 | 19 | 18 | 7000200323 |
| HSK | M12 x 40 A4 | 19 | 18 | 7000002305 |
| HSK | M12 x 60 A4 | 19 | 18 | 7000002306 |
| HSK | M12 x 80 A4 | 19 | 18 | 7000002307 |
| HSK | M16 x 40 A4 | 24 | 24 | 7000200333 |
| HSK | M16 x 60 A4 | 24 | 24 | 7000200334 |
| HSK | M16 x 90 A4 | 24 | 24 | 3000021441 |

# Příslušenství Halfen

## SIC

Pojistné podložky
Pro zajištění šroubů Halfen proti povolení během montáže

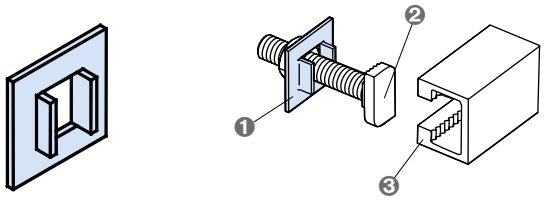


1 pojistná podložka SIC
2 šroub Halfen
3 Halfen profil

| artikl | vhodné pro šroub Halfen typ HS | pro závit Ø | objednací číslo |
|---|---|---|---|
| Provedení: GV dle tabulky, strana 15 | | | |
| **SIC - 50/30 - GV** | 50/30 | M16, M20 | 3000023971 |
| **SIC - 40/22 - GV** | 38/17, 40/22 | M16 | 3000023972 |
| **SIC - 38/17 - GV** | 38/17, 40/22 | M10, M12 | 3000021369 |
| **SIC - 38/23 - GV** | 38/23 Dynagrip | M16 | 3000021371 |
| **SIC - 29/20 - GV** | 29/20 Dynagrip | M12 | 3000022669 |
| **SIC - 28/15 - GV** | 28/15 | M8, M10 | 3000021370 |
| Provedení: A4 dle tabulky, strana 15 | | | |
| **SIC - 50/30 - A4** | 50/30 | M16, M20 | 3000021365 |
| **SIC - 40/22 - A4** | 38/17, 40/22 | M16 | 3000021366 |
| **SIC - 38/17 - A4** | 38/17, 40/22 | M10, M12 | 3000021367 |
| **SIC - 28/15 - A4** | 28/15 | M8, M10 | 3000021368 |
| **SIC - 20/12 - A4** | 20/12 | M8 | 3000023970 |

## SKM

Šestihranné spojovací matice

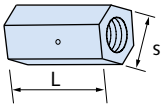


| artikl | závit | s [mm] | L [mm] | PE [ks] | objednací číslo |
|---|---|---|---|---|---|
| Provedení: FV dle tabulky, strana 15 | | | | | |
| **SKM** | M10 FV | 13 | 40 | 100 | 7000200345 |
| **SKM** | M12 FV | 17 | 40 | 50 | 7000200346 |
| **SKM** | M16 FV | 22 | 50 | 25 | 7000200347 |
| Provedení: A4 dle tabulky, strana 15 | | | | | |
| **SKM** | M10 A4 | 13 | 40 | 100 | 7000200342 |
| **SKM** | M12 A4 | 17 | 40 | 50 | 7000200343 |
| **SKM** | M16 A4 | 22 | 50 | 25 | 7000200344 |

## VBM

Spojovací matice, válcová

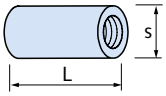


| artikl | závit | s [mm] | L [mm] | balení [ks] | objednací číslo |
|---|---|---|---|---|---|
| Provedení: GV dle tabulky, strana 15 | | | | | |
| **VBM** | M6 GV | 10 | 15 | 100 | 3000021447 |
| **VBM** | M8 GV | 12 | 20 | 100 | 3000024040 |
| **VBM** | M10 GV | 13 | 25 | 100 | 3000021448 |
| **VBM** | M12 GV | 16 | 30 | 50 | 3000021449 |
| **VBM** | M16 GV | 21 | 40 | 50 | 7000200352 |
| **VBM** | M20 GV | 26 | 50 | 25 | 7000200353 |
| Provedení: A4 dle tabulky, strana 15 | | | | | |
| **VBM** | M6 A4 | 10 | 15 | 100 | 3000024038 |
| **VBM** | M8 A4 | 14 | 20 | 100 | 3000024039 |
| **VBM** | M10 A4 | 16 | 25 | 100 | 7000200348 |
| **VBM** | M12 A4 | 20 | 30 | 50 | 7000200349 |
| **VBM** | M16 A4 | 25 | 40 | 50 | 7000200350 |
| **VBM** | M20 A4 | 32 | 50 | 25 | 7000200351 |

## SPH

Upínací pouzdra s pravým a levým závitem a s kontrolním otvor-

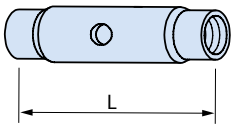


| artikl | závit x délka [mm] | objednací číslo |
|---|---|---|
| Provedení: A4 dle tabulky, strana 15 | | |
| **SPH** | M12 x 60 A4 | 4000201142 |
| **SPH** | M12 x 75 A4 | 4000200113 |
| **SPH** | M12 x 95 A4 | 4000201143 |
| **SPH** | M12 x 115 A4 | 4000201144 |
| **SPH** | M12 x 135 A4 | 4000200114 |
| **SPH** | M16 x 60 A4 | 4000201145 |
| **SPH** | M16 x 75 A4 | 4000201146 |
| **SPH** | M16 x 95 A4 | 4000201147 |
| **SPH** | M16 x 115 A4 | 4000201148 |
| **SPH** | M16 x 135 A4 | 4000200115 |

# Příslušenství Halfen



## OES

Spojka s okem

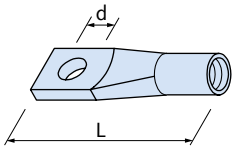


| artikl | | L [mm] | d [mm] | PE [ks] | objednací číslo |
|---|---|---|---|---|---|
| závit | | | | | |
| Provedení: GV dle tabulky, strana 15 | | | | | |
| **OES** | **M6 GV** | 35 | 6 | 250 | 3000021451 |
| **OES** | **M8 GV** | 53 | 8 | 300 | 3000024050 |
| **OES** | **M10 GV** | 57 | 10 | 225 | 3000021452 |
| **OES** | **M12 GV** | 55 | 12 | 200 | 3000024051 |
| **OES** | **M16 GV** | 80 | 16 | 60 | 3000024049 |

## RM

Kruhová matice DIN 582

| artikl | závit | balení [ks] | objednací číslo |
|---|---|---|---|
| Provedení: GV dle tabulky, strana 15 | | | |
| **RM** | M8 GV DIN 582 | 100 | 3000021453 |
| **RM** | M10 GV DIN 582 | 100 | 7000200368 |
| **RM** | M12 GV DIN 582 | 50 | 3000021454 |
| **RM** | M16 GV DIN 582 | 50 | 7000200369 |
| **RM** | M20 GV DIN 582 | 20 | 3000021455 |

## KUS

Příložná podložka pro profil 41

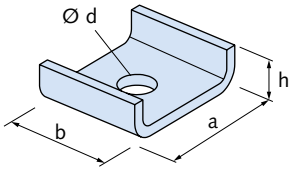


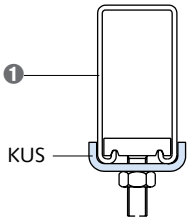


❶ Profil, např. HM 41/83

| artikl | a [mm] | b [mm] | h [mm] | d [mm] | t [mm] | objednací číslo |
|---|---|---|---|---|---|---|
| Provedení: FV dle tabulky, strana 15 | | | | | | |
| **KUS 41 - M8** | 50 | 50 | 15 | 10 | 3 | 1000201075 |
| **KUS 41 - M10** | 50 | 50 | 15 | 12 | 3 | 1000201076 |
| **KUS 41 - M12** | 50 | 50 | 15 | 14 | 3 | 1000201077 |
| **KUS FV - M12** | 50 | 50 | 15 | 13 | 4 | 1000201073 |
| Provedení: A4 dle tabulky, strana 15 | | | | | | |
| **KUS A4 - M12** | 50 | 40 | 15 | 13 | 4 | 1000201074 |

# Příslušenství Halfen

## TK

Halfen svorka nosníku - univerzální

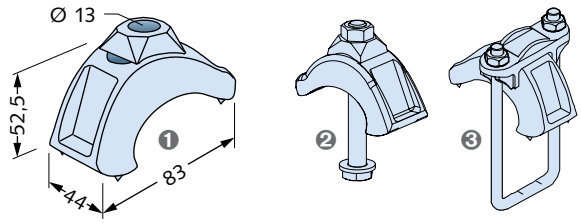


❶ HCS-TK pro obecné připojení nosníku
❷ HCS-TK-L pro Powerclick patku sloupu
❸ HCS-TK 63 pro HZL 63/63 Powerclick lištu

| artikl | balení [ks] | objednací číslo |
|---|---|---|
| Provedení: FV dle tabulky, strana 15 | | |
| **HCS-TK s kalotovou deskou** | 20 | 1000200899 |
| **HCS-TK-L s dlouhým šroubem** | 20 | 1000200900 |
| **HCS-TK 63 s upínací třmenem** | 10 | 1000200901 |

## KLP-TK

Šroubová svorka - lehká

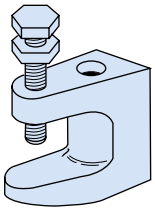

| artikl | pro průměr | objednací číslo |
|---|---|---|
| Provedení: FV dle tabulky, strana 15 | | |
| **KLP-TK - 19/08 GV** | M8 | 3000023726 |
| **KLP-TK - 21/10 GV** | M10 | 3000023727 |
| **KLP-TK - 23/10 GV** | M12 | 3000021002 |

## KLP-S

Upínací deska, kovaná

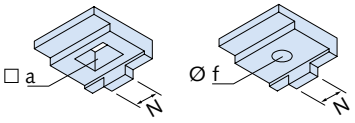


| artikl | Šířka nosu N [mm] | Ø f / □ a [mm] | objednací číslo |
|---|---|---|---|
| Provedení: FV dle tabulky, strana 15 | | | |
| **KLP - č. 10 - FV** | 16 | Ø 18 | 3000020994 |
| **KLP - č. 26 - FV** | bez nosu | Ø 18 | 3000022663 |
| **KLP - č. 20 - FV** | 20 | □ 22 | 3000020995 |

## KLP-60

Upínací destička (dříve DIN 3568)

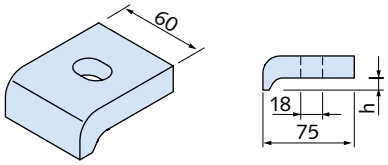


| artikl | upínací výška h [mm] | objednací číslo |
|---|---|---|
| Provedení: FV dle tabulky, strana 15 | | |
| **KLP - 60/10 - FV** | 10 | 3000020996 |
| **KLP - 60/12 - FV** | 12 | 3000020997 |
| **KLP - 60/14 - FV** | 14 | 3000020998 |
| **KLP - 60/16 - FV** | 16 | 3000020999 |
| **KLP - 60/18 - FV** | 18 | 3000021000 |
| **KLP - 60/20 - FV** | 20 | 3000021001 |

# Příslušenství Halfen



## GWP 72/48

Halfen závitová destička, pro profily 72/48, 72/49

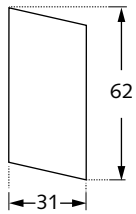


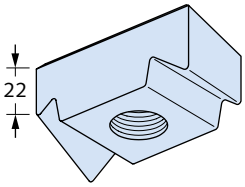


| artikl | závit | balení [ks] | objednací číslo |
|---|---|---|---|
| Provedení: GV dle tabulky, strana 15 | | | |
| **GWP 72/48** | **M12 GV** | 50 | 3000021424 |
| **GWP 72/48** | **M16 GV** | 50 | 3000021425 |
| **GWP 72/48** | **M20 GV** | 50 | 3000021426 |
| Provedení: A4 dle tabulky, strana 15 | | | |
| **GWP 72/48** | **M12 A4** | 50 | 3000021427 |
| **GWP 72/48** | **M16 A4** | 50 | 3000021428 |
| **GWP 72/48** | **M20 A4** | 50 | 3000026611 |

## GWP 50/30

Halfen závitová destička, pro profily 52/34, 54/33, 50/30, 49/30, 50/40

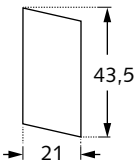


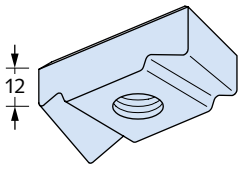


| artikl | závit | balení [ks] | objednací číslo |
|---|---|---|---|
| Provedení: GV dle tabulky, strana 15 | | | |
| **GWP 50/30** | **M8 GV** | 100 | 3000021407 |
| **GWP 50/30** | **M10 GV** | 100 | 3000021408 |
| **GWP 50/30** | **M12 GV** | 100 | 3000021409 |
| **GWP 50/30** | **M16 GV** | 100 | 3000021410 |
| Provedení: FV dle tabulky, strana 15 | | | |
| **GWP 50/30** | **M12 FV** | 100 | 3000021415 |
| **GWP 50/30** | **M16 FV** | 100 | 3000021416 |
| Provedení: A4 dle tabulky, strana 15 | | | |
| **GWP 50/30** | **M8 A4** | 100 | 3000021411 |
| **GWP 50/30** | **M10 A4** | 100 | 3000021412 |
| **GWP 50/30** | **M12 A4** | 100 | 3000021413 |
| **GWP 50/30** | **M16 A4** | 100 | 3000021414 |

## GWP 40/22

Halfen závitová destička, pro profily 40/22, 40/25

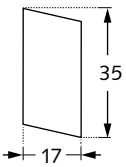


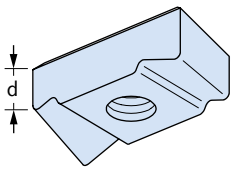


| artikl | závit | d [mm] | balení [ks] | objednací číslo |
|---|---|---|---|---|
| Provedení: GV dle tabulky, strana 15 | | | | |
| **GWP 40/22** | **M5 GV** | 10 | 100 | 3000022893 |
| **GWP 40/22** | **M6 GV** | 10 | 100 | 3000021392 |
| **GWP 40/22** | **M8 GV** | 10 | 100 | 3000021393 |
| **GWP 40/22** | **M10 GV** | 10 | 100 | 3000021394 |
| **GWP 40/22** | **M12 GV** | 11,5 | 100 | 3000021395 |
| Provedení: A4 dle tabulky, strana 15 | | | | |
| **GWP 40/22** | **M8 A4** | 10 | 100 | 3000021396 |
| **GWP 40/22** | **M10 A4** | 10 | 100 | 3000021397 |
| **GWP 40/22** | **M12 A4** | 11,5 | 100 | 3000021398 |

## GWP 50/40

Halfen závitová destička, pro profily 50/40, 486

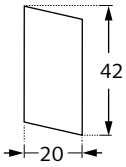


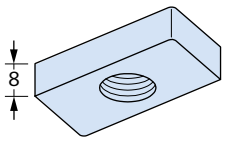


| artikl | závit | balení [ks] | objednací číslo |
|---|---|---|---|
| Provedení: GV dle tabulky, strana 15 | | | |
| **GWP 50/40** | **M6 GV** | 100 | 3000021418 |
| **GWP 50/40** | **M8 GV** | 100 | 3000021419 |
| **GWP 50/40** | **M10 GV** | 100 | 3000021420 |
| **GWP 50/40** | **M12 GV** | 100 | 3000021421 |
| **GWP 50/40** | **M16 GV** | 100 | 3000023985 |
| Provedení: A4 dle tabulky, strana 15 | | | |
| **GWP 50/40** | **M8 A4** | 100 | 3000021422 |
| **GWP 50/40** | **M10 A4** | 100 | 3000023987 |
| **GWP 50/40** | **M12 A4** | 100 | 3000021423 |
| **GWP 50/40** | **M16 A4** | 100 | 3000023988 |

# Příslušenství Halfen

## GWP 41/41

Halfen závitová destička, pro profily 41/41 D, 41/62 D, 41/83 a profily *) 41/22, 41/22 D
*) Pouze M6 až M10, pro M12 pasuje pouze typ 41/41 F (plochý tvar)

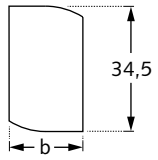


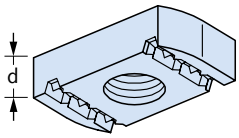


| artikl | závit | d [mm] | b [mm] | objednací číslo |
|---|---|---|---|---|
| Provedení: GV dle tabulky, strana 15 | | | | |
| **GWP 41/41** | **M6 GV** | 6 | 20 | 3000020957 |
| **GWP 41/41** | **M8 GV** | 8 | 20 | 3000020959 |
| **GWP 41/41** | **M10 GV** | 9 | 20 | 3000020962 |
| **GWP 41/41** | **M12 GV** | 12 | 20 | 3000020965 |
| **GWP 41/41** | **F M12 GV** | 9 | 20 | 3000020970 |
| **GWP 41/41** | **M16 GV** | 12 | 30 | 3000020966 |
| Provedení: FV dle tabulky, strana 15 | | | | |
| **GWP 41/41** | **M8 FV** | 8 | 20 | 3000020968 |
| **GWP 41/41** | **M10 FV** | 9 | 20 | 3000020961 |
| **GWP 41/41** | **M12 FV** | 12 | 20 | 3000020964 |
| **GWP 41/41** | **F M12 FV** | 9 | 20 | 3000020969 |
| Provedení: A4 dle tabulky, strana 15 | | | | |
| **GWP 41/41** | **M6 A4** | 6 | 20 | 3000020958 |
| **GWP 41/41** | **M8 A4** | 8 | 20 | 3000020960 |
| **GWP 41/41** | **M10 A4** | 9 | 20 | 3000020963 |
| **GWP 41/41** | **F M12 A4** | 9 | 20 | 3000020971 |
| **GWP 41/41** | **M16 A4** | 12 | 30 | 3000020967 |

## GWP 41/41 SH

Halfen závitová destička s vysokou pružinou, pro profil 41/41 D

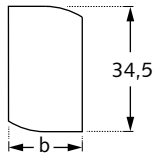


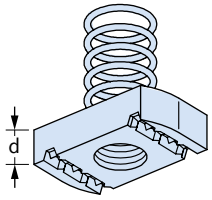


| artikl | závit | d [mm] | b [mm] | objednací číslo |
|---|---|---|---|---|
| Provedení: GV dle tabulky, strana 15 | | | | |
| **GWP 41/41 SH** | **M6 GV** | 6 | 20 | 3000020972 |
| **GWP 41/41 SH** | **M8 GV** | 8 | 20 | 3000020973 |
| **GWP 41/41 SH** | **M10 GV** | 9 | 20 | 3000020974 |
| **GWP 41/41 SH** | **M12 GV** | 11 | 20 | 3000020975 |

## GWP 41/41 SN

Halfen závitová destička s nízkou pružinou, pro profil 41/22 D
Průměr pružiny: 15 mm (tvar A) nebo 21 mm (tvar B), dodání nezávazné

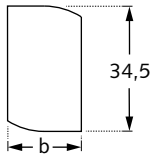


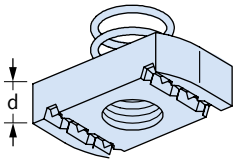


| artikl | závit | d [mm] | b [mm] | objednací číslo |
|---|---|---|---|---|
| Provedení: GV dle tabulky, strana 15 | | | | |
| **GWP 41/41 SN** | **M6 GV** | 6 | 20 | 3000020976 |
| **GWP 41/41 SN** | **M8 GV** | 8 | 20 | 3000020977 |
| **GWP 41/41 SN** | **M10 GV** | 9 | 20 | 3000020978 |
| **GWP 41/41 SN** | **M12 GV** | 9 | 20 | 3000020979 |

## GWP 41/22

Halfen závitová destička, ozubená, pro profily 41/22, 41/41

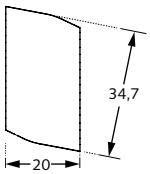


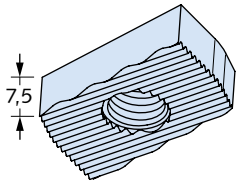


| artikl | závit | balení [ks] | objednací číslo |
|---|---|---|---|
| Provedení: GV dle tabulky, strana 15 | | | |
| **GWP 41/22** | **M6 GV** | 100 | 3000021399 |
| **GWP 41/22** | **M8 GV** | 100 | 3000021400 |
| **GWP 41/22** | **M10 GV** | 100 | 3000021401 |
| **GWP 41/22** | **M12 GV** | 100 | 3000021402 |
| **GWP 41/22** | **M16 GV** | 100 | 3000021403 |
| Provedení: A4 dle tabulky, strana 15 | | | |
| **GWP 41/22** | **M8 A4** | 100 | 3000021404 |
| **GWP 41/22** | **M10 A4** | 100 | 3000021405 |
| **GWP 41/22** | **M12 A4** | 100 | 3000021406 |
| **GWP 41/22** | **M16 A4** | 100 | 3000023980 |

# Příslušenství Halfen



## GWP 38/17

Halfen závitová destička, pro profily 38/17, 36/20, 35/50, 36/36

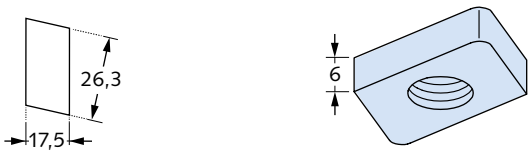


| artikl | závit | balení [ks] | objednací číslo |
|---|---|---|---|
| Provedení: GV dle tabulky, strana 15 | | | |
| GWP 38/17 | M6 GV | 100 | 3000021384 |
| GWP 38/17 | M8 GV | 100 | 3000021385 |
| GWP 38/17 | M10 GV | 100 | 3000021386 |
| GWP 38/17 | M12 GV | 100 | 3000021387 |
| Provedení: A4 dle tabulky, strana 15 | | | |
| GWP 38/17 | M6 A4 | 100 | 3000021388 |
| GWP 38/17 | M8 A4 | 100 | 3000021389 |
| GWP 38/17 | M10 A4 | 100 | 3000021390 |
| GWP 38/17 | M12 A4 | 100 | 3000021391 |

## GWP 28/15

Halfen závitová destička, pro profily 28/28, 28/15, 28/12, 26/26, 26/18

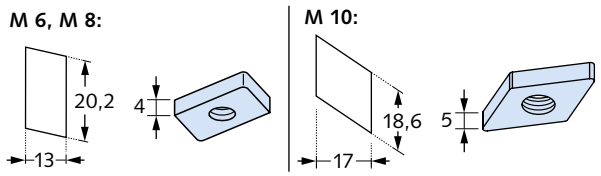


| artikl | závit | balení [ks] | objednací číslo |
|---|---|---|---|
| Provedení: GV dle tabulky, strana 15 | | | |
| GWP 28/15 | M5 GV | 200 | 3000021376 |
| GWP 28/15 | M6 GV | 200 | 3000021377 |
| GWP 28/15 | M8 GV | 200 | 3000021378 |
| GWP 28/15 | M10 GV | 200 | 3000021379 |
| Provedení: A4 dle tabulky, strana 15 | | | |
| GWP 28/15 | M6 A4 | 200 | 3000021380 |
| GWP 28/15 | M8 A4 | 200 | 3000021381 |
| GWP 28/15 | M10 A4 | 200 | 3000021382 |

## GWP 20/12

Halfen závitová destička, pro profil 20/12

| artikl | závit | balení [ks] | objednací číslo |
|---|---|---|---|
| Provedení: GV dle tabulky, strana 15 | | | |
| GWP 20/12 | M5 GV | 200 | 3000021373 |
| GWP 20/12 | M6 GV | 200 | 3000021374 |
| Provedení: A4 dle tabulky, strana 15 | | | |
| GWP 20/12 | M5 A4 | 200 | 3000023975 |
| GWP 20/12 | M6 A4 | 200 | 3000021375 |

## MU

Šestihranné matice DIN 934 nebo DIN EN ISO 4032

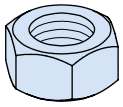

| artikl | závit | balení [ks] | objednací číslo |
|---|---|---|---|
| Provedení: GV dle tabulky, strana 15 | | | |
| MU | M6 GV | 1000 | 7000200265 |
| MU | M8 GV | 1000 | 7000200267 |
| MU | M10 GV | 500 | 7000200269 |
| MU | M12 GV | 500 | 7000002056 |
| MU | M16 GV | 200 | 7000200276 |
| MU | M20 GV | 100 | 7000200280 |
| MU | M24 GV | 50 | 7000200283 |
| Provedení: A4 dle tabulky, strana 15 | | | |
| MU | M6 A4 | 1000 | 7000200266 |
| MU | M8 A4 | 1000 | 3000020418 |
| MU | M10 A4 | 500 | 3000020423 |
| MU | M12 A4 | 500 | 3000001018 |
| MU | M16 A4 | 200 | 3000001009 |
| MU | M20 A4 | 100 | 3000001010 |
| MU | M24 A4 | 50 | 7000000219 |

# Příslušenství Halfen

## HU DIN 439

Plochá matice (DIN, FR EN 24035, ISO 4035) typ FK04
výška = 0,5 x Ø

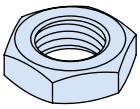

| artikl | | balení [ks] | objednací číslo |
|---|---|---|---|
| závit | | | |
| Provedení: GV dle tabulky, strana 15 | | | |
| **HU** | **M12 GV DIN 439** | 100 | 7000201646 |
| **HU** | **M16 GV DIN 439** | 25 | 7000201650 |
| **HU** | **M20 GV DIN 439** | 25 | 7000201654 |

## US DIN 440/9021

Podložky DIN 440 / DIN 9021

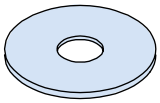

| artikl | | balení [ks] | objednací číslo |
|---|---|---|---|
| pro závit | | | |
| Provedení: GV dle tabulky, strana 15 | | | |
| **US** | **M6 GV DIN 440** | 200 | 3000021361 |
| **US** | **M8 GV DIN 9021** | 100 | 7000200288 |
| **US** | **M10 GV DIN 9021** | 400 | 7000200290 |
| **US** | **M12 GV DIN 440** | 200 | 7000200294 |
| **US** | **M12 GV DIN 9021** | 500 | 7000002298 |
| **US** | **M16 GV DIN 9021** | 200 | 7000200297 |
| **US** | **M20 GV DIN 440** | 100 | 7000200301 |

## US DIN 125

Podložky DIN 125

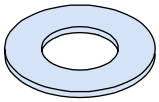

| artikl | | balení [ks] | objednací číslo |
|---|---|---|---|
| pro závit | | | |
| Provedení: FV dle tabulky, strana 15 | | | |
| **US** | **M10 FV** | 1000 | 7000200292 |
| **US** | **M12 FV** | 500 | 7000200295 |
| **US** | **M16 FV** | 500 | 7000200300 |
| Provedení: GV dle tabulky, strana 15 | | | |
| **US** | **M6 GV** | 1000 | 7000200286 |
| **US** | **M8 GV** | 1000 | 7000200289 |
| **US** | **M10 GV** | 1000 | 7000200291 |
| **US** | **M12 GV** | 500 | 7000002067 |
| **US** | **M16 GV** | 500 | 7000200299 |
| **US** | **M20 GV** | 200 | 7000200302 |
| **US** | **M24 GV** | 200 | 7000200305 |
| Provedení: A2 dle tabulky, strana 15 | | | |
| **US** | **M10 A2** | 1000 | 7000201678 |
| **US** | **M12 A2** | 500 | 7000201681 |
| **US** | **M16 A2** | 500 | 3000023955 |
| Provedení: A4 dle tabulky, strana 15 | | | |
| **US** | **M6 A4** | 1000 | 3000022668 |
| **US** | **M8 A4** | 1000 | 7000002064 |
| **US** | **M10 A4** | 1000 | 3000020542 |
| **US** | **M12 A4** | 500 | 3000001029 |
| **US** | **M16 A4** | 500 | 7000201360 |
| **US** | **M20 A4** | 200 | 7000201359 |

## FAEC

Vějířová podložka

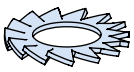

| artikl | | balení [ks] | objednací číslo |
|---|---|---|---|
| pro závit | | | |
| Provedení: GV dle tabulky, strana 15 | | | |
| **FAEC** | **M6 - GV DIN 6798 A** | 100 | 3000024069 |
| **FAEC** | **M8 - GV DIN 6798 A** | 100 | 3000024066 |
| **FAEC** | **M10 - GV DIN 6798 A** | 100 | 7000200375 |
| **FAEC** | **M12 - GV DIN 6798 A** | 100 | 3000024067 |
| **FAEC** | **M16 - GV DIN 6798 A** | 100 | 3000024068 |
| K dispozici také v nerezové oceli | | | |

# Příslušenství Halfen, příslušenství Ancon



## FED

Pérová podložka

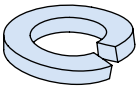

| artikl<br>závit | balení [ks] | objednací číslo |
|---|---|---|
| Provedení: GV dle tabulky, strana 15 | | |
| **FED M6 - GV DIN 127 B** | 100 | 3000024057 |
| **FED M8 - GV DIN 127 B** | 100 | 7000201766 |
| **FED M10 - GV DIN 127 B** | 100 | 7000201765 |
| **FED M12 - GV DIN 127 B** | 100 | 7000200373 |
| **FED M16 - GV DIN 127 B** | 250 | 3000024058 |
| **FED M20 - GV DIN 127 B** | 50 | 7000200374 |
| K dispozici také v nerezové oceli | | |

## VUS

Čtvercové podložky

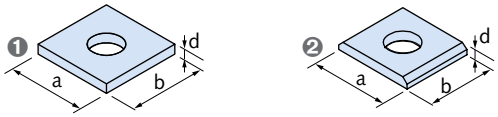


1 Tvar A
2 Tvar B

| artikl<br>pro závit | Tvar | a x b x d [mm] | objednací číslo |
|---|---|---|---|
| Provedení: FV dle tabulky, strana 15 | | | |
| **VUS 40/25 M10 FV** | A | 40x40x5 | 1000201086 |
| **VUS 40/25 M12 FV** | A | 40x40x5 | 1000201087 |
| **VUS 40/25 M16 FV** | A | 40x40x5 | 1000201088 |
| **VUS 49/30 M10 FV** | B | 37x37x5 | 1000203702 |
| **VUS 49/30 M12 FV** | B | 37x37x5 | 1000201089 |
| **VUS 49/30 M16 FV** | B | 37x37x5 | 1000203703 |
| **VUS 52/34 M16 FV** | A | 50x50x6 | 1000201090 |
| **VUS 52/34 M20 FV** | A | 50x50x6 | 1000201091 |
| Provedení: A4 dle tabulky, strana 15 | | | |
| **VUS 49/30 M10 A4** | B | 37x37x5 | 1000201098 |
| **VUS 49/30 M12 A4** | B | 37x37x5 | 1000201099 |
| **VUS 49/30 M16 A4** | B | 37x37x5 | 1000201100 |
| **VUS 52/34 M16 A4** | A | 50x50x6 | 1000201101 |
| **VUS 52/34 M20 A4** | A | 50x50x6 | 1000201102 |

## ACC dřevobetonový vrut

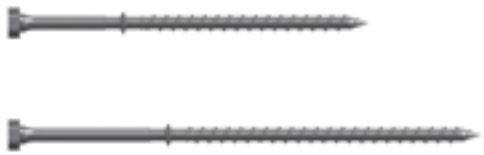

| artikl | rozměry | balení [ks] | objednací číslo |
|---|---|---|---|
| Provedení: dle katalogu | | | |
| **ACC** | Ø 8.0 x 165 mm | 300 | 3000020021 |
| **ACC** | Ø 8.0 x 205 mm | 300 | 3000022024 |

# Výztuže

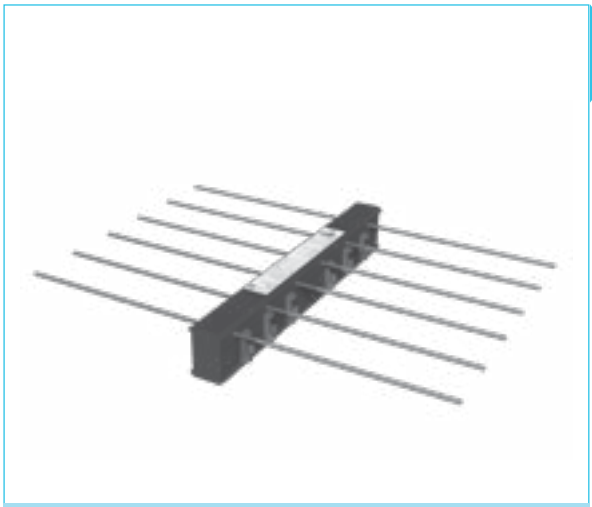

Balkónové izolační nosníky

## Výhody

- Evropské technické posouzení ETA-18/0189
- Všechny HIT prvky splňují požadavky nejvyšší požární třídy REI 120
- Vhodné pro použití jako požární pás u fasád s ETICS z EPS
- Symetrické prvky konzolových desek pro snadnou a bezpečnou montáž bez záměny
- Velmi robustní tělo HIT, přizpůsobené podmínkám přepravy a montáže
- Délky prvků 25 cm, 50 cm a 100 cm pro časově úspornou montáž
- Inovativní pro rohové balkony a dlouhé konzoly: vysoce únosné prvky MVXL s inteligentním vedením výztuže v jedné rovině umožňují snadnou instalaci stavebních sítí a prutů

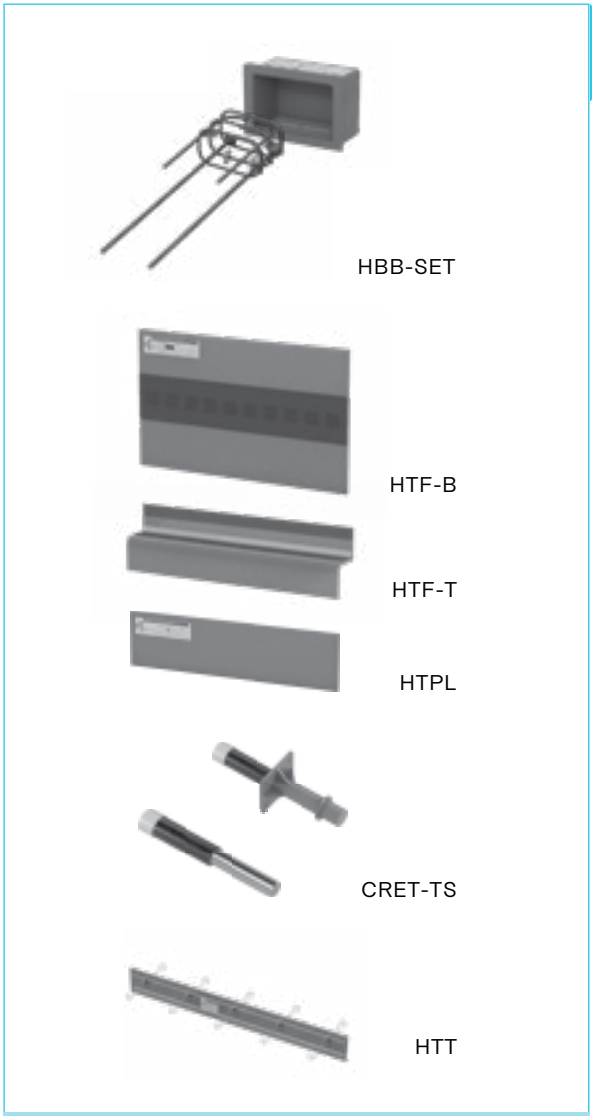


Prvky tlumení kročejového hluku

## Výhody

**Nové HBB boxy pro kročejovou izolaci**

- Vynikající účinek kročejové izolace, testováno dle DIN 7396
- Požadavky na vyšší akustický komfort dle DIN 4109-5 jsou výrazně překročeny. Lze splnit nejvyšší požadavky směrnic VDI nebo DEGA.
- Tvarově stabilní box
- Univerzální velikost pro všechny výšky podest
- Typově ověřený HBB výztužný koš VVH dle EC2 pro větší jistotu při plánování.
- HBB-SET s HBB boxem a HBB výztužným košem VVH

**Nové HTF prvky pro kročejovou izolaci**

- Vynikající účinek kročejové izolace, testováno dle DIN 7396
- Požadavky na vyšší akustický komfort dle DIN 4109-5 jsou výrazně překročeny. Lze splnit nejvyšší požadavky směrnic VDI nebo DEGA.
- Praktická instalace na schodišťové rameno pomocí oboustranných lepicích pásek.
- Pevná a snadno řezatelná PE pěna
- Tři úrovně únosnosti pro spolehlivý přenos zatížení
- Světlá šedá barva ladící s prefabrikovanými prvky, jednodušší zpracování následných prací

**Nový CRET-TS SET kročejový trn**

- Spolehlivé zajištění ložiska mezi schodišťovým ramenem a základovou deskou
- Nerezový trn s opláštěním pro snížení přenosu kročejového hluku
- Montážní pouzdro je možné použít jako pomůcku při montáži

**HTT prvek pro kročejovou izolaci**

- Prvek kročejové izolace pro uložení prefabrikovaného schodišťového ramene na podestách
- Jistota při plánování díky typovému ověření
- Nejvyšší bezpečnost díky požárním vlastnostem až do třídy požární odolnosti R120 (F120)
- Flexibilita pro všechny aplikace – k dispozici ve třech různých úrovních únosnosti
- K dispozici pro šířky schodišť od 90 do 200 cm

# Výztuže

Šroubové spoje

## Výhody

- Široký sortiment příslušenství, předem vyrobené spojovací pruty a upevnění na bednění šetří mnoho času při montáži
- Barevně označené ochranné krytky usnadňují přiřazení průměrů
- K zašroubování není potřeba speciální nářadí ani momentový klíč – postačí jednoduchá vizuální kontrola
- Mezinárodnost – četná národní schválení, zkušební protokoly a posudky potvrzují splnění kritérií mezinárodních norem
- Šroubové spoje Halfen zaručují jistotu při plánování a vysokou hospodárnost

Připojení výztuže

## Výhody

- 100% kotvení s extrémně krátkou kotevní délkou díky inovativní hlavě kotvy
- Snížení náročné smyčkové výztuže díky rovným kotevním prutům
- Časově úsporná montáž a vyšší bezpečnost použití díky zjednodušenému vedení výztuže
- Jistota při plánování díky stavebnímu schválení dle EC 2
- Pohodlné dimenzování díky bezplatnému softwaru pro výpočty
- Lze kombinovat se šroubovým spojem HBS-05 – snadné bednění stěn a sloupů. Konzoly lze dodatečně připojit pomocí šroubových spojů
- Šroubování bez speciálního nářadí; postačí vizuální kontrola
- Možné horizontální i vertikální směrování kotev, což umožňuje optimální využití prostoru

Nerezové oceli

## Výhody

- Použití nerezových ocelí ve stavebnictví neustále roste a nabízí řadu skutečných výhod. Fyzikální, mechanické a chemické vlastnosti nerezové výztuže vykazují ve srovnání s jinými výztužnými a upevňovacími materiály optimální hodnoty. Náš dodavatelský program nabízí kromě nerezových výztuží a kotev také širokou škálu příslušenství a možností zpracování.

# Výztuže

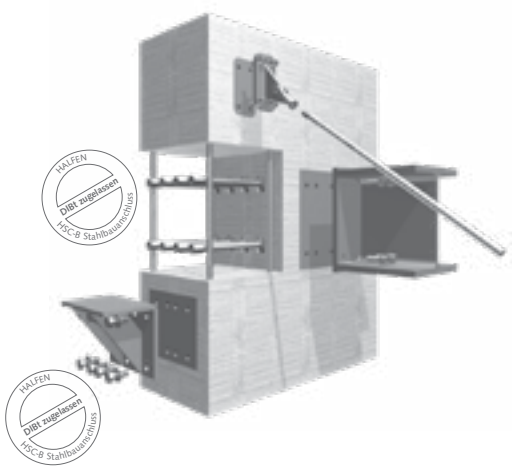


Ocelové spoje a konzoly

## Výhody

**HSC-B Konstrukční ocelové spojení**

- Plnohodnotné připojení pro normálové, příčné síly a ohybové momenty
- Jednoduché a pohodlné dimenzování
- Dlouhá životnost díky volitelné ochraně proti korozi
- Žádné náročné svařovací práce na stavbě
- Jednoduchá a ekonomická montáž pomocí šroubování

**HSCC Konstrukční ocelové konzoly**

- Malá náročnost plánování
- Dobrá manipulace díky kompaktním rozměrům a nízké hmotnosti
- Efektivní a rychlá montáž pomocí šroubování
- Ihned pevné spojení
- Dlouhá životnost díky volitelné ochraně proti korozi
- Žádné náročné a časově náročné bednicí práce

Zpětné ohýbaná výztuž

## Výhody

- Různé možnosti kombinací typů třmenů a šířek profilů – optimální spojení pro každé použití
- K dispozici s betonářskou ocelí v průměrech 8, 10, 12 a 14 mm. Speciální provedení jsou možná na vyžádání
- Standardní provedení jak pro konstrukční spoje, tak pro staticky významné spoje – žádné riziko záměny na stavbě nebo v prefabrikaci
- Profil a kryt z pozinkovaného ocelového plechu zabraňují korozi – v betonu nezůstávají žádné plastové komponenty
- Speciální geometrie okraje profilu zabraňuje nežádoucímu pronikání čerstvého betonu
- Jednoduché přibití nebo přilepení na bednění
- Tvarová stálost díky pevnému ocelovému profilu a ocelovému krytu
- Předražený otvor – snadné a rychlé odstranění krytu po odbednění
- Standardní prvky: 1,25 m a 0,80 m, další délky na vyžádání

Botky sloupů

## Výhody

- Systém se skládá z HCC botky sloupu a odpovídajícího kotevního šroubu HAB pro základ kotvení
- Princip: botky sloupů se vkládají do prefabrikovaných sloupů, kotevní šrouby se na místě zabetonují do základu pomocí šablony a při montáži se pevně spojí pomocí matic. Pata sloupu a zbývající otvory se vyplní zálivkovou maltou
- Předem vyrobený systém se šroubovým připojením – pro rychlou montáž
- Snadné nastavení a ihned pevné spojení – nejsou potřeba montážní vzpěry
- Široké příslušenství pro instalaci v prefabrikaci i montáž na stavbě

# Výztuže



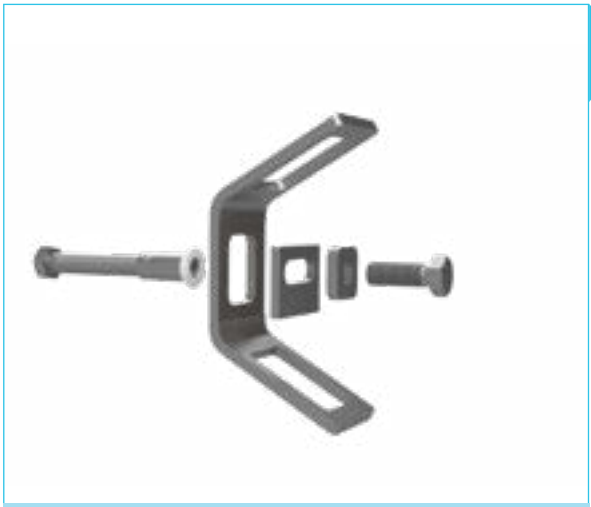

Panelové spojky

## Výhody

- Ihned nosné díky šroubovému spojení a zajišťovacím plochám – zkrácení doby výstavby
- Zkrácení doby montáže
- Montáž nezávislá na počasí
- Jistota plánování díky obecnému stavebnímu schválení a dimenzování podle Eurokódu 2, část 4
- K dispozici je dimenzační software HEK3
- Flexibilní použití v železobetonu i nevyztuženém betonu, pevnost betonu od C20/25 do C50/60
- Minimální tloušťka prvku 100 mm
- Nepotřebuje speciální nářadí
- Možnost demontáže

Smykové lišty

## Výhody

- Vyšší únosnost než konvenční třmínková výztuž
- HDB také pro instalaci do stropních panelů
- Standardizovaný dodavatelský program s krátkými dodacími lhůtami, standardní prvky jsou skladem
- Pohodlný a uživatelsky přívětivý software
- Jednoduchá a rychlá montáž i po instalaci horní výztuže
- Zkrácení doby výstavby

Smykové trny

## Výhody

- Jednoduchá geometrie spáry
- Úspora času díky jednoduchému bednění a montáži
- Úspora nákladů a úspora prostoru při postupné výstavbě
- Výstavba stavebních objektů
- Vysoká ochrana proti korozi
- Rozsáhlý dodavatelský sortiment s řešeními pro ochranu proti korozi a požární ochranu
- HSD-CRET stavebně schváleno DIBt

# Výztuže

## Obecné pokyny a vysvětlení

### Objednávky

**Příklad objednávky schéma A**

| artikl | typ | ø $d_s$ [mm] | vnější rozměr x [mm] | vnější rozměr y [mm] | průměr ohýbacího válce ø $d_{Br}$ |
|---|---|---|---|---|---|
| HBS-05- | BG- | 16/ | 400 | 1600 | 4ds, α = 90° |
| HBS-05- | ALG- | 25/ | 800 | 2000 | 10ds, α = 90° |

**Příklad objednávky schéma B**

| artikl | délka $L_B$ [mm] | prut ø [mm] / vzdálenost e [cm] / | počet prutů v boxu | typ HBS-05 spojovacích prutů | rozměry prutů HBS-05 | průměr ohýbacího válce ø $d_{Br}$ $d_{Br}$ |
|---|---|---|---|---|---|---|
| HBS-05-Box | 1250 | 14/15 | 8/ | BG | y=600 x=200 | 10ds, α = 90° |

**Příklad objednávky schéma C**

| artikl | ø $d_A$ [mm] | výška kotev $H_A$ [mm] | počet kotev | celková délka L [mm] | řetězení ($L_{A1}$+$L_{A2}$+...$L_{An}$) [mm] |
|---|---|---|---|---|---|
| HDB- | 14/ | 235 - | 2/ | 340 | |
| HDB- | 16/ | 205 - | 5/ | 725 | (100/100/150/150/75) |

### Technika

Další podrobnosti k našim výrobkům naleznete v našich katalozích a na www.halfen.cz.

### Balení produktů HIT-HP / -SP

| šířka prvku 1,00 m | šířka prvku 0,50 m | šířka prvku 0,25 m |
|---|---|---|
| 20 při h = 16 cm | 40 při h = 16 cm | 80 při h = 16 cm |
| 18 při h = 18 cm | 36 při h = 18 cm | 72 při h = 18 cm |
| 16 při h = 20 cm | 32 při h = 20 cm | 64 při h = 20 cm |

# Halfen balkónové izolační nosníky



## HIT-HP SDV

Tepelně izolační spoj pro volně vyložené ocelové konstrukce na stropech ze železobetonu pro přenášení kladných a záporných ohybových momentů a kladných posuvných sil. Tloušťka izolace: 80 mm
Stavebně schváleno: Z-15.7-336

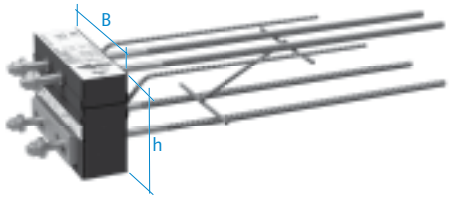


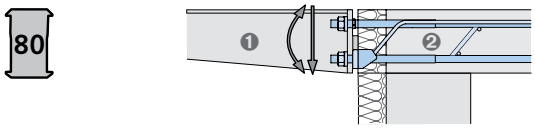


1 Balkon
2 Strop

| artikl | šířka prvku [m] | napojovací závit |
|---|---|---|
| Provedení: dle katalogu | | |
| **HIT-HP SDV 2M12-0206** | 0,25 | M12 |
| **HIT-HP SDV 2M12-0208** | 0,25 | M12 |
| **HIT-HP SDV 2M12-0210** | 0,25 | M12 |
| **HIT-HP SDV 2M16-0208** | 0,25 | M16 |
| **HIT-HP SDV 2M16-0210** | 0,25 | M16 |
| **HIT-HP SDV 2M16-0212** | 0,25 | M16 |
| **HIT-HP SDV 2M20-0208** | 0,25 | M20 |
| **HIT-HP SDV 2M20-0210** | 0,25 | M20 |
| **HIT-HP SDV 2M20-0212** | 0,25 | M20 |
| **HIT-HP SDV 2M22-0208** | 0,25 | M22 |
| **HIT-HP SDV 2M22-0210** | 0,25 | M22 |
| **HIT-HP SDV 2M22-0212** | 0,25 | M22 |
| Různé výšky od h=18 cm do h=28 cm | | **bez příplatku** |

## HIT-HP SMV

Tepelně izolační spoj pro volně vyložené ocelové konstrukce na stropech ze železobetonu pro přenášení záporných ohybových momentů a kladných posuvných sil. Tloušťka izolace: 80 mm
Stavebně schváleno: Z-15.7-336

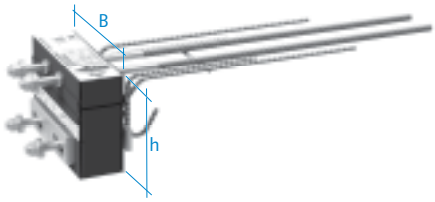


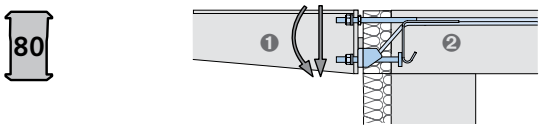


1 Balkon
2 Strop

| artikl | šířka prvku [m] | napojovací závit |
|---|---|---|
| Provedení: dle katalogu | | |
| **HIT-HP SMV 2M12-0206** | 0,25 | M12 |
| **HIT-HP SMV 2M12-0208** | 0,25 | M12 |
| **HIT-HP SMV 2M12-0210** | 0,25 | M12 |
| **HIT-HP SMV 2M16-0208** | 0,25 | M16 |
| **HIT-HP SMV 2M16-0210** | 0,25 | M16 |
| **HIT-HP SMV 2M16-0212** | 0,25 | M16 |
| Různé výšky od h=18 cm do h=28 cm | | **bez příplatku** |

## HIT-SP SDV

Tepelně izolační spoj pro volně vyložené ocelové konstrukce na stropech ze železobetonu pro přenášení kladných a záporných ohybových momentů a kladných posuvných sil. Tloušťka izolace: 120 mm
Stavebně schváleno: Z-15.7-336

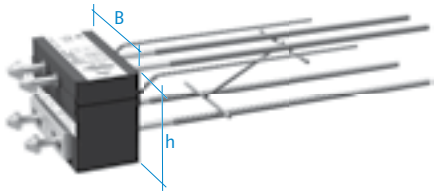


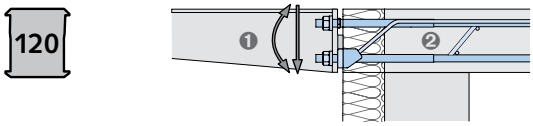


1 Balkon
2 Strop

| artikl | šířka prvku [m] | napojovací závit |
|---|---|---|
| Provedení: dle katalogu | | |
| **HIT-SP SDV 2M12-0206** | 0,25 | M12 |
| **HIT-SP SDV 2M12-0208** | 0,25 | M12 |
| **HIT-SP SDV 2M12-0210** | 0,25 | M12 |
| **HIT-SP SDV 2M16-0208** | 0,25 | M16 |
| **HIT-SP SDV 2M16-0208** | 0,25 | M16 |
| **HIT-SP SDV 2M16-0212** | 0,25 | M16 |

# Halfen balkónové izolační nosníky

| artikl | šířka prvku [m] | napojovací závit |
|---|---|---|
| Provedení: dle katalogu | | |
| **HIT-SP SDV 2M20-0208** | 0,25 | M20 |
| **HIT-SP SDV 2M20-0210** | 0,25 | M20 |
| **HIT-SP SDV 2M20-0212** | 0,25 | M20 |
| | | |
| **HIT-SP SDV 2M22-0208** | 0,25 | M22 |
| **HIT-SP SDV 2M22-0210** | 0,25 | M22 |
| **HIT-SP SDV 2M22-0212** | 0,25 | M22 |
| Různé výšky od h=18 cm do h=28 cm | | **bez příplatku** |

## HIT-SP SMV

Tepelně izolační spoj pro volně vyložené ocelové konstrukce na stropech ze železobetonu pro přenášení záporných ohybových momentů a kladných posuvných sil. Tloušťka izolace: 120 mm
Stavebně schváleno: Z-15.7-336

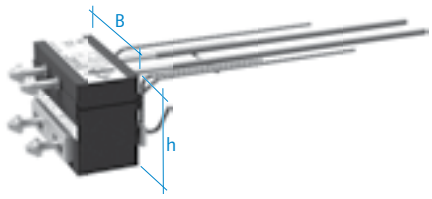


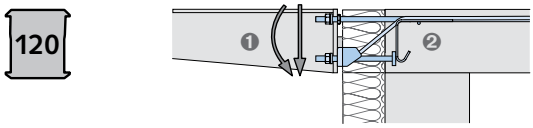


❶ Balkon
❷ Strop

| artikl | šířka prvku [m] | napojovací závit |
|---|---|---|
| Provedení: dle katalogu | | |
| **HIT-SP SMV 2M12-0206** | 0,25 | M12 |
| **HIT-SP SMV 2M12-0208** | 0,25 | M12 |
| **HIT-SP SMV 2M12-0210** | 0,25 | M12 |
| | | |
| **HIT-SP SMV 2M16-0208** | 0,25 | M16 |
| **HIT-SP SMV 2M16-0210** | 0,25 | M16 |
| **HIT-SP SMV 2M16-0212** | 0,25 | M16 |
| Různé výšky od h=18 cm do h=28 cm | | **bez příplatku** |

## HIT-HP SZV

Tepelně izolační spoj pro podepřené ocelové konstrukce ke stropům ze železobetonu pro přenos kladných posuvných sil
Tloušťka izolace: 80 mm
Stavebně schváleno: Z-15.7-336

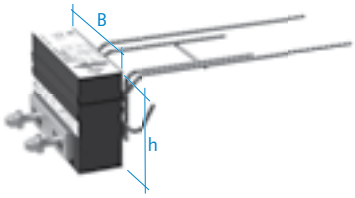


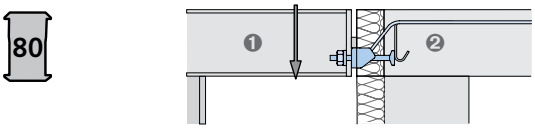


❶ Balkon
❷ Strop

| artikl | šířka prvku [m] | napojovací závit |
|---|---|---|
| Provedení: dle katalogu | | |
| **HIT-HP SZV 0208** | 0,25 | M16 |
| **HIT-HP SZV 0210** | 0,25 | M16 |
| **HIT-HP SZV 0212** | 0,25 | M16 |
| Různé výšky od h=18 cm do h=28 cm | | **bez příplatku** |

## HIT-SP SZV

Tepelně izolační spoj pro podepřené ocelové konstrukce ke stropům ze železobetonu pro přenos kladných posuvných sil
Tloušťka izolace: 120 mm
Stavebně schváleno: Z-15.7-336

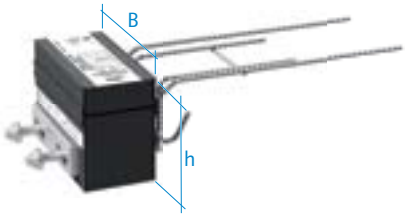


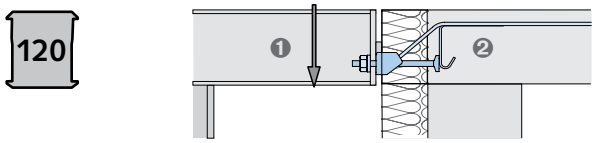


❶ Balkon
❷ Strop

| artikl | šířka prvku [m] | napojovací závit |
|---|---|---|
| Provedení: dle katalogu | | |
| **HIT-SP SZV 0208** | 0,25 | M16 |
| **HIT-SP SZV 0210** | 0,25 | M16 |
| **HIT-SP SZV 0212** | 0,25 | M16 |
| Různé výšky od h=18 cm do h=28 cm | | **bez příplatku** |

# Halfen balkónové izolační nosníky



## HIT-HP MVX

Balkónové napojení pro volně vyložené balkony s přenosem momentů a oboustranným přenosem příčných sil. Tloušťka izolace: 80 mm
Evropské technické posouzení ETA-18/0189

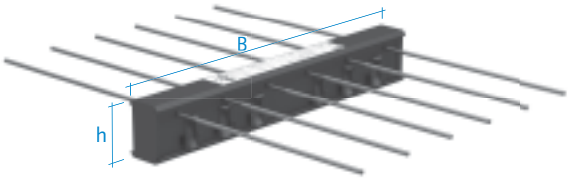

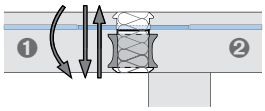


1 Balkon
2 Strop

| artikl | šířka prvku [m] |
|---|---|
| Provedení: dle katalogu | |
| HIT-HP MVX 0202 | 1,00 |
| HIT-HP MVX 0302 | 1,00 |
| HIT-HP MVX 0203 | 1,00 |
| HIT-HP MVX 0403 | 1,00 |
| HIT-HP MVX 0503 | 1,00 |
| HIT-HP MVX 0603 | 1,00 |
| HIT-HP MVX 0204 | 1,00 |
| HIT-HP MVX 0304 | 1,00 |
| HIT-HP MVX 0404 | 1,00 |
| HIT-HP MVX 0504 | 1,00 |
| HIT-HP MVX 0604 | 1,00 |
| HIT-HP MVX 0704 | 1,00 |
| HIT-HP MVX 0804 | 1,00 |
| HIT-HP MVX 0904 | 1,00 |
| HIT-HP MVX 0505 | 1,00 |
| HIT-HP MVX 0605 | 1,00 |
| HIT-HP MVX 0705 | 1,00 |
| HIT-HP MVX 0805 | 1,00 |
| HIT-HP MVX 0905 | 1,00 |
| HIT-HP MVX 1005 | 1,00 |
| HIT-HP MVX 0506 | 1,00 |
| HIT-HP MVX 0606 | 1,00 |
| HIT-HP MVX 0706 | 1,00 |
| HIT-HP MVX 0806 | 1,00 |
| HIT-HP MVX 0906 | 1,00 |
| HIT-HP MVX 1006 | 1,00 |
| HIT-HP MVX 1106 | 1,00 |
| HIT-HP MVX 1206 | 1,00 |
| HIT-HP MVX 0507 | 1,00 |
| HIT-HP MVX 0607 | 1,00 |
| HIT-HP MVX 0707 | 1,00 |
| HIT-HP MVX 0807 | 1,00 |
| HIT-HP MVX 0907 | 1,00 |
| HIT-HP MVX 1007 | 1,00 |
| HIT-HP MVX 1107 | 1,00 |
| HIT-HP MVX 1207 | 1,00 |
| HIT-HP MVX 1307 | 1,00 |

| artikl | šířka prvku [m] |
|---|---|
| Provedení: dle katalogu | |
| HIT-HP MVX 1407 | 1,00 |
| HIT-HP MVX 0408 | 1,00 |
| HIT-HP MVX 0508 | 1,00 |
| HIT-HP MVX 0608 | 1,00 |
| HIT-HP MVX 0708 | 1,00 |
| HIT-HP MVX 0808 | 1,00 |
| HIT-HP MVX 0908 | 1,00 |
| HIT-HP MVX 1008 | 1,00 |
| HIT-HP MVX 1108 | 1,00 |
| HIT-HP MVX 1208 | 1,00 |
| HIT-HP MVX 1308 | 1,00 |
| HIT-HP MVX 1408 | 1,00 |
| HIT-HP MVX 1109 | 1,00 |
| HIT-HP MVX 1209 | 1,00 |
| HIT-HP MVX 1309 | 1,00 |
| HIT-HP MVX 1409 | 1,00 |
| HIT-HP MVX 0810 | 1,00 |
| HIT-HP MVX 1010 | 1,00 |
| HIT-HP MVX 1110 | 1,00 |
| HIT-HP MVX 1210 | 1,00 |
| HIT-HP MVX 1310 | 1,00 |
| HIT-HP MVX 1810 | 1,00 |
| HIT-HP MVX 1011 | 1,00 |
| HIT-HP MVX 1111 | 1,00 |
| HIT-HP MVX 1211 | 1,00 |
| HIT-HP MVX 1311 | 1,00 |
| HIT-HP MVX 1811 | 1,00 |
| HIT-HP MVX 1212 | 1,00 |
| HIT-HP MVX 1312 | 1,00 |
| HIT-HP MVX 1812 | 1,00 |
| HIT-HP MVX 0101 | 0,50 |
| HIT-HP MVX 0201 | 0,50 |
| HIT-HP MVX 0102 | 0,50 |
| HIT-HP MVX 0202 | 0,50 |
| HIT-HP MVX 0302 | 0,50 |
| HIT-HP MVX 0402 | 0,50 |
| HIT-HP MVX 0303 | 0,50 |
| HIT-HP MVX 0403 | 0,50 |
| HIT-HP MVX 0503 | 0,50 |
| HIT-HP MVX 0204 | 0,50 |
| HIT-HP MVX 0304 | 0,50 |
| HIT-HP MVX 0404 | 0,50 |
| HIT-HP MVX 0504 | 0,50 |
| HIT-HP MVX 0604 | 0,50 |
| HIT-HP MVX 0704 | 0,50 |
| HIT-HP MVX 0405 | 0,50 |
| HIT-HP MVX 0505 | 0,50 |
| HIT-HP MVX 0605 | 0,50 |
| HIT-HP MVX 0705 | 0,50 |
| HIT-HP MVX 0905 | 0,50 |

# Halfen balkónové izolační nosníky

| artikl | šířka prvku [m] |
|---|---|
| Provedení: dle katalogu | |
| HIT-HP MVX 0101 | 0,25 |
| HIT-HP MVX 0201 | 0,25 |
| HIT-HP MVX 0102 | 0,25 |
| HIT-HP MVX 0202 | 0,25 |
| HIT-HP MVX 0302 | 0,25 |

Další varianty na vyžádání
Standardní požární třída REI 120 (F120) **bez příplatku**
Různé krytí betonu a výšky od h=16 cm do h=25 cm **bez příplatku**
Výšky od h=26 cm do h=35 cm za příplatek na vyžádání

## HIT-SP MVX

Balkónové napojení pro volně vyložené balkony s přenosem momentů a oboustranným přenosem příčných sil. Tloušťka izolace: 120 mm
Evropské technické posouzení ETA-18/0189

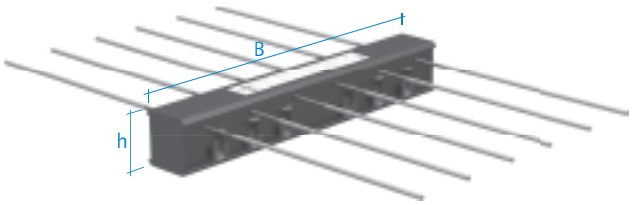

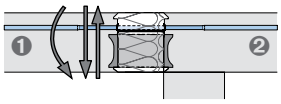


1 Balkon
2 Strop

| artikl | šířka prvku [m] |
|---|---|
| Provedení: dle katalogu | |
| HIT-SP MVX 0202 | 1,00 |
| HIT-SP MVX 0302 | 1,00 |
| HIT-SP MVX 0402 | 1,00 |
| HIT-SP MVX 0303 | 1,00 |
| HIT-SP MVX 0403 | 1,00 |
| HIT-SP MVX 0503 | 1,00 |
| HIT-SP MVX 0603 | 1,00 |
| HIT-SP MVX 0204 | 1,00 |
| HIT-SP MVX 0304 | 1,00 |
| HIT-SP MVX 0404 | 1,00 |
| HIT-SP MVX 0504 | 1,00 |
| HIT-SP MVX 0604 | 1,00 |
| HIT-SP MVX 0704 | 1,00 |
| HIT-SP MVX 0804 | 1,00 |
| HIT-SP MVX 0705 | 1,00 |
| HIT-SP MVX 0805 | 1,00 |
| HIT-SP MVX 0905 | 1,00 |
| HIT-SP MVX 0606 | 1,00 |
| HIT-SP MVX 0906 | 1,00 |
| HIT-SP MVX 1006 | 1,00 |
| HIT-SP MVX 1106 | 1,00 |
| HIT-SP MVX 0907 | 1,00 |
| HIT-SP MVX 1007 | 1,00 |

| artikl | šířka prvku [m] |
|---|---|
| Provedení: dle katalogu | |
| HIT-SP MVX 1107 | 1,00 |
| HIT-SP MVX 1207 | 1,00 |
| HIT-SP MVX 1208 | 1,00 |
| HIT-SP MVX 1308 | 1,00 |
| HIT-SP MVX 1408 | 1,00 |
| HIT-SP MVX 1209 | 1,00 |
| HIT-SP MVX 1309 | 1,00 |
| HIT-SP MVX 1010 | 1,00 |
| HIT-SP MVX 1110 | 1,00 |
| HIT-SP MVX 1112 | 1,00 |
| HIT-SP MVX 0101 | 0,50 |
| HIT-SP MVX 0202 | 0,50 |
| HIT-SP MVX 0302 | 0,50 |
| HIT-SP MVX 0402 | 0,50 |
| HIT-SP MVX 0303 | 0,50 |
| HIT-SP MVX 0503 | 0,50 |
| HIT-SP MVX 0604 | 0,50 |
| HIT-SP MVX 0704 | 0,50 |
| HIT-SP MVX 0101 | 0,25 |
| HIT-SP MVX 0201 | 0,25 |
| HIT-SP MVX 0302 | 0,25 |

Další varianty na vyžádání
Standardní požární třída REI 120 (F120) **bez příplatku**
Různé krytí betonu a výšky od h=16 cm do h=25 cm **bez příplatku**
Výšky od h=26 cm do h=35 cm za příplatek na vyžádání

# Halfen balkónové izolační nosníky



## HIT-HP MVX-ES

Balkónové napojení pro volně vyložené balkony s přenosem momentů a oboustranným přenosem příčných sil.
Tloušťka izolace: 80 mm
Evropské technické posouzení ETA-18/0189

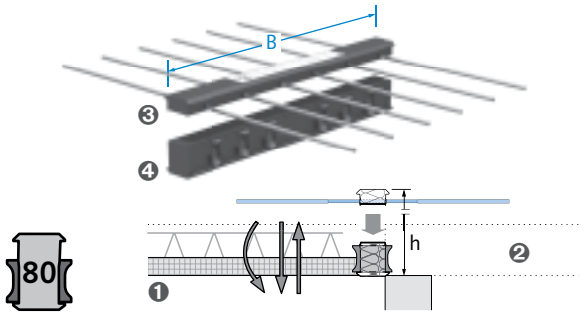


❶ Balkon
❷ Strop
❸ TB-Box
❹ CSB-Box

| artikl | šířka prvku [m] |
|---|---|
| Provedení: dle katalogu | |
| HIT-HP MVX 0202-ES | 1,00 |
| HIT-HP MVX 0302-ES | 1,00 |
| HIT-HP MVX 0203-ES | 1,00 |
| HIT-HP MVX 0403-ES | 1,00 |
| HIT-HP MVX 0503-ES | 1,00 |
| HIT-HP MVX 0603-ES | 1,00 |
| HIT-HP MVX 0204-ES | 1,00 |
| HIT-HP MVX 0304-ES | 1,00 |
| HIT-HP MVX 0404-ES | 1,00 |
| HIT-HP MVX 0504-ES | 1,00 |
| HIT-HP MVX 0604-ES | 1,00 |
| HIT-HP MVX 0704-ES | 1,00 |
| HIT-HP MVX 0804-ES | 1,00 |
| HIT-HP MVX 0904-ES | 1,00 |
| HIT-HP MVX 0505-ES | 1,00 |
| HIT-HP MVX 0605-ES | 1,00 |
| HIT-HP MVX 0705-ES | 1,00 |
| HIT-HP MVX 0805-ES | 1,00 |
| HIT-HP MVX 0905-ES | 1,00 |
| HIT-HP MVX 1005-ES | 1,00 |
| HIT-HP MVX 0506-ES | 1,00 |
| HIT-HP MVX 0606-ES | 1,00 |
| HIT-HP MVX 0706-ES | 1,00 |
| HIT-HP MVX 0806-ES | 1,00 |
| HIT-HP MVX 0906-ES | 1,00 |
| HIT-HP MVX 1006-ES | 1,00 |
| HIT-HP MVX 1106-ES | 1,00 |
| HIT-HP MVX 1206-ES | 1,00 |
| HIT-HP MVX 0507-ES | 1,00 |
| HIT-HP MVX 0607-ES | 1,00 |
| HIT-HP MVX 0707-ES | 1,00 |
| HIT-HP MVX 0807-ES | 1,00 |
| HIT-HP MVX 0907-ES | 1,00 |
| HIT-HP MVX 1007-ES | 1,00 |
| HIT-HP MVX 1107-ES | 1,00 |
| HIT-HP MVX 1207-ES | 1,00 |
| HIT-HP MVX 1307-ES | 1,00 |

| artikl | šířka prvku [m] |
|---|---|
| Provedení: dle katalogu | |
| HIT-HP MVX 1407-ES | 1,00 |
| HIT-HP MVX 0408-ES | 1,00 |
| HIT-HP MVX 0508-ES | 1,00 |
| HIT-HP MVX 0608-ES | 1,00 |
| HIT-HP MVX 0708-ES | 1,00 |
| HIT-HP MVX 0808-ES | 1,00 |
| HIT-HP MVX 0908-ES | 1,00 |
| HIT-HP MVX 1008-ES | 1,00 |
| HIT-HP MVX 1108-ES | 1,00 |
| HIT-HP MVX 1208-ES | 1,00 |
| HIT-HP MVX 1308-ES | 1,00 |
| HIT-HP MVX 1408-ES | 1,00 |
| HIT-HP MVX 1109-ES | 1,00 |
| HIT-HP MVX 1209-ES | 1,00 |
| HIT-HP MVX 1309-ES | 1,00 |
| HIT-HP MVX 1409-ES | 1,00 |
| HIT-HP MVX 0810-ES | 1,00 |
| HIT-HP MVX 1010-ES | 1,00 |
| HIT-HP MVX 1110-ES | 1,00 |
| HIT-HP MVX 1210-ES | 1,00 |
| HIT-HP MVX 1310-ES | 1,00 |
| HIT-HP MVX 1810-ES | 1,00 |
| HIT-HP MVX 1011-ES | 1,00 |
| HIT-HP MVX 1111-ES | 1,00 |
| HIT-HP MVX 1211-ES | 1,00 |
| HIT-HP MVX 1311-ES | 1,00 |
| HIT-HP MVX 1811-ES | 1,00 |
| HIT-HP MVX 1212-ES | 1,00 |
| HIT-HP MVX 1312-ES | 1,00 |
| HIT-HP MVX 1812-ES | 1,00 |
| HIT-HP MVX 0101-ES | 0,50 |
| HIT-HP MVX 0201-ES | 0,50 |
| HIT-HP MVX 0102-ES | 0,50 |
| HIT-HP MVX 0202-ES | 0,50 |
| HIT-HP MVX 0302-ES | 0,50 |
| HIT-HP MVX 0402-ES | 0,50 |
| HIT-HP MVX 0303-ES | 0,50 |
| HIT-HP MVX 0403-ES | 0,50 |
| HIT-HP MVX 0503-ES | 0,50 |
| HIT-HP MVX 0204-ES | 0,50 |
| HIT-HP MVX 0304-ES | 0,50 |
| HIT-HP MVX 0404-ES | 0,50 |
| HIT-HP MVX 0504-ES | 0,50 |
| HIT-HP MVX 0604-ES | 0,50 |
| HIT-HP MVX 0704-ES | 0,50 |
| HIT-HP MVX 0405-ES | 0,50 |
| HIT-HP MVX 0505-ES | 0,50 |
| HIT-HP MVX 0605-ES | 0,50 |
| HIT-HP MVX 0705-ES | 0,50 |
| HIT-HP MVX 0905-ES | 0,50 |

# Halfen balkónové izolační nosníky

| artikl | šířka prvku [m] |
|---|---|
| Provedení: dle katalogu | |
| HIT-HP MVX 0101-ES | 0,25 |
| HIT-HP MVX 0201-ES | 0,25 |
| HIT-HP MVX 0102-ES | 0,25 |
| HIT-HP MVX 0202-ES | 0,25 |
| HIT-HP MVX 0302-ES | 0,25 |

Další varianty na vyžádání
Standardní požární třída REI 120 (F120) **bez příplatku**
Různé krytí betonu a výšky od h=16 cm do h=25 cm **bez příplatku**
Výšky od h=26 cm do h=35 cm za příplatek na vyžádání

## HIT-SP MVX-ES

Balkónové napojení pro volně vyložené balkony s přenosem momentů a oboustranným přenosem příčných sil.
Tloušťka izolace: 120 mm
Evropské technické posouzení ETA-18/0189

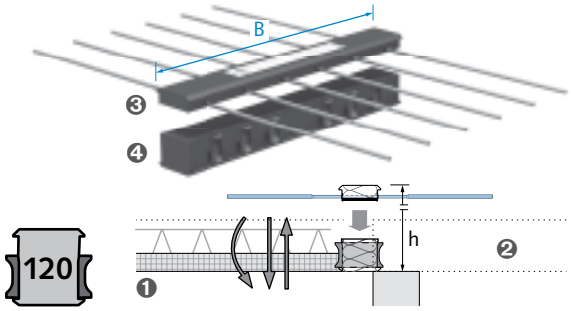


❶ Balkon
❷ Strop
❸ TB-Box
❹ CSB-Box

| artikl | šířka prvku [m] |
|---|---|
| Provedení: dle katalogu | |
| HIT-SP MVX 0202-ES | 1,00 |
| HIT-SP MVX 0302-ES | 1,00 |
| HIT-SP MVX 0402-ES | 1,00 |
| HIT-SP MVX 0303-ES | 1,00 |
| HIT-SP MVX 0403-ES | 1,00 |
| HIT-SP MVX 0503-ES | 1,00 |
| HIT-SP MVX 0603-ES | 1,00 |
| HIT-SP MVX 0204-ES | 1,00 |
| HIT-SP MVX 0304-ES | 1,00 |
| HIT-SP MVX 0404-ES | 1,00 |
| HIT-SP MVX 0504-ES | 1,00 |
| HIT-SP MVX 0604-ES | 1,00 |
| HIT-SP MVX 0704-ES | 1,00 |
| HIT-SP MVX 0804-ES | 1,00 |
| HIT-SP MVX 0705-ES | 1,00 |
| HIT-SP MVX 0805-ES | 1,00 |
| HIT-SP MVX 0905-ES | 1,00 |
| HIT-SP MVX 0606-ES | 1,00 |
| HIT-SP MVX 0906-ES | 1,00 |
| HIT-SP MVX 1006-ES | 1,00 |

| artikl | šířka prvku [m] |
|---|---|
| Provedení: dle katalogu | |
| HIT-SP MVX 1106-ES | 1,00 |
| HIT-SP MVX 0907-ES | 1,00 |
| HIT-SP MVX 1007-ES | 1,00 |
| HIT-SP MVX 1107-ES | 1,00 |
| HIT-SP MVX 1207-ES | 1,00 |
| HIT-SP MVX 1208-ES | 1,00 |
| HIT-SP MVX 1308-ES | 1,00 |
| HIT-SP MVX 1408-ES | 1,00 |
| HIT-SP MVX 1209-ES | 1,00 |
| HIT-SP MVX 1309-ES | 1,00 |
| HIT-SP MVX 1010-ES | 1,00 |
| HIT-SP MVX 1110-ES | 1,00 |
| HIT-SP MVX 1112-ES | 1,00 |
| HIT-SP MVX 0101-ES | 0,50 |
| HIT-SP MVX 0202-ES | 0,50 |
| HIT-SP MVX 0302-ES | 0,50 |
| HIT-SP MVX 0402-ES | 0,50 |
| HIT-SP MVX 0303-ES | 0,50 |
| HIT-SP MVX 0503-ES | 0,50 |
| HIT-SP MVX 0604-ES | 0,50 |
| HIT-SP MVX 0704-ES | 0,50 |
| HIT-SP MVX 0101-ES | 0,25 |
| HIT-SP MVX 0201-ES | 0,25 |
| HIT-SP MVX 0302-ES | 0,25 |

Další varianty na vyžádání
Standardní požární třída REI 120 (F120) **bez příplatku**
Různé krytí betonu a výšky od h=16 cm do h=25 cm **bez příplatku**
Výšky od h=26 cm do h=35 cm za příplatek na vyžádání

# Halfen balkónové izolační nosníky



## HIT-HP MVX-OD

Balkónové napojení pro volně vyložené balkony s přenosem momentů a oboustranným přenosem příčných sil pro výškový posun a napojení na stěnu.
Tloušťka izolace: 80 mm
Evropské technické posouzení ETA-18/0189

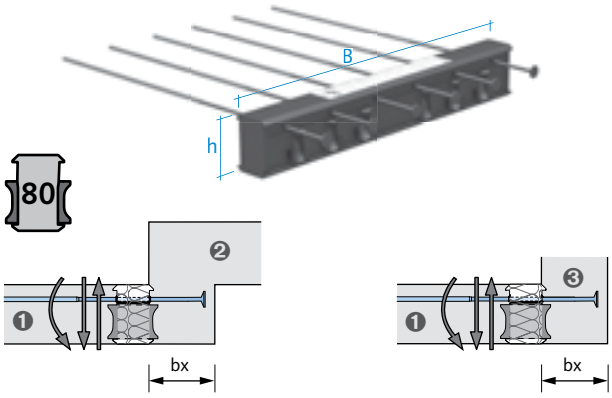


❶ Balkon
❷ Strop
❸ stěna

| artikl | šířka prvku [m] |
|---|---|
| Provedení: dle katalogu | |
| HIT-HP MVX 0403-OD | 1,00 |
| HIT-HP MVX 0404-OD | 1,00 |
| HIT-HP MVX 0504-OD | 1,00 |
| HIT-HP MVX 0604-OD | 1,00 |
| HIT-HP MVX 0804-OD | 1,00 |
| HIT-HP MVX 0405-OD | 1,00 |
| HIT-HP MVX 0505-OD | 1,00 |
| HIT-HP MVX 0705-OD | 1,00 |
| HIT-HP MVX 0805-OD | 1,00 |
| HIT-HP MVX 0905-OD | 1,00 |
| HIT-HP MVX 0606-OD | 1,00 |
| HIT-HP MVX 0706-OD | 1,00 |
| HIT-HP MVX 0806-OD | 1,00 |
| HIT-HP MVX 0906-OD | 1,00 |
| HIT-HP MVX 1006-OD | 1,00 |
| HIT-HP MVX 1106-OD | 1,00 |
| HIT-HP MVX 0807-OD | 1,00 |
| HIT-HP MVX 1007-OD | 1,00 |
| HIT-HP MVX 1008-OD | 1,00 |
| HIT-HP MVX 1009-OD | 1,00 |
| HIT-HP MVX 1210-OD | 1,00 |
| HIT-HP MVX 0202-OD | 0,50 |
| HIT-HP MVX 0402-OD | 0,50 |
| HIT-HP MVX 0403-OD | 0,50 |
| HIT-HP MVX 0503-OD | 0,50 |
| HIT-HP MVX 0603-OD | 0,50 |
| HIT-HP MVX 0605-OD | 0,50 |

| artikl | šířka prvku [m] |
|---|---|
| Provedení: dle katalogu | |
| HIT-HP MVX 0202-OD | 0,25 |

Další varianty na vyžádání

| | |
|---|---|
| Standardní požární třída REI 120 (F120) | **bez příplatku** |
| Různé krytí betonu a výšky od h=16 cm do h=25 cm | **bez příplatku** |
| Výšky od h=26 cm do h=35 cm za příplatek na vyžádání | |
| HP: 175 mm < bx < 330 mm | |

# Halfen balkónové izolační nosníky

## HIT-SP MVX-OD

Balkónové napojení pro volně vyložené balkony s přenosem momentů a oboustranným přenosem příčných sil pro výškový posun a napojení na stěnu.
Tloušťka izolace: 120 mm
Evropské technické posouzení ETA-18/0189

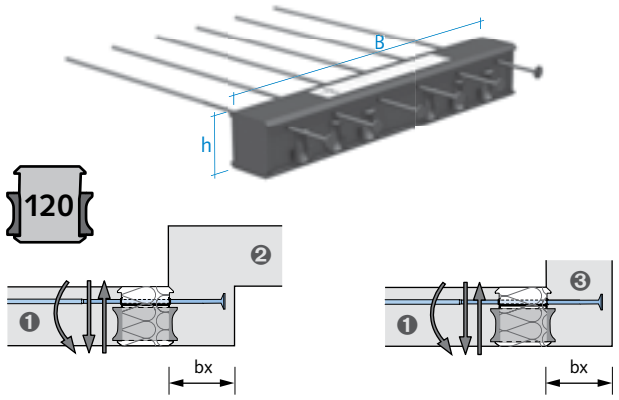


❶ Balkon
❷ Strop
❸ stěna

| artikl | šířka prvku [m] |
|---|---|
| Provedení: dle katalogu | |
| HIT-SP MVX 0403-OD | 1,00 |
| HIT-SP MVX 0404-OD | 1,00 |
| HIT-SP MVX 0504-OD | 1,00 |
| HIT-SP MVX 0804-OD | 1,00 |
| HIT-SP MVX 0505-OD | 1,00 |
| HIT-SP MVX 0605-OD | 1,00 |
| HIT-SP MVX 0705-OD | 1,00 |
| HIT-SP MVX 0805-OD | 1,00 |
| HIT-SP MVX 0905-OD | 1,00 |
| HIT-SP MVX 0606-OD | 1,00 |
| HIT-SP MVX 0806-OD | 1,00 |
| HIT-SP MVX 0906-OD | 1,00 |
| HIT-SP MVX 1006-OD | 1,00 |
| HIT-SP MVX 1106-OD | 1,00 |
| HIT-SP MVX 0807-OD | 1,00 |
| HIT-SP MVX 0907-OD | 1,00 |
| HIT-SP MVX 1007-OD | 1,00 |
| HIT-SP MVX 1009-OD | 1,00 |
| HIT-SP MVX 1209-OD | 1,00 |
| HIT-SP MVX 1210-OD | 1,00 |
| HIT-SP MVX 0202-OD | 0,50 |
| HIT-SP MVX 0402-OD | 0,50 |
| HIT-SP MVX 0403-OD | 0,50 |
| HIT-SP MVX 0503-OD | 0,50 |
| HIT-SP MVX 0605-OD | 0,50 |

| artikl | šířka prvku [m] |
|---|---|
| Provedení: dle katalogu | |
| HIT-SP MVX 0101-OD | 0,25 |

Další varianty na vyžádání
Standardní požární třída REI 120 (F120) **bez příplatku**
Různé krytí betonu a výšky od h=16 cm do h=25 cm **bez příplatku**
Výšky od h=26 cm do h=35 cm za příplatek na vyžádání
SP: 175 mm < bx < 290 mm

# Halfen balkónové izolační nosníky



## HIT-HP MVX-OU

Balkónové napojení pro volně vyložené balkony s přenosem momentů a oboustranným přenosem příčných sil pro výškový posun a napojení na stěnu.
Tloušťka izolace: 80 mm
Evropské technické posouzení ETA-18/0189

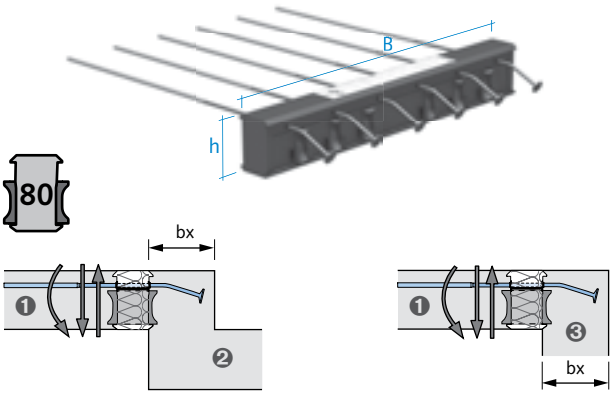


1 Balkon
2 Strop
3 stěna

| artikl | šířka prvku [m] |
|---|---|
| Provedení: dle katalogu | |
| HIT-HP MVX 0403-OU | 1,00 |
| HIT-HP MVX 0404-OU | 1,00 |
| HIT-HP MVX 0504-OU | 1,00 |
| HIT-HP MVX 0604-OU | 1,00 |
| HIT-HP MVX 0804-OU | 1,00 |
| HIT-HP MVX 0405-OU | 1,00 |
| HIT-HP MVX 0505-OU | 1,00 |
| HIT-HP MVX 0705-OU | 1,00 |
| HIT-HP MVX 0805-OU | 1,00 |
| HIT-HP MVX 0905-OU | 1,00 |
| HIT-HP MVX 0606-OU | 1,00 |
| HIT-HP MVX 0706-OU | 1,00 |
| HIT-HP MVX 0806-OU | 1,00 |
| HIT-HP MVX 0906-OU | 1,00 |
| HIT-HP MVX 1006-OU | 1,00 |
| HIT-HP MVX 1106-OU | 1,00 |
| HIT-HP MVX 0807-OU | 1,00 |
| HIT-HP MVX 1007-OU | 1,00 |
| HIT-HP MVX 1008-OU | 1,00 |
| HIT-HP MVX 1009-OU | 1,00 |
| HIT-HP MVX 1210-OU | 1,00 |
| HIT-HP MVX 0202-OU | 0,50 |
| HIT-HP MVX 0402-OU | 0,50 |
| HIT-HP MVX 0403-OU | 0,50 |
| HIT-HP MVX 0503-OU | 0,50 |
| HIT-HP MVX 0603-OU | 0,50 |
| HIT-HP MVX 0605-OU | 0,50 |

| artikl | šířka prvku [m] |
|---|---|
| Provedení: dle katalogu | |
| HIT-HP MVX 0202-OU | 0,25 |

Další varianty na vyžádání
Standardní požární třída REI 120 (F120) **bez příplatku**
Různé krytí betonu a výšky od h=16 cm do h=25 cm **bez příplatku**
Výšky od h=26 cm do h=35 cm za příplatek na vyžádání
HP: 175 mm < bx < 330 mm

# Halfen balkónové izolační nosníky

**HIT-SP MVX-OU**

Balkónové napojení pro volně vyložené balkony s přenosem momentů a oboustranným přenosem příčných sil pro výškový posun a napojení na stěnu.
Tloušťka izolace: 120 mm
Evropské technické posouzení ETA-18/0189

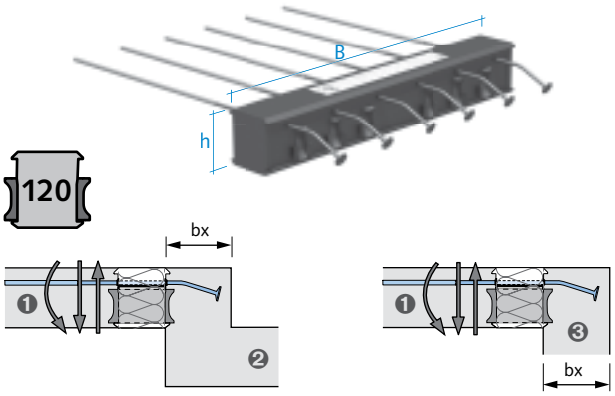


❶ Balkon
❷ Strop
❸ stěna

| artikl | šířka prvku [m] |
|---|---|
| Provedení: dle katalogu | |
| HIT-SP MVX 0403-OU | 1,00 |
| HIT-SP MVX 0404-OU | 1,00 |
| HIT-SP MVX 0504-OU | 1,00 |
| HIT-SP MVX 0804-OU | 1,00 |
| HIT-SP MVX 0505-OU | 1,00 |
| HIT-SP MVX 0605-OU | 1,00 |
| HIT-SP MVX 0705-OU | 1,00 |
| HIT-SP MVX 0805-OU | 1,00 |
| HIT-SP MVX 0905-OU | 1,00 |
| HIT-SP MVX 0606-OU | 1,00 |
| HIT-SP MVX 0806-OU | 1,00 |
| HIT-SP MVX 0906-OU | 1,00 |
| HIT-SP MVX 1006-OU | 1,00 |
| HIT-SP MVX 1106-OU | 1,00 |
| HIT-SP MVX 0807-OU | 1,00 |
| HIT-SP MVX 0907-OU | 1,00 |
| HIT-SP MVX 1007-OU | 1,00 |
| HIT-SP MVX 1009-OU | 1,00 |
| HIT-SP MVX 1209-OU | 1,00 |
| HIT-SP MVX 1210-OU | 1,00 |
| HIT-SP MVX 0202-OU | 0,50 |
| HIT-SP MVX 0402-OU | 0,50 |
| HIT-SP MVX 0403-OU | 0,50 |
| HIT-SP MVX 0503-OU | 0,50 |
| HIT-SP MVX 0605-OU | 0,50 |

| artikl | šířka prvku [m] |
|---|---|
| Provedení: dle katalogu | |
| HIT-SP MVX 0101-OU | 0,25 |

Další varianty na vyžádání
Standardní požární třída REI 120 (F120) **bez příplatku**
Různé krytí betonu a výšky od h=16 cm do h=25 cm **bez příplatku**
Výšky od h=26 cm do h=35 cm za příplatek na vyžádání
SP: 175 mm < bx < 290 mm

# Halfen balkónové izolační nosníky



## HIT-HP MVX-OD-ES

Balkónové napojení pro volně vyložené balkony s přenosem momentů a oboustranným přenosem příčných sil pro výškový posun a napojení na stěnu.
Tloušťka izolace: 80 mm
Evropské technické posouzení ETA-18/0189

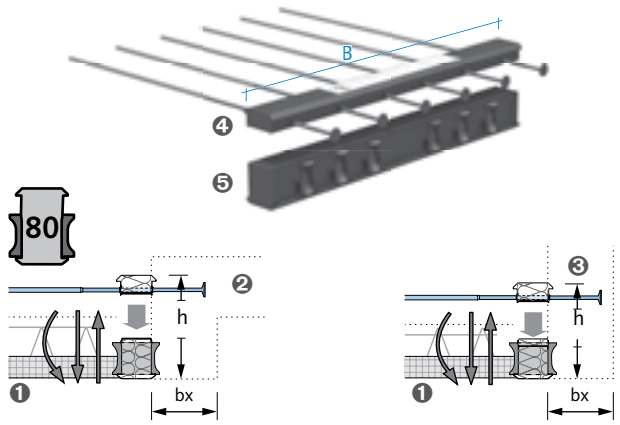


1 Balkon
2 Strop
3 stěna
4 TB-Box
5 CSB-Box

| artikl | šířka prvku [m] |
|---|---|
| Provedení: dle katalogu | |
| HIT-HP MVX 0403-OD-ES | 1,00 |
| HIT-HP MVX 0404-OD-ES | 1,00 |
| HIT-HP MVX 0504-OD-ES | 1,00 |
| HIT-HP MVX 0604-OD-ES | 1,00 |
| HIT-HP MVX 0804-OD-ES | 1,00 |
| HIT-HP MVX 0405-OD-ES | 1,00 |
| HIT-HP MVX 0505-OD-ES | 1,00 |
| HIT-HP MVX 0705-OD-ES | 1,00 |
| HIT-HP MVX 0805-OD-ES | 1,00 |
| HIT-HP MVX 0905-OD-ES | 1,00 |
| HIT-HP MVX 0606-OD-ES | 1,00 |
| HIT-HP MVX 0706-OD-ES | 1,00 |
| HIT-HP MVX 0806-OD-ES | 1,00 |
| HIT-HP MVX 0906-OD-ES | 1,00 |
| HIT-HP MVX 1006-OD-ES | 1,00 |
| HIT-HP MVX 1106-OD-ES | 1,00 |
| HIT-HP MVX 0807-OD-ES | 1,00 |
| HIT-HP MVX 1007-OD-ES | 1,00 |
| HIT-HP MVX 1008-OD-ES | 1,00 |
| HIT-HP MVX 1009-OD-ES | 1,00 |
| HIT-HP MVX 1210-OD-ES | 1,00 |
| HIT-HP MVX 0202-OD-ES | 0,50 |
| HIT-HP MVX 0402-OD-ES | 0,50 |
| HIT-HP MVX 0403-OD-ES | 0,50 |
| HIT-HP MVX 0503-OD-ES | 0,50 |
| HIT-HP MVX 0603-OD-ES | 0,50 |
| HIT-HP MVX 0605-OD-ES | 0,50 |

| artikl | šířka prvku [m] |
|---|---|
| Provedení: dle katalogu | |
| HIT-HP MVX 0202-OD-ES | 0,25 |

Další varianty na vyžádání
Standardní požární třída REI 120 (F120) **bez příplatku**
Různé krytí betonu a výšky od h=16 cm do h=25 cm **bez příplatku**
Výšky od h=26 cm do h=35 cm za příplatek na vyžádání
HP: 175 mm < bx < 330 mm

# Halfen balkónové izolační nosníky

## HIT-SP MVX-OD-ES

Balkónové napojení pro volně vyložené balkony s přenosem momentů a oboustranným přenosem příčných sil pro výškový posun a napojení na stěnu.
Tloušťka izolace: 120 mm
Evropské technické posouzení ETA-18/0189

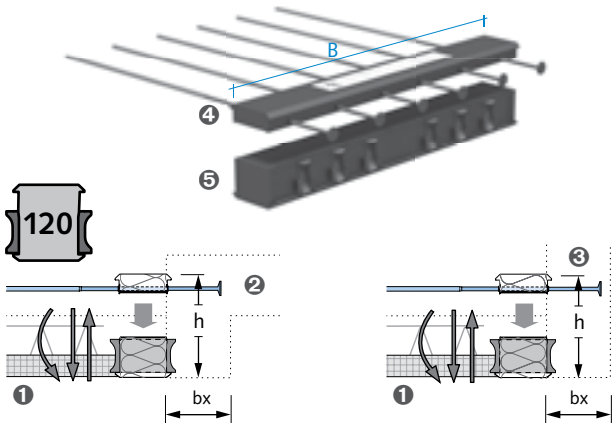


❶ Balkon
❷ Strop
❸ stěna
❹ TB-Box
❺ CSB-Box

| artikl | šířka prvku [m] |
|---|---|
| Provedení: dle katalogu | |
| HIT-SP MVX 0403-OD-ES | 1,00 |
| HIT-SP MVX 0404-OD-ES | 1,00 |
| HIT-SP MVX 0504-OD-ES | 1,00 |
| HIT-SP MVX 0804-OD-ES | 1,00 |
| HIT-SP MVX 0505-OD-ES | 1,00 |
| HIT-SP MVX 0605-OD-ES | 1,00 |
| HIT-SP MVX 0705-OD-ES | 1,00 |
| HIT-SP MVX 0805-OD-ES | 1,00 |
| HIT-SP MVX 0905-OD-ES | 1,00 |
| HIT-SP MVX 0606-OD-ES | 1,00 |
| HIT-SP MVX 0806-OD-ES | 1,00 |
| HIT-SP MVX 0906-OD-ES | 1,00 |
| HIT-SP MVX 1006-OD-ES | 1,00 |
| HIT-SP MVX 1106-OD-ES | 1,00 |
| HIT-SP MVX 0807-OD-ES | 1,00 |
| HIT-SP MVX 0907-OD-ES | 1,00 |
| HIT-SP MVX 1007-OD-ES | 1,00 |
| HIT-SP MVX 1009-OD-ES | 1,00 |
| HIT-SP MVX 1209-OD-ES | 1,00 |
| HIT-SP MVX 1210-OD-ES | 1,00 |
| HIT-SP MVX 0202-OD-ES | 0,50 |
| HIT-SP MVX 0402-OD-ES | 0,50 |
| HIT-SP MVX 0403-OD-ES | 0,50 |
| HIT-SP MVX 0503-OD-ES | 0,50 |
| HIT-SP MVX 0605-OD-ES | 0,50 |

| artikl | šířka prvku [m] |
|---|---|
| Provedení: dle katalogu | |
| HIT-SP MVX 0101-OD-ES | 0,25 |

Další varianty na vyžádání
Standardní požární třída REI 120 (F120) **bez příplatku**
Různé krytí betonu a výšky od h=16 cm do h=25 cm **bez příplatku**
Výšky od h=26 cm do h=35 cm za příplatek na vyžádání
SP: 175 mm < bx < 290 mm

# Halfen balkónové izolační nosníky



## HIT-HP MVX-OU-ES

Balkónové napojení pro volně vyložené balkony s přenosem momentů a oboustranným přenosem příčných sil pro výškový posun a napojení na stěnu. Tloušťka izolace: 80 mm
Evropské technické posouzení ETA-18/0189

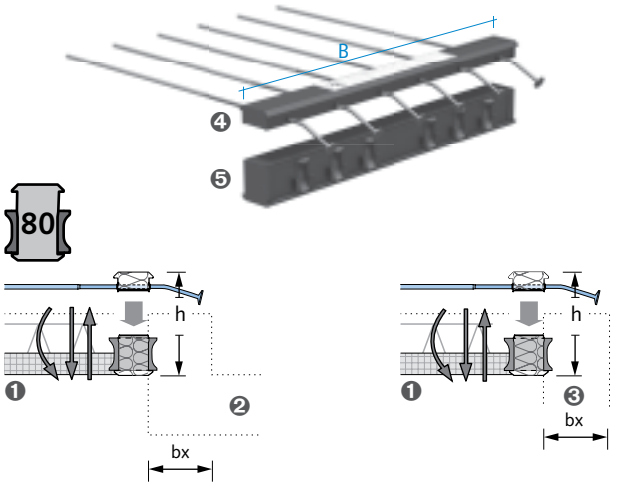


1 Balkon
2 Strop
3 stěna
4 TB-Box
5 CSB-Box

| artikl | šířka prvku [m] |
|---|---|
| Provedení: dle katalogu | |
| **HIT-HP MVX 0403-OU-ES** | 1,00 |
| **HIT-HP MVX 0404-OU-ES** | 1,00 |
| **HIT-HP MVX 0504-OU-ES** | 1,00 |
| **HIT-HP MVX 0604-OU-ES** | 1,00 |
| **HIT-HP MVX 0804-OU-ES** | 1,00 |
| **HIT-HP MVX 0405-OU-ES** | 1,00 |
| **HIT-HP MVX 0505-OU-ES** | 1,00 |
| **HIT-HP MVX 0705-OU-ES** | 1,00 |
| **HIT-HP MVX 0805-OU-ES** | 1,00 |
| **HIT-HP MVX 0905-OU-ES** | 1,00 |
| **HIT-HP MVX 0606-OU-ES** | 1,00 |
| **HIT-HP MVX 0706-OU-ES** | 1,00 |
| **HIT-HP MVX 0806-OU-ES** | 1,00 |
| **HIT-HP MVX 0906-OU-ES** | 1,00 |
| **HIT-HP MVX 1006-OU-ES** | 1,00 |
| **HIT-HP MVX 1106-OU-ES** | 1,00 |
| **HIT-HP MVX 0807-OU-ES** | 1,00 |
| **HIT-HP MVX 1007-OU-ES** | 1,00 |
| **HIT-HP MVX 1008-OU-ES** | 1,00 |
| **HIT-HP MVX 1009-OU-ES** | 1,00 |
| **HIT-HP MVX 1210-OU-ES** | 1,00 |
| **HIT-HP MVX 0202-OU-ES** | 0,50 |
| **HIT-HP MVX 0402-OU-ES** | 0,50 |
| **HIT-HP MVX 0403-OU-ES** | 0,50 |
| **HIT-HP MVX 0503-OU-ES** | 0,50 |
| **HIT-HP MVX 0603-OU-ES** | 0,50 |
| **HIT-HP MVX 0605-OU-ES** | 0,50 |

| artikl | šířka prvku [m] |
|---|---|
| Provedení: dle katalogu | |
| **HIT-HP MVX 0202-OU-ES** | 0,25 |

Další varianty na vyžádání
Standardní požární třída REI 120 (F120) **bez příplatku**
Různé krytí betonu a výšky od h=16 cm do h=25 cm **bez příplatku**
Výšky od h=26 cm do h=35 cm za příplatek na vyžádání
HP: 175 mm < bx < 330 mm

# Halfen balkónové izolační nosníky

**HIT-SP MVX-OU-ES**

Balkónové připojení pro volně vyložené balkony s momentovým a oboustranným přenosem posouvajících sil pro výškový posun a napojení na stěnu. Tloušťka izolace: 120 mm
Evropské technické posouzení ETA-18/0189

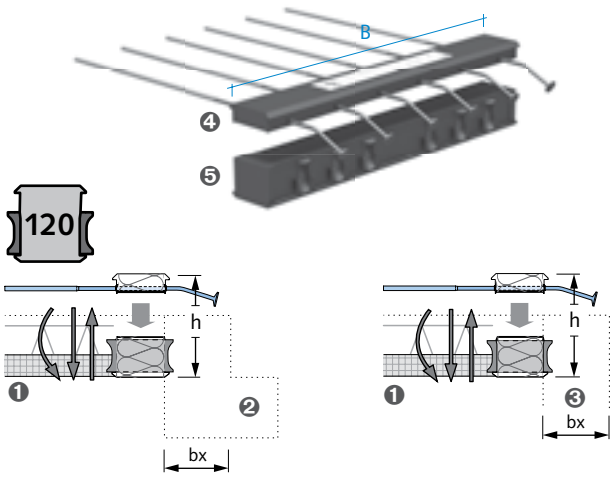


❶ Balkon
❷ Strop
❸ stěna
❹ TB-Box
❺ CSB-Box

| artikl | šířka prvku [m] |
|---|---|
| Provedení: dle katalogu | |
| **HIT-SP MVX 0403-OU-ES** | 1,00 |
| **HIT-SP MVX 0404-OU-ES** | 1,00 |
| **HIT-SP MVX 0504-OU-ES** | 1,00 |
| **HIT-SP MVX 0804-OU-ES** | 1,00 |
| **HIT-SP MVX 0505-OU-ES** | 1,00 |
| **HIT-SP MVX 0605-OU-ES** | 1,00 |
| **HIT-SP MVX 0705-OU-ES** | 1,00 |
| **HIT-SP MVX 0805-OU-ES** | 1,00 |
| **HIT-SP MVX 0905-OU-ES** | 1,00 |
| **HIT-SP MVX 0606-OU-ES** | 1,00 |
| **HIT-SP MVX 0806-OU-ES** | 1,00 |
| **HIT-SP MVX 0906-OU-ES** | 1,00 |
| **HIT-SP MVX 1006-OU-ES** | 1,00 |
| **HIT-SP MVX 1106-OU-ES** | 1,00 |
| **HIT-SP MVX 0807-OU-ES** | 1,00 |
| **HIT-SP MVX 0907-OU-ES** | 1,00 |
| **HIT-SP MVX 1007-OU-ES** | 1,00 |
| **HIT-SP MVX 1009-OU-ES** | 1,00 |
| **HIT-SP MVX 1209-OU-ES** | 1,00 |
| **HIT-SP MVX 1210-OU-ES** | 1,00 |
| **HIT-SP MVX 0202-OU-ES** | 0,50 |
| **HIT-SP MVX 0402-OU-ES** | 0,50 |
| **HIT-SP MVX 0403-OU-ES** | 0,50 |
| **HIT-SP MVX 0503-OU-ES** | 0,50 |
| **HIT-SP MVX 0605-OU-ES** | 0,50 |

| artikl | šířka prvku [m] |
|---|---|
| Provedení: dle katalogu | |
| **HIT-SP MVX 0101-OU-ES** | 0,25 |

Další varianty na vyžádání
Standardní požární třída REI 120 (F120) **bez příplatku**
Různé krytí betonu a výšky od h=16 cm do h=25 cm **bez příplatku**
Výšky od h=26 cm do h=35 cm za příplatek na vyžádání
SP: 175 mm < bx < 290 mm

# Halfen balkónové izolační nosníky



## HIT-HP MVXL

Balkónové napojení pro volně vyložené balkony s momentovým a vysokým oboustranným přenosem posouvajících sil
Tloušťka izolace: 80 mm
Evropské technické posouzení ETA-18/0189

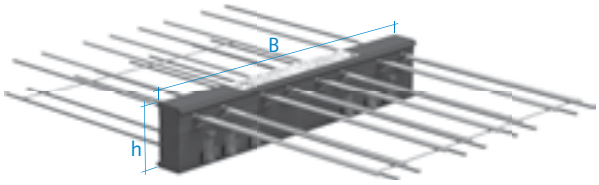

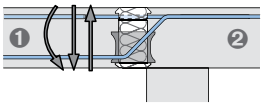


1 Balkon
2 Strop

| artikl | šířka prvku [m] |
|---|---|
| Provedení: dle katalogu | |
| **HIT-HP MVXL 1208-...-0610** | 1,00 |
| **HIT-HP MVXL 1208-...-0810** | 1,00 |
| **HIT-HP MVXL 1408-...-0610** | 1,00 |
| **HIT-HP MVXL 1408-...-0810** | 1,00 |
| **HIT-HP MVXL 1809-...-0410** | 1,00 |
| **HIT-HP MVXL 1809-...-0612** | 1,00 |
| **HIT-HP MVXL 0604-...-0310** | 0,50 |
| **HIT-HP MVXL 0604-...-0410** | 0,50 |
| **HIT-HP MVXL 0704-...-0310** | 0,50 |
| **HIT-HP MVXL 0704-...-0410** | 0,50 |

Další varianty na vyžádání
Standardní požární třída REI 120 (F120) **bez příplatku**
Různé krytí betonu a výšky od h=16 cm do h=25 cm **bez příplatku**
Výšky od h=26 cm do h=35 cm za příplatek na vyžádání

## HIT-SP MVXL

Balkónové napojení pro volně vyložené balkony s momentovým a vysokým oboustranným přenosem posouvajících sil
Tloušťka izolace: 120 mm
Evropské technické posouzení ETA-18/0189

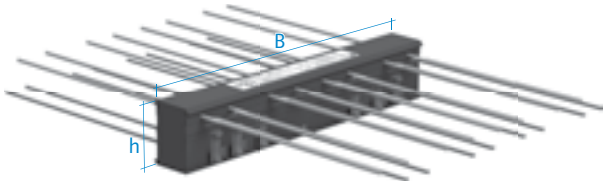

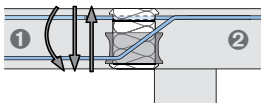


1 Balkon
2 Strop

| artikl | šířka prvku [m] |
|---|---|
| Provedení: dle katalogu | |
| **HIT-SP MVXL 1006-...-1010** | 1,00 |
| **HIT-SP MVXL 1006-...-1012** | 1,00 |
| **HIT-SP MVXL 1208-...-1010** | 1,00 |
| **HIT-SP MVXL 1208-...-1012** | 1,00 |
| **HIT-SP MVXL 0503-...-0510** | 0,50 |
| **HIT-SP MVXL 0503-...-0512** | 0,50 |
| **HIT-SP MVXL 0604-...-0510** | 0,50 |
| **HIT-SP MVXL 0604-...-0512** | 0,50 |

Další varianty na vyžádání
Standardní požární třída REI 120 (F120) **bez příplatku**
Různé krytí betonu a výšky od h=16 cm do h=25 cm **bez příplatku**
Výšky od h=26 cm do h=35 cm za příplatek na vyžádání

# Halfen balkónové izolační nosníky

## HIT-HP MVX-COR, šířka 0,50 m

Typově schválené balkónové napojení pro volně vyložené balkony přes vnější rohy, s momentovým a oboustranným přenosem posouvajících sil, skládající se ze tří dílčích prvků
Tloušťka izolace: 80 mm
Evropské technické posouzení ETA-18/0189

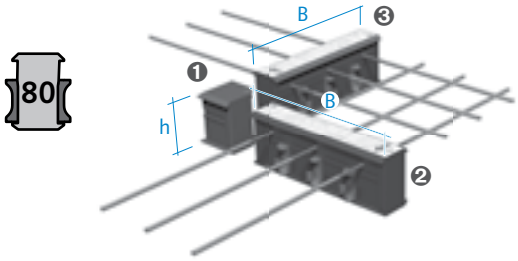


❶ HIT-HP FK-COR - rohový výplňový prvek
❷ Standardní HIT-HP MVX - $c_v$ = 30/35 mm
❸ Standardní HIT-HP MVX - $c_v$ = 50 mm

| artikl | šířka prvku [m] |
|---|---|
| Provedení: dle katalogu | |
| **HIT-HP MVX - $c_v$ = 30/35 mm** | 1,00 / 0,50 |
| **HIT-HP MVX - $c_v$ = 50 mm** | 1,00 / 0,50 |
| **HIT-HP MVX FK-COR** | 0,13 x 0,13 |

Další varianty na vyžádání
Standardní požární třída REI 120 (F120) **bez příplatku**
Různé krytí betonu a výšky od h=18 cm do h=25 cm **bez příplatku**
Výšky od h=26 cm do h=35 cm za příplatek na vyžádání

## HIT-SP MVX-COR, šířka 0,50 m

Typově schválené balkónové napojení pro volně vyložené balkony přes vnější rohy, s momentovým a oboustranným přenosem posouvajících sil, skládající se ze tří dílčích prvků
Tloušťka izolace: 120 mm
Evropské technické posouzení ETA-18/0189

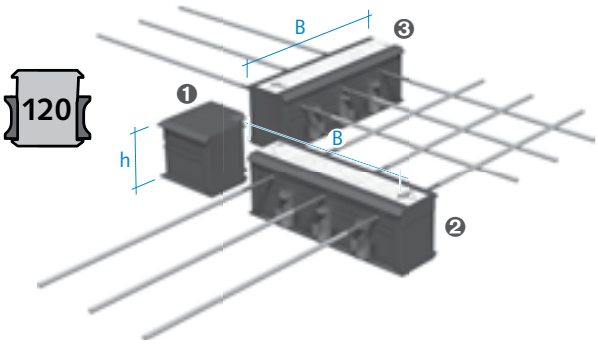


❶ HIT-SP FK-COR - rohový výplňový prvek
❷ Standardní HIT-SP MVX - $c_v$ = 30/35 mm
❸ Standardní HIT-SP MVX - $c_v$ = 50 mm

| artikl | šířka prvku [m] |
|---|---|
| Provedení: dle katalogu | |
| **HIT-SP MVX - $c_v$ = 30/35 mm** | 1,00 / 0,50 |
| **HIT-SP MVX - $c_v$ = 50 mm** | 1,00 / 0,50 |
| **HIT-SP MVX FK-COR** | 0,13 x 0,13 |

Další varianty na vyžádání
Standardní požární třída REI 120 (F120) **bez příplatku**
Různé krytí betonu a výšky od h=18 cm do h=25 cm **bez příplatku**
Výšky od h=26 cm do h=35 cm za příplatek na vyžádání

# Halfen balkónové izolační nosníky



## HIT-HP ZVX

Volné kloubové spojení pro balkony a lodžie s pozitivním přenosem posouvajících sil. Tloušťka izolace: 80 mm
Evropské technické posouzení ETA-18/0189

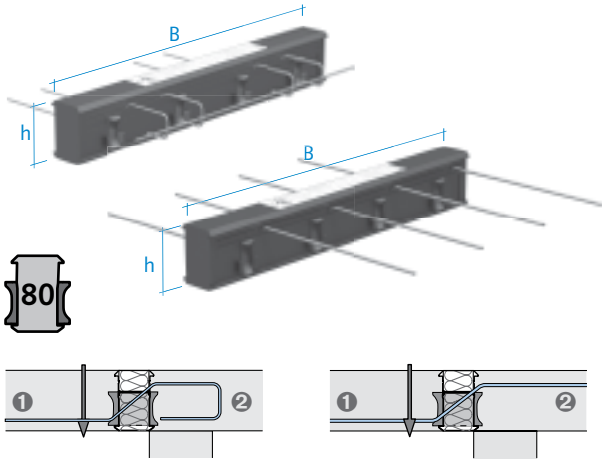


1 Balkon
2 Strop

| artikl | šířka prvku [m] |
|---|---|
| Provedení: dle katalogu | |
| HIT-HP ZVX 0202-...-06 | 1,00 |
| HIT-HP ZVX 0302-...-06 | 1,00 |
| HIT-HP ZVX 0402-...-06 | 1,00 |
| HIT-HP ZVX 0502-...-06 | 1,00 |
| HIT-HP ZVX 0602-...-06 | 1,00 |
| HIT-HP ZVX 0702-...-06 | 1,00 |
| HIT-HP ZVX 0802-...-06 | 1,00 |
| HIT-HP ZVX 0203-...-06 | 1,00 |
| HIT-HP ZVX 0303-...-06 | 1,00 |
| HIT-HP ZVX 0403-...-06 | 1,00 |
| HIT-HP ZVX 0503-...-06 | 1,00 |
| HIT-HP ZVX 0603-...-06 | 1,00 |
| HIT-HP ZVX 0703-...-06 | 1,00 |
| HIT-HP ZVX 0404-...-06 | 1,00 |
| HIT-HP ZVX 0604-...-06 | 1,00 |
| HIT-HP ZVX 0804-...-06 | 1,00 |
| HIT-HP ZVX 0202-...-08 | 1,00 |
| HIT-HP ZVX 0402-...-08 | 1,00 |
| HIT-HP ZVX 0502-...-08 | 1,00 |
| HIT-HP ZVX 0602-...-08 | 1,00 |
| HIT-HP ZVX 0403-...-08 | 1,00 |
| HIT-HP ZVX 0503-...-08 | 1,00 |
| HIT-HP ZVX 0804-...-08 | 1,00 |
| HIT-HP ZVX 0402-...-10 | 1,00 |
| HIT-HP ZVX 0403-...-10 | 1,00 |
| HIT-HP ZVX 0503-...-10 | 1,00 |
| HIT-HP ZVX 0404-...-10 | 1,00 |
| HIT-HP ZVX 0604-...-10 | 1,00 |
| HIT-HP ZVX 0804-...-10 | 1,00 |
| HIT-HP ZVX 0806-...-10 | 1,00 |

| artikl | šířka prvku [m] |
|---|---|
| Provedení: dle katalogu | |
| HIT-HP ZVX 0503-...-12 | 1,00 |
| HIT-HP ZVX 0404-...-12 | 1,00 |
| HIT-HP ZVX 0604-...-12 | 1,00 |
| HIT-HP ZVX 0406-...-12 | 1,00 |
| HIT-HP ZVX 0606-...-12 | 1,00 |
| HIT-HP ZVX 0806-...-12 | 1,00 |
| HIT-HP ZVX 0101-...-06 | 0,50 |
| HIT-HP ZVX 0201-...-06 | 0,50 |
| HIT-HP ZVX 0301-...-06 | 0,50 |
| HIT-HP ZVX 0401-...-06 | 0,50 |
| HIT-HP ZVX 0202-...-06 | 0,50 |
| HIT-HP ZVX 0302-...-06 | 0,50 |
| HIT-HP ZVX 0402-...-06 | 0,50 |
| HIT-HP ZVX 0101-...-08 | 0,50 |
| HIT-HP ZVX 0201-...-08 | 0,50 |
| HIT-HP ZVX 0301-...-08 | 0,50 |
| HIT-HP ZVX 0202-...-08 | 0,50 |
| HIT-HP ZVX 0302-...-08 | 0,50 |
| HIT-HP ZVX 0402-...-08 | 0,50 |
| HIT-HP ZVX 0201-...-10 | 0,50 |
| HIT-HP ZVX 0202-...-10 | 0,50 |
| HIT-HP ZVX 0302-...-10 | 0,50 |
| HIT-HP ZVX 0402-...-10 | 0,50 |
| HIT-HP ZVX 0303-...-10 | 0,50 |
| HIT-HP ZVX 0202-...-12 | 0,50 |
| HIT-HP ZVX 0302-...-12 | 0,50 |
| HIT-HP ZVX 0203-...-12 | 0,50 |
| HIT-HP ZVX 0303-...-12 | 0,50 |
| HIT-HP ZVX 0403-...-12 | 0,50 |
| HIT-HP ZVX 0202-...-08 | 0,33 |
| HIT-HP ZVX 0302-...-08 | 0,33 |
| HIT-HP ZVX 0202-...-10 | 0,33 |
| HIT-HP ZVX 0302-...-10 | 0,33 |
| HIT-HP ZVX 0202-...-12 | 0,33 |
| HIT-HP ZVX 0302-...-12 | 0,33 |
| HIT-HP ZVX 0101-...-06 | 0,25 |
| HIT-HP ZVX 0201-...-06 | 0,25 |
| HIT-HP ZVX 0101-...-08 | 0,25 |
| HIT-HP ZVX 0201-...-08 | 0,25 |
| HIT-HP ZVX 0201-...-10 | 0,25 |

| | |
|---|---|
| Další varianty na vyžádání | |
| Standardní požární třída REI 120 (F120) | **bez příplatku** |
| Různé výšky od h=16 cm do h=25 cm | **bez příplatku** |
| Výšky od h=26 cm do h=35 cm za příplatek na vyžádání | |

# Halfen balkónové izolační nosníky

**HIT-SP ZVX**

Volné kloubové spojení pro balkony a lodžie s pozitivním přenosem posouvajících sil. Tloušťka izolace: 120 mm
Evropské technické posouzení ETA-18/0189

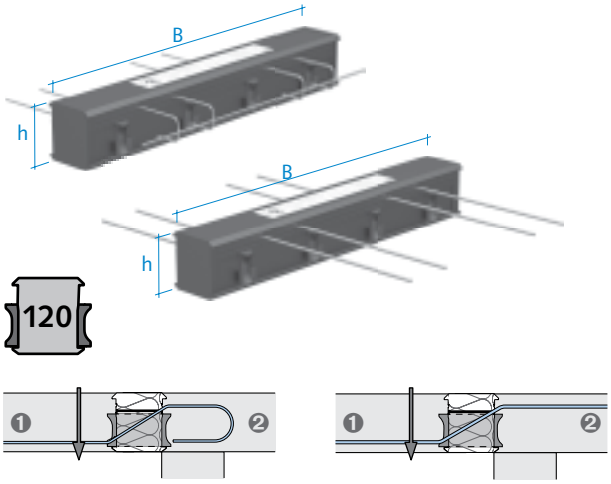


1 Balkon
2 Strop

| artikl | šířka prvku [m] |
|---|---|
| Provedení: dle katalogu | |
| HIT-SP ZVX 0202-...-06 | 1,00 |
| HIT-SP ZVX 0302-...-06 | 1,00 |
| HIT-SP ZVX 0402-...-06 | 1,00 |
| HIT-SP ZVX 0502-...-06 | 1,00 |
| HIT-SP ZVX 0602-...-06 | 1,00 |
| HIT-SP ZVX 0702-...-06 | 1,00 |
| HIT-SP ZVX 0203-...-06 | 1,00 |
| HIT-SP ZVX 0303-...-06 | 1,00 |
| HIT-SP ZVX 0403-...-06 | 1,00 |
| HIT-SP ZVX 0503-...-06 | 1,00 |
| HIT-SP ZVX 0603-...-06 | 1,00 |
| HIT-SP ZVX 0703-...-06 | 1,00 |
| HIT-SP ZVX 0803-...-06 | 1,00 |
| HIT-SP ZVX 0402-...-08 | 1,00 |
| HIT-SP ZVX 0602-...-08 | 1,00 |
| HIT-SP ZVX 0403-...-08 | 1,00 |
| HIT-SP ZVX 0503-...-08 | 1,00 |
| HIT-SP ZVX 0604-...-08 | 1,00 |
| HIT-SP ZVX 0804-...-08 | 1,00 |
| HIT-SP ZVX 0402-...-10 | 1,00 |
| HIT-SP ZVX 0403-...-10 | 1,00 |
| HIT-SP ZVX 0503-...-10 | 1,00 |
| HIT-SP ZVX 0404-...-10 | 1,00 |
| HIT-SP ZVX 0604-...-10 | 1,00 |
| HIT-SP ZVX 0804-...-10 | 1,00 |
| HIT-SP ZVX 0806-...-10 | 1,00 |

| artikl | šířka prvku [m] |
|---|---|
| Provedení: dle katalogu | |
| HIT-SP ZVX 0202-...-06 | 1,00 |
| HIT-SP ZVX 0302-...-06 | 1,00 |
| HIT-SP ZVX 0402-...-06 | 1,00 |
| HIT-SP ZVX 0502-...-06 | 1,00 |
| HIT-SP ZVX 0602-...-06 | 1,00 |
| HIT-SP ZVX 0702-...-06 | 1,00 |
| HIT-SP ZVX 0203-...-06 | 1,00 |
| HIT-SP ZVX 0303-...-06 | 1,00 |
| HIT-SP ZVX 0403-...-06 | 1,00 |
| HIT-SP ZVX 0503-...-06 | 1,00 |
| HIT-SP ZVX 0603-...-06 | 1,00 |
| HIT-SP ZVX 0703-...-06 | 1,00 |
| HIT-SP ZVX 0803-...-06 | 1,00 |
| HIT-SP ZVX 0402-...-08 | 1,00 |
| HIT-SP ZVX 0602-...-08 | 1,00 |
| HIT-SP ZVX 0403-...-08 | 1,00 |
| HIT-SP ZVX 0503-...-08 | 1,00 |
| HIT-SP ZVX 0604-...-08 | 1,00 |
| HIT-SP ZVX 0804-...-08 | 1,00 |
| HIT-SP ZVX 0402-...-10 | 1,00 |
| HIT-SP ZVX 0403-...-10 | 1,00 |
| HIT-SP ZVX 0503-...-10 | 1,00 |
| HIT-SP ZVX 0404-...-10 | 1,00 |
| HIT-SP ZVX 0604-...-10 | 1,00 |
| HIT-SP ZVX 0804-...-10 | 1,00 |
| HIT-SP ZVX 0806-...-10 | 1,00 |
| HIT-SP ZVX 0604-...-12 | 1,00 |
| HIT-SP ZVX 0406-...-12 | 1,00 |
| HIT-SP ZVX 0606-...-12 | 1,00 |
| HIT-SP ZVX 0806-...-12 | 1,00 |
| HIT-SP ZVX 0201-...-06 | 0,50 |
| HIT-SP ZVX 0301-...-06 | 0,50 |
| HIT-SP ZVX 0201-...-08 | 0,50 |
| HIT-SP ZVX 0301-...-08 | 0,50 |
| HIT-SP ZVX 0302-...-08 | 0,50 |
| HIT-SP ZVX 0402-...-08 | 0,50 |
| HIT-SP ZVX 0201-...-10 | 0,50 |
| HIT-SP ZVX 0202-...-10 | 0,50 |
| HIT-SP ZVX 0302-...-10 | 0,50 |
| HIT-SP ZVX 0402-...-10 | 0,50 |
| HIT-SP ZVX 0403-...-10 | 0,50 |
| HIT-SP ZVX 0203-...-12 | 0,50 |
| HIT-SP ZVX 0303-...-12 | 0,50 |
| HIT-SP ZVX 0403-...-12 | 0,50 |
| HIT-SP ZVX 0202-...-08 | 0,33 |
| HIT-SP ZVX 0302-...-08 | 0,33 |
| HIT-SP ZVX 0202-...-10 | 0,33 |
| HIT-SP ZVX 0302-...-10 | 0,33 |
| HIT-SP ZVX 0302-...-12 | 0,33 |
| HIT-SP ZVX 0201-...-08 | 0,25 |
| HIT-SP ZVX 0201-...-10 | 0,25 |

Další varianty na vyžádání
Standardní požární třída REI 120 (F120) **bez příplatku**
Různé výšky od h=16 cm do h=25 cm **bez příplatku**
Výšky od h=26 cm do h=35 cm za příplatek na vyžádání

# Halfen balkónové izolační nosníky



**HIT-HP ZVX, bez CSB-ložiska**

Volné kloubové spojení pro balkony a lodžie s pozitivním přenosem posouvajících sil. Tloušťka izolace: 80 mm
Evropské technické posouzení ETA-18/0189

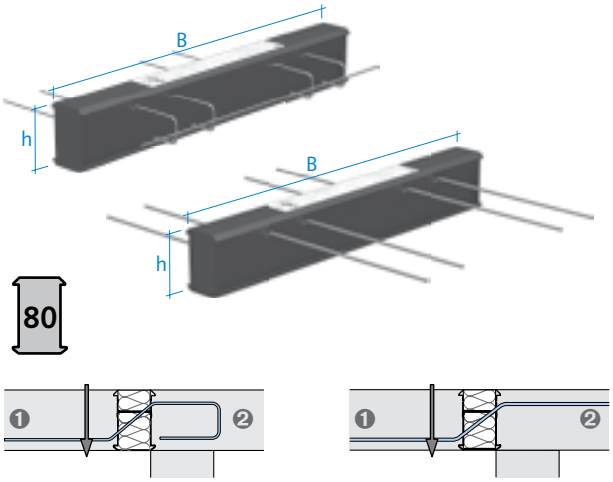


1 Balkon
2 Strop

| artikl | šířka prvku [m] |
|---|---|
| Provedení: dle katalogu | |
| HIT-HP ZVX 0400-...-06 | 1,00 |
| HIT-HP ZVX 0500-...-06 | 1,00 |
| HIT-HP ZVX 0600-...-06 | 1,00 |
| HIT-HP ZVX 0700-...-06 | 1,00 |
| HIT-HP ZVX 0800-...-06 | 1,00 |
| HIT-HP ZVX 0900-...-06 | 1,00 |
| HIT-HP ZVX 1000-...-06 | 1,00 |
| HIT-HP ZVX 1100-...-06 | 1,00 |
| HIT-HP ZVX 1200-...-06 | 1,00 |
| HIT-HP ZVX 0600-...-08 | 1,00 |
| HIT-HP ZVX 0700-...-08 | 1,00 |
| HIT-HP ZVX 0800-...-08 | 1,00 |
| HIT-HP ZVX 0900-...-08 | 1,00 |
| HIT-HP ZVX 1000-...-08 | 1,00 |
| HIT-HP ZVX 1200-...-08 | 1,00 |
| HIT-HP ZVX 0600-...-10 | 1,00 |
| HIT-HP ZVX 0700-...-10 | 1,00 |
| HIT-HP ZVX 0800-...-10 | 1,00 |
| HIT-HP ZVX 1000-...-10 | 1,00 |
| HIT-HP ZVX 1200-...-10 | 1,00 |
| HIT-HP ZVX 0600-...-12 | 1,00 |
| HIT-HP ZVX 0700-...-12 | 1,00 |
| HIT-HP ZVX 0800-...-12 | 1,00 |
| HIT-HP ZVX 1000-...-12 | 1,00 |
| HIT-HP ZVX 1200-...-12 | 1,00 |

| artikl | šířka prvku [m] |
|---|---|
| Provedení: dle katalogu | |
| HIT-HP ZVX 0200-...-06 | 0,50 |
| HIT-HP ZVX 0300-...-06 | 0,50 |
| HIT-HP ZVX 0400-...-06 | 0,50 |
| HIT-HP ZVX 0500-...-06 | 0,50 |
| HIT-HP ZVX 0600-...-06 | 0,50 |
| HIT-HP ZVX 0300-...-08 | 0,50 |
| HIT-HP ZVX 0400-...-08 | 0,50 |
| HIT-HP ZVX 0500-...-08 | 0,50 |
| HIT-HP ZVX 0600-...-08 | 0,50 |
| HIT-HP ZVX 0200-...-10 | 0,50 |
| HIT-HP ZVX 0300-...-10 | 0,50 |
| HIT-HP ZVX 0400-...-10 | 0,50 |
| HIT-HP ZVX 0600-...-10 | 0,50 |
| HIT-HP ZVX 0300-...-12 | 0,50 |
| HIT-HP ZVX 0400-...-12 | 0,50 |
| HIT-HP ZVX 0500-...-12 | 0,50 |
| HIT-HP ZVX 0600-...-12 | 0,50 |
| HIT-HP ZVX 0300-...-08 | 0,33 |
| HIT-HP ZVX 0400-...-08 | 0,33 |
| HIT-HP ZVX 0500-...-08 | 0,33 |
| HIT-HP ZVX 0300-...-10 | 0,33 |
| HIT-HP ZVX 0400-...-10 | 0,33 |
| HIT-HP ZVX 0500-...-10 | 0,33 |
| HIT-HP ZVX 0300-...-12 | 0,33 |
| HIT-HP ZVX 0400-...-12 | 0,33 |
| HIT-HP ZVX 0100-...-06 | 0,25 |
| HIT-HP ZVX 0200-...-06 | 0,25 |
| HIT-HP ZVX 0300-...-06 | 0,25 |
| HIT-HP ZVX 0200-...-08 | 0,25 |
| HIT-HP ZVX 0300-...-08 | 0,25 |
| HIT-HP ZVX 0200-...-10 | 0,25 |
| HIT-HP ZVX 0300-...-10 | 0,25 |

Další varianty na vyžádání
Standardní požární třída REI 120 (F120) **bez příplatku**
Různé výšky od h=16 cm do h=25 cm **bez příplatku**
Výšky od h=26 cm do h=35 cm za příplatek na vyžádání

# Halfen balkónové izolační nosníky

**HIT-SP ZVX, bez CSB-ložiska**

Volné kloubové spojení pro balkony a lodžie s pozitivním přenosem posouvajících sil. Tloušťka izolace: 120 mm
Evropské technické posouzení ETA-18/0189

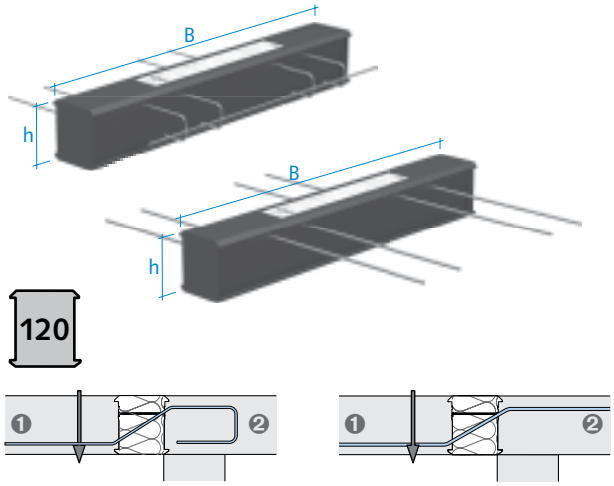


1 Balkon
2 Strop

| artikl | šířka prvku [m] |
|---|---|
| Provedení: dle katalogu | |
| HIT-SP ZVX 0400-...-06 | 1,00 |
| HIT-SP ZVX 0500-...-06 | 1,00 |
| HIT-SP ZVX 0600-...-06 | 1,00 |
| HIT-SP ZVX 0700-...-06 | 1,00 |
| HIT-SP ZVX 0800-...-06 | 1,00 |
| HIT-SP ZVX 0900-...-06 | 1,00 |
| HIT-SP ZVX 1000-...-06 | 1,00 |
| HIT-SP ZVX 1100-...-06 | 1,00 |
| HIT-SP ZVX 1200-...-06 | 1,00 |
| HIT-SP ZVX 0400-...-08 | 1,00 |
| HIT-SP ZVX 0600-...-08 | 1,00 |
| HIT-SP ZVX 0700-...-08 | 1,00 |
| HIT-SP ZVX 0800-...-08 | 1,00 |
| HIT-SP ZVX 0900-...-08 | 1,00 |
| HIT-SP ZVX 1100-...-08 | 1,00 |
| HIT-SP ZVX 1200-...-08 | 1,00 |
| HIT-SP ZVX 0600-...-10 | 1,00 |
| HIT-SP ZVX 0700-...-10 | 1,00 |
| HIT-SP ZVX 0800-...-10 | 1,00 |
| HIT-SP ZVX 1000-...-10 | 1,00 |
| HIT-SP ZVX 1200-...-10 | 1,00 |
| HIT-SP ZVX 0400-...-12 | 1,00 |
| HIT-SP ZVX 0800-...-12 | 1,00 |
| HIT-SP ZVX 1000-...-12 | 1,00 |
| HIT-SP ZVX 1200-...-12 | 1,00 |

| artikl | šířka prvku [m] |
|---|---|
| Provedení: dle katalogu | |
| HIT-SP ZVX 0200-...-06 | 0,50 |
| HIT-SP ZVX 0300-...-06 | 0,50 |
| HIT-SP ZVX 0400-...-06 | 0,50 |
| HIT-SP ZVX 0500-...-06 | 0,50 |
| HIT-SP ZVX 0600-...-06 | 0,50 |
| HIT-SP ZVX 0200-...-08 | 0,50 |
| HIT-SP ZVX 0300-...-08 | 0,50 |
| HIT-SP ZVX 0400-...-08 | 0,50 |
| HIT-SP ZVX 0300-...-10 | 0,50 |
| HIT-SP ZVX 0400-...-10 | 0,50 |
| HIT-SP ZVX 0500-...-10 | 0,50 |
| HIT-SP ZVX 0600-...-10 | 0,50 |
| HIT-SP ZVX 0400-...-12 | 0,50 |
| HIT-SP ZVX 0500-...-12 | 0,50 |
| HIT-SP ZVX 0600-...-12 | 0,50 |
| HIT-SP ZVX 0300-...-08 | 0,33 |
| HIT-SP ZVX 0400-...-08 | 0,33 |
| HIT-SP ZVX 0300-...-10 | 0,33 |
| HIT-SP ZVX 0400-...-10 | 0,33 |
| HIT-SP ZVX 0500-...-10 | 0,33 |
| HIT-SP ZVX 0300-...-12 | 0,33 |
| HIT-SP ZVX 0400-...-12 | 0,33 |
| HIT-SP ZVX 0100-...-06 | 0,25 |
| HIT-SP ZVX 0200-...-06 | 0,25 |
| HIT-SP ZVX 0300-...-06 | 0,25 |
| HIT-SP ZVX 0100-...-08 | 0,25 |
| HIT-SP ZVX 0200-...-08 | 0,25 |
| HIT-SP ZVX 0300-...-08 | 0,25 |
| HIT-SP ZVX 0200-...-10 | 0,25 |
| HIT-SP ZVX 0300-...-10 | 0,25 |

Další varianty na vyžádání
Standardní požární třída REI 120 (F120) **bez příplatku**
Různé výšky od h=16 cm do h=25 cm **bez příplatku**
Výšky od h=26 cm do h=35 cm za příplatek na vyžádání

# Halfen balkónové izolační nosníky



## HIT-HP ZDX

Volné kloubové spojení pro balkony a lodžie s pozitivním a negativním přenosem posouvajících sil. Tloušťka izolace: 80 mm
Evropské technické posouzení ETA-18/0189

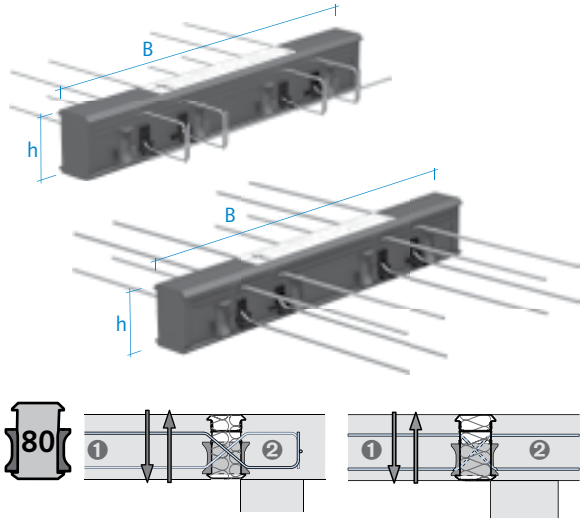


1 Balkon
2 Strop

| artikl | šířka prvku [m] |
|---|---|
| Provedení: dle katalogu | |
| HIT-HP ZDX 0202-...-06 | 1,00 |
| HIT-HP ZDX 0302-...-06 | 1,00 |
| HIT-HP ZDX 0402-...-06 | 1,00 |
| HIT-HP ZDX 0502-...-06 | 1,00 |
| HIT-HP ZDX 0602-...-06 | 1,00 |
| HIT-HP ZDX 0702-...-06 | 1,00 |
| HIT-HP ZDX 0403-...-06 | 1,00 |
| HIT-HP ZDX 0503-...-06 | 1,00 |
| HIT-HP ZDX 0603-...-06 | 1,00 |
| HIT-HP ZDX 0703-...-06 | 1,00 |
| HIT-HP ZDX 0202-...-08 | 1,00 |
| HIT-HP ZDX 0402-...-08 | 1,00 |
| HIT-HP ZDX 0502-...-08 | 1,00 |
| HIT-HP ZDX 0602-...-08 | 1,00 |
| HIT-HP ZDX 0804-...-08 | 1,00 |
| HIT-HP ZDX 0402-...-10 | 1,00 |
| HIT-HP ZDX 0403-...-10 | 1,00 |
| HIT-HP ZDX 0404-...-10 | 1,00 |
| HIT-HP ZDX 0604-...-10 | 1,00 |
| HIT-HP ZDX 0804-...-10 | 1,00 |
| HIT-HP ZDX 0503-...-12 | 1,00 |
| HIT-HP ZDX 0604-...-12 | 1,00 |
| HIT-HP ZDX 0804-...-12 | 1,00 |
| HIT-HP ZDX 0606-...-12 | 1,00 |
| HIT-HP ZDX 0806-...-12 | 1,00 |

| artikl | šířka prvku [m] |
|---|---|
| Provedení: dle katalogu | |
| HIT-HP ZDX 0201-...-06 | 0,50 |
| HIT-HP ZDX 0301-...-06 | 0,50 |
| HIT-HP ZDX 0101-...-08 | 0,50 |
| HIT-HP ZDX 0201-...-08 | 0,50 |
| HIT-HP ZDX 0301-...-08 | 0,50 |
| HIT-HP ZDX 0402-...-08 | 0,50 |
| HIT-HP ZDX 0201-...-10 | 0,50 |
| HIT-HP ZDX 0202-...-10 | 0,50 |
| HIT-HP ZDX 0302-...-10 | 0,50 |
| HIT-HP ZDX 0402-...-10 | 0,50 |
| HIT-HP ZDX 0302-...-12 | 0,50 |
| HIT-HP ZDX 0402-...-12 | 0,50 |
| HIT-HP ZDX 0403-...-12 | 0,50 |
| HIT-HP ZDX 0202-...-08 | 0,33 |
| HIT-HP ZDX 0302-...-08 | 0,33 |
| HIT-HP ZDX 0202-...-10 | 0,33 |
| HIT-HP ZDX 0302-...-10 | 0,33 |
| HIT-HP ZDX 0202-...-12 | 0,33 |
| HIT-HP ZDX 0302-...-12 | 0,33 |
| HIT-HP ZDX 0201-...-08 | 0,25 |
| HIT-HP ZDX 0201-...-10 | 0,25 |

Další varianty na vyžádání
Standardní požární třída REI 120 (F120) **bez příplatku**
Různé krytí betonu a výšky od h=16 cm do h=25 cm **bez příplatku**
Výšky od h=26 cm do h=35 cm za příplatek na vyžádání

# Halfen balkónové izolační nosníky

## HIT-SP ZDX

Volné kloubové spojení pro balkony a lodžie s pozitivním a negativním přenosem posouvajících sil. Tloušťka izolace: 120 mm
Evropské technické posouzení ETA-18/0189

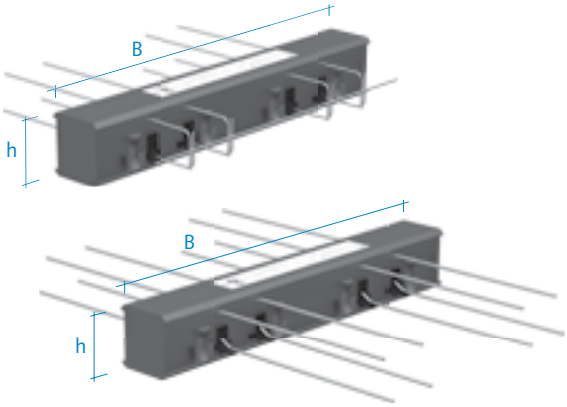


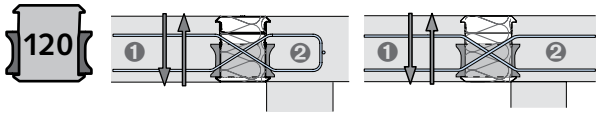


1 Balkon
2 Strop

| artikl | šířka prvku [m] |
|---|---|
| Provedení: dle katalogu | |
| HIT-SP ZDX 0202-...-06 | 1,00 |
| HIT-SP ZDX 0302-...-06 | 1,00 |
| HIT-SP ZDX 0402-...-06 | 1,00 |
| HIT-SP ZDX 0502-...-06 | 1,00 |
| HIT-SP ZDX 0702-...-06 | 1,00 |
| HIT-SP ZDX 0503-...-06 | 1,00 |
| HIT-SP ZDX 0603-...-06 | 1,00 |
| HIT-SP ZDX 0803-...-06 | 1,00 |
| HIT-SP ZDX 0502-...-08 | 1,00 |
| HIT-SP ZDX 0602-...-08 | 1,00 |
| HIT-SP ZDX 0503-...-08 | 1,00 |
| HIT-SP ZDX 0604-...-08 | 1,00 |
| HIT-SP ZDX 0804-...-08 | 1,00 |
| HIT-SP ZDX 0402-...-10 | 1,00 |
| HIT-SP ZDX 0403-...-10 | 1,00 |
| HIT-SP ZDX 0604-...-10 | 1,00 |
| HIT-SP ZDX 0804-...-10 | 1,00 |
| HIT-SP ZDX 0806-...-10 | 1,00 |
| HIT-SP ZDX 0804-...-12 | 1,00 |
| HIT-SP ZDX 0406-...-12 | 1,00 |
| HIT-SP ZDX 0606-...-12 | 1,00 |
| HIT-SP ZDX 0806-...-12 | 1,00 |

| artikl | šířka prvku [m] |
|---|---|
| Provedení: dle katalogu | |
| HIT-SP ZDX 0201-...-06 | 0,50 |
| HIT-SP ZDX 0301-...-08 | 0,50 |
| HIT-SP ZDX 0302-...-08 | 0,50 |
| HIT-SP ZDX 0402-...-08 | 0,50 |
| HIT-SP ZDX 0201-...-10 | 0,50 |
| HIT-SP ZDX 0302-...-10 | 0,50 |
| HIT-SP ZDX 0402-...-10 | 0,50 |
| HIT-SP ZDX 0403-...-10 | 0,50 |
| HIT-SP ZDX 0402-...-12 | 0,50 |
| HIT-SP ZDX 0203-...-12 | 0,50 |
| HIT-SP ZDX 0303-...-12 | 0,50 |
| HIT-SP ZDX 0403-...-12 | 0,50 |
| HIT-SP ZDX 0202-...-08 | 0,33 |
| HIT-SP ZDX 0302-...-08 | 0,33 |
| HIT-SP ZDX 0202-...-10 | 0,33 |
| HIT-SP ZDX 0302-...-10 | 0,33 |
| HIT-SP ZDX 0202-...-12 | 0,33 |
| HIT-SP ZDX 0302-...-12 | 0,33 |
| HIT-SP ZDX 0201-...-08 | 0,25 |
| HIT-SP ZDX 0201-...-10 | 0,25 |

Další varianty na vyžádání
Standardní požární třída REI 120 (F120) **bez příplatku**
Různé krytí betonu a výšky od h=16 cm do h=25 cm **bez příplatku**
Výšky od h=26 cm do h=35 cm za příplatek na vyžádání

# Halfen balkónové izolační nosníky



**HIT-HP ZDX, bez CSB-ložiska**

Volné kloubové spojení pro balkony a lodžie s pozitivním a negativním přenosem posouvajících si
Tloušťka izolace: 80 mm
Evropské technické posouzení ETA-18/0189

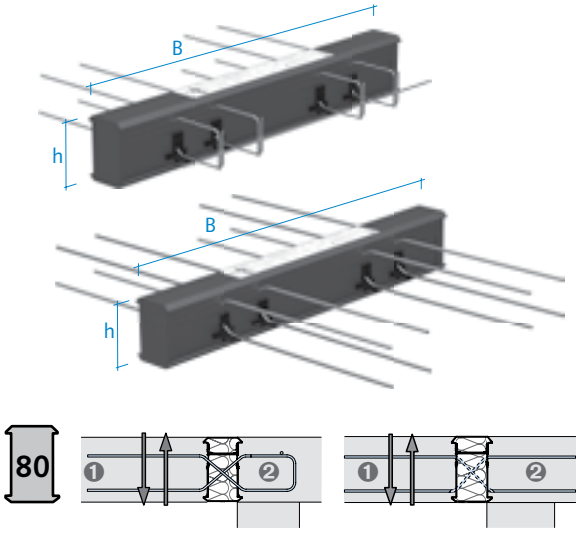


1 Balkon
2 Strop

| artikl | šířka prvku [m] |
|---|---|
| Provedení: dle katalogu | |
| HIT-HP ZDX 0400-...-06 | 1,00 |
| HIT-HP ZDX 0500-...-06 | 1,00 |
| HIT-HP ZDX 0600-...-06 | 1,00 |
| HIT-HP ZDX 0700-...-06 | 1,00 |
| HIT-HP ZDX 0800-...-06 | 1,00 |
| HIT-HP ZDX 0900-...-06 | 1,00 |
| HIT-HP ZDX 1000-...-06 | 1,00 |
| HIT-HP ZDX 1100-...-06 | 1,00 |
| HIT-HP ZDX 0700-...-08 | 1,00 |
| HIT-HP ZDX 0900-...-08 | 1,00 |
| HIT-HP ZDX 1000-...-08 | 1,00 |
| HIT-HP ZDX 1200-...-08 | 1,00 |
| HIT-HP ZDX 0600-...-10 | 1,00 |
| HIT-HP ZDX 0700-...-10 | 1,00 |
| HIT-HP ZDX 1000-...-10 | 1,00 |
| HIT-HP ZDX 1200-...-10 | 1,00 |
| HIT-HP ZDX 0600-...-12 | 1,00 |
| HIT-HP ZDX 0700-...-12 | 1,00 |
| HIT-HP ZDX 0800-...-12 | 1,00 |
| HIT-HP ZDX 1200-...-12 | 1,00 |

| artikl | šířka prvku [m] |
|---|---|
| Provedení: dle katalogu | |
| HIT-HP ZDX 0200-...-06 | 0,50 |
| HIT-HP ZDX 0300-...-06 | 0,50 |
| HIT-HP ZDX 0400-...-06 | 0,50 |
| HIT-HP ZDX 0500-...-06 | 0,50 |
| HIT-HP ZDX 0500-...-08 | 0,50 |
| HIT-HP ZDX 0600-...-08 | 0,50 |
| HIT-HP ZDX 0300-...-10 | 0,50 |
| HIT-HP ZDX 0500-...-10 | 0,50 |
| HIT-HP ZDX 0600-...-10 | 0,50 |
| HIT-HP ZDX 0300-...-12 | 0,50 |
| HIT-HP ZDX 0400-...-12 | 0,50 |
| HIT-HP ZDX 0600-...-12 | 0,50 |
| HIT-HP ZDX 0300-...-08 | 0,33 |
| HIT-HP ZDX 0400-...-08 | 0,33 |
| HIT-HP ZDX 0500-...-08 | 0,33 |
| HIT-HP ZDX 0300-...-10 | 0,33 |
| HIT-HP ZDX 0400-...-10 | 0,33 |
| HIT-HP ZDX 0500-...-10 | 0,33 |
| HIT-HP ZDX 0200-...-12 | 0,33 |
| HIT-HP ZDX 0300-...-12 | 0,33 |
| HIT-HP ZDX 0400-...-12 | 0,33 |
| HIT-HP ZDX 0100-...-06 | 0,25 |
| HIT-HP ZDX 0200-...-06 | 0,25 |
| HIT-HP ZDX 0300-...-08 | 0,25 |
| HIT-HP ZDX 0300-...-10 | 0,25 |

Další varianty na vyžádání
Standardní požární třída REI 120 (F120) **bez příplatku**
Různé krytí betonu a výšky od h=16 cm do h=25 cm **bez příplatku**
Výšky od h=26 cm do h=35 cm za příplatek na vyžádání

# Halfen balkónové izolační nosníky

**HIT-SP ZDX, bez CSB-ložiska**

Volné kloubové spojení pro balkony a lodžie s pozitivním a negativním přenosem posouvajících sil
Tloušťka izolace: 120 mm
Evropské technické posouzení ETA-18/0189

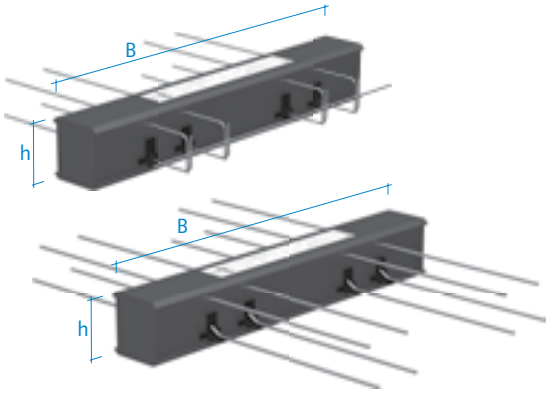


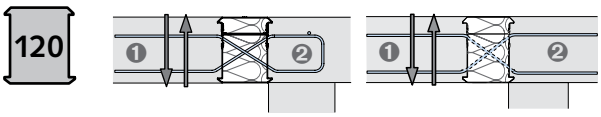


1 Balkon
2 Strop

| artikl | šířka prvku [m] |
|---|---|
| Provedení: dle katalogu | |
| HIT-SP ZDX 0400-...-06 | 1,00 |
| HIT-SP ZDX 0500-...-06 | 1,00 |
| HIT-SP ZDX 0600-...-06 | 1,00 |
| HIT-SP ZDX 0700-...-06 | 1,00 |
| HIT-SP ZDX 0800-...-06 | 1,00 |
| HIT-SP ZDX 0900-...-06 | 1,00 |
| HIT-SP ZDX 1100-...-06 | 1,00 |
| HIT-SP ZDX 1200-...-06 | 1,00 |
| HIT-SP ZDX 0400-...-08 | 1,00 |
| HIT-SP ZDX 0600-...-08 | 1,00 |
| HIT-SP ZDX 0800-...-08 | 1,00 |
| HIT-SP ZDX 0900-...-08 | 1,00 |
| HIT-SP ZDX 1100-...-08 | 1,00 |
| HIT-SP ZDX 0600-...-10 | 1,00 |
| HIT-SP ZDX 0700-...-10 | 1,00 |
| HIT-SP ZDX 0800-...-10 | 1,00 |
| HIT-SP ZDX 1000-...-10 | 1,00 |
| HIT-SP ZDX 1200-...-10 | 1,00 |
| HIT-SP ZDX 0600-...-12 | 1,00 |
| HIT-SP ZDX 0800-...-12 | 1,00 |
| HIT-SP ZDX 1000-...-12 | 1,00 |
| HIT-SP ZDX 1200-...-12 | 1,00 |

| artikl | šířka prvku [m] |
|---|---|
| Provedení: dle katalogu | |
| HIT-SP ZDX 0300-...-06 | 0,50 |
| HIT-SP ZDX 0400-...-06 | 0,50 |
| HIT-SP ZDX 0600-...-06 | 0,50 |
| HIT-SP ZDX 0200-...-08 | 0,50 |
| HIT-SP ZDX 0300-...-08 | 0,50 |
| HIT-SP ZDX 0400-...-08 | 0,50 |
| HIT-SP ZDX 0300-...-10 | 0,50 |
| HIT-SP ZDX 0400-...-10 | 0,50 |
| HIT-SP ZDX 0500-...-10 | 0,50 |
| HIT-SP ZDX 0600-...-10 | 0,50 |
| HIT-SP ZDX 0300-...-12 | 0,50 |
| HIT-SP ZDX 0400-...-12 | 0,50 |
| HIT-SP ZDX 0500-...-12 | 0,50 |
| HIT-SP ZDX 0600-...-12 | 0,50 |
| HIT-SP ZDX 0300-...-08 | 0,33 |
| HIT-SP ZDX 0400-...-08 | 0,33 |
| HIT-SP ZDX 0500-...-08 | 0,33 |
| HIT-SP ZDX 0300-...-10 | 0,33 |
| HIT-SP ZDX 0400-...-10 | 0,33 |
| HIT-SP ZDX 0500-...-10 | 0,33 |
| HIT-SP ZDX 0200-...-12 | 0,33 |
| HIT-SP ZDX 0300-...-12 | 0,33 |
| HIT-SP ZDX 0400-...-12 | 0,33 |
| HIT-SP ZDX 0200-...-06 | 0,25 |
| HIT-SP ZDX 0300-...-06 | 0,25 |
| HIT-SP ZDX 0100-...-08 | 0,25 |
| HIT-SP ZDX 0200-...-08 | 0,25 |
| HIT-SP ZDX 0200-...-10 | 0,25 |
| HIT-SP ZDX 0300-...-10 | 0,25 |

Další varianty na vyžádání
Standardní požární třída REI 120 (F120) **bez příplatku**
Různé krytí betonu a výšky od h=16 cm do h=25 cm **bez příplatku**
Výšky od h=26 cm do h=35 cm za příplatek na vyžádání

# Halfen balkónové izolační nosníky



## HIT-HP DD

Balkónové napojení pro průběžná stropní pole s pozitivním a negativním přenosem momentu a posouvajících sil. Tloušťka izolace: 80 mm
Evropské technické posouzení ETA-18/0189

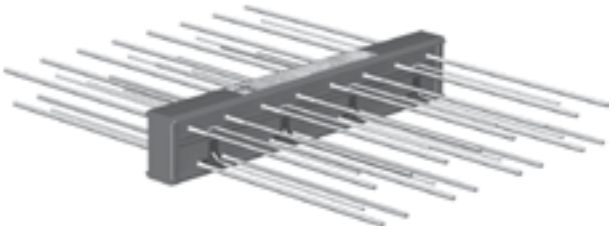

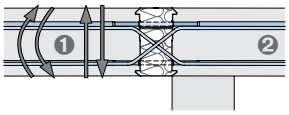


1 Balkon
2 Strop

| artikl | šířka prvku [m] |
|---|---|
| Provedení: dle katalogu | |
| HIT-HP DD-0506-...-06 | 1,00 |
| HIT-HP DD-0706-...-06 | 1,00 |
| HIT-HP DD-1006-...-06 | 1,00 |
| HIT-HP DD-0507-...-06 | 1,00 |
| HIT-HP DD-0707-...-06 | 1,00 |
| HIT-HP DD-1007-...-06 | 1,00 |
| HIT-HP DD-1207-...-06 | 1,00 |
| HIT-HP DD-1407-...-06 | 1,00 |
| HIT-HP DD-0506-...-08 | 1,00 |
| HIT-HP DD-0706-...-08 | 1,00 |
| HIT-HP DD-1006-...-08 | 1,00 |
| HIT-HP DD-1206-...-08 | 1,00 |
| HIT-HP DD-0507-...-08 | 1,00 |
| HIT-HP DD-0707-...-08 | 1,00 |
| HIT-HP DD-1007-...-08 | 1,00 |
| HIT-HP DD-1207-...-08 | 1,00 |
| HIT-HP DD-1407-...-08 | 1,00 |
| HIT-HP DD-0406-...-10 | 1,00 |
| HIT-HP DD-0606-...-10 | 1,00 |
| HIT-HP DD-0706-...-10 | 1,00 |
| HIT-HP DD-1206-...-10 | 1,00 |
| HIT-HP DD-0507-...-10 | 1,00 |
| HIT-HP DD-0707-...-10 | 1,00 |
| HIT-HP DD-1007-...-10 | 1,00 |
| HIT-HP DD-1207-...-10 | 1,00 |
| HIT-HP DD-1407-...-10 | 1,00 |
| HIT-HP DD-0406-...-12 | 1,00 |
| HIT-HP DD-0606-...-12 | 1,00 |
| HIT-HP DD-0507-...-12 | 1,00 |
| HIT-HP DD-0707-...-12 | 1,00 |
| HIT-HP DD-1007-...-12 | 1,00 |
| HIT-HP DD-1207-...-12 | 1,00 |
| HIT-HP DD-1407-...-12 | 1,00 |

| artikl | šířka prvku [m] |
|---|---|
| Provedení: dle katalogu | |
| HIT-HP DD-0503-...-06 | 0,50 |
| HIT-HP DD-0503-...-08 | 0,50 |
| HIT-HP DD-0603-...-08 | 0,50 |
| HIT-HP DD-0203-...-10 | 0,50 |
| HIT-HP DD-0303-...-10 | 0,50 |
| HIT-HP DD-0603-...-10 | 0,50 |
| HIT-HP DD-0203-...-12 | 0,50 |
| HIT-HP DD-0303-...-12 | 0,50 |

Další varianty na vyžádání
Standardní požární třída REI 120 (F120) **bez příplatku**
Různé krytí betonu a výšky od h=16 cm do h=25 cm **bez příplatku**
Výšky od h=26 cm do h=35 cm s příplatkem na vyžádání
Délky prvků 25 cm na vyžádání

# Halfen balkónové izolační nosníky

**HIT-SP DD**

Balkónové napojení pro průběžná stropní pole s pozitivním a negativním přenosem momentu a posouvajících sil. Tloušťka izolace: 120 mm
Evropské technické posouzení ETA-18/0189

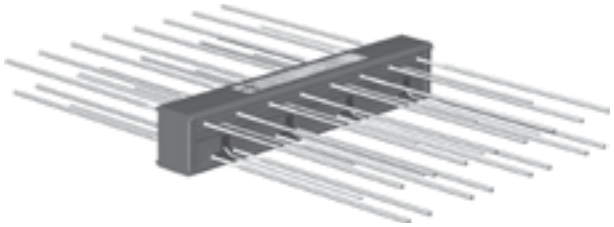

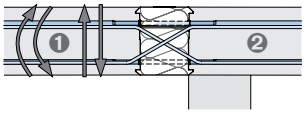


1 Balkon
2 Strop

| artikl | šířka prvku [m] |
|---|---|
| Provedení: dle katalogu | |
| HIT-SP DD-1006-...-06 | 1,00 |
| HIT-SP DD-0507-...-06 | 1,00 |
| HIT-SP DD-0707-...-06 | 1,00 |
| HIT-SP DD-1007-...-06 | 1,00 |
| HIT-SP DD-1207-...-06 | 1,00 |
| HIT-SP DD-1407-...-06 | 1,00 |
| HIT-SP DD-0404-...-08 | 1,00 |
| HIT-SP DD-0604-...-08 | 1,00 |
| HIT-SP DD-1206-...-08 | 1,00 |
| HIT-SP DD-0507-...-08 | 1,00 |
| HIT-SP DD-0707-...-08 | 1,00 |
| HIT-SP DD-1007-...-08 | 1,00 |
| HIT-SP DD-1207-...-08 | 1,00 |
| HIT-SP DD-1407-...-08 | 1,00 |
| HIT-SP DD-0604-...-10 | 1,00 |
| HIT-SP DD-0406-...-10 | 1,00 |
| HIT-SP DD-0506-...-10 | 1,00 |
| HIT-SP DD-0606-...-10 | 1,00 |
| HIT-SP DD-0806-...-10 | 1,00 |
| HIT-SP DD-1006-...-10 | 1,00 |
| HIT-SP DD-1206-...-10 | 1,00 |
| HIT-SP DD-0507-...-10 | 1,00 |
| HIT-SP DD-0707-...-10 | 1,00 |
| HIT-SP DD-1007-...-10 | 1,00 |
| HIT-SP DD-1207-...-10 | 1,00 |
| HIT-SP DD-1407-...-10 | 1,00 |
| HIT-SP DD-0507-...-12 | 1,00 |
| HIT-SP DD-0707-...-12 | 1,00 |
| HIT-SP DD-1007-...-12 | 1,00 |
| HIT-SP DD-1207-...-12 | 1,00 |
| HIT-SP DD-1407-...-12 | 1,00 |

| artikl | šířka prvku B [m] |
|---|---|
| Provedení: dle katalogu | |
| HIT-SP DD-0503-...-06 | 0,50 |
| HIT-SP DD-0202-...-08 | 0,50 |
| HIT-SP DD-0603-...-08 | 0,50 |
| HIT-SP DD-0302-...-10 | 0,50 |
| HIT-SP DD-0203-...-10 | 0,50 |
| HIT-SP DD-0303-...-10 | 0,50 |
| HIT-SP DD-0403-...-10 | 0,50 |
| HIT-SP DD-0503-...-10 | 0,50 |
| HIT-SP DD-0603-...-10 | 0,50 |

Další varianty na vyžádání
Standardní požární třída REI 120 (F120) **bez příplatku**
Různé krytí betonu a výšky od h=16 cm do h=25 cm **bez příplatku**
Výšky od h=26 cm do h=35 cm s příplatkem na vyžádání
Délky prvků 25 cm na vyžádání

# Halfen balkónové izolační nosníky



## HIT-HP DVL

Balkónové napojení s vysokým oboustranným přenosem momentu
Tloušťka izolace: 80 mm
Evropské technické posouzení ETA-18/0189

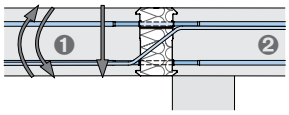


1 Balkon
2 Strop

| artikl | šířka prvku [m] |
|---|---|
| Provedení: dle katalogu | |
| **HIT-HP DVL-....-...-08** | 1,00 |
| **HIT-HP DVL-....-...-10** | 1,00 |
| **HIT-HP DVL-....-...-12** | 1,00 |
| | |
| **HIT-HP DVL-....-...-08** | 0,50 |
| **HIT-HP DVL-....-...-10** | 0,50 |
| **HIT-HP DVL-....-...-12** | 0,50 |

Další varianty na vyžádání
Standardní požární třída REI 120 (F120) **bez příplatku**
Různé krytí betonu a výšky od h=16 cm do h=25 cm **bez příplatku**
Výšky od h=26 cm do h=35 cm s příplatkem na vyžádání
Délky prvků 50 cm nebo 25 cm na vyžádání

## HIT-HP DDL

Balkónové napojení s vysokým oboustranným přenosem momentu a smykového zatížení Tloušťka izolace: 80 mm
Evropské technické posouzení ETA-18/0189

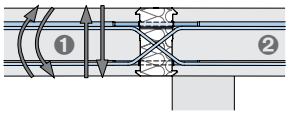


1 Balkon
2 Strop

| artikl | šířka prvku [m] |
|---|---|
| Provedení: dle katalogu | |
| **HIT-HP DDL-....-...-08** | 1,00 |
| **HIT-HP DDL-....-...-10** | 1,00 |
| **HIT-HP DDL-....-...-12** | 1,00 |
| | |
| **HIT-HP DDL-....-...-08** | 0,50 |
| **HIT-HP DDL-....-...-10** | 0,50 |
| **HIT-HP DDL-....-...-12** | 0,50 |

Další varianty na vyžádání
Standardní požární třída REI 120 (F120) **bez příplatku**
Různé krytí betonu a výšky od h=16 cm do h=25 cm **bez příplatku**
Výšky od h=26 cm do h=35 cm s příplatkem na vyžádání
Délky prvků 50 cm nebo 25 cm na vyžádání

# Halfen balkónové izolační nosníky

## HIT-HP AT

Připojení atikových prvků
Tloušťka izolace: 80 mm
Evropské technické posouzení ETA-18/0189

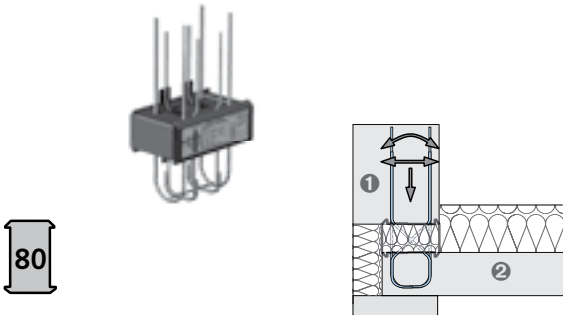


❶ Atika
❷ Strop

| artikl | šířka prvku [m] |
|---|---|
| Provedení: dle katalogu | |
| **HIT-HP AT1-0201-hh-025** | 0,25 |
| **HIT-HP AT1-0202-hh-025** | 0,25 |
| **HIT-HP AT2-0301-hh-025** | 0,25 |
| **HIT-HP AT2-0302-hh-025** | 0,25 |

Další varianty na vyžádání
Standardní požární třída REI 120 (F120) **bez příplatku**
Různé výšky od h=16 cm do h=25 cm **bez příplatku**
Výšky od h=26 cm do h=35 cm za příplatek na vyžádání
Volitelně dodáváno s třmeny – za příplatek na vyžádání

## HIT-SP AT

Připojení atikových prvků
Tloušťka izolace: 120 mm
Evropské technické posouzení ETA-18/0189

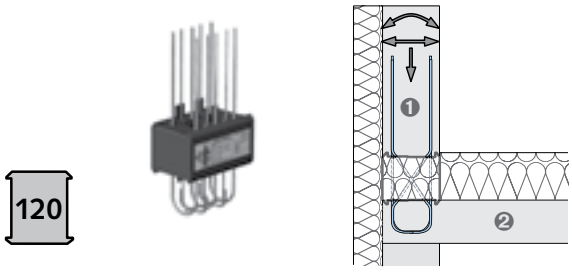


❶ Atika
❷ Strop

| artikl | šířka prvku [m] |
|---|---|
| Provedení: dle katalogu | |
| **HIT-SP AT1-0201-hh-025** | 0,25 |
| **HIT-SP AT1-0202-hh-025** | 0,25 |
| **HIT-SP AT2-0301-hh-025** | 0,25 |
| **HIT-SP AT2-0302-hh-025** | 0,25 |

Další varianty na vyžádání
Standardní požární třída REI 120 (F120) **bez příplatku**
Různé výšky od h=16 cm do h=25 cm **bez příplatku**
Výšky od h=26 cm do h=35 cm za příplatek na vyžádání
Volitelně dodáváno s třmeny – za příplatek na vyžádání

## HIT-HP FT

Připojení parapetních prvků
Tloušťka izolace: 80 mm
Evropské technické posouzení ETA-18/0189

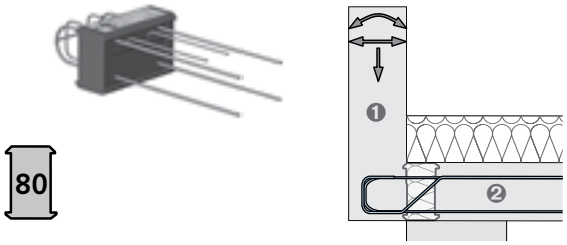


❶ Parapet
❷ Strop

| artikl | šířka prvku [m] |
|---|---|
| Provedení: dle katalogu | |
| **HIT-HP FT1-0202-hh-025** | 0,25 |
| **HIT-HP FT1-0203-hh-025** | 0,25 |
| **HIT-HP FT2-0202-hh-025** | 0,25 |
| **HIT-HP FT2-0203-hh-025** | 0,25 |

Další varianty na vyžádání
Standardní požární třída REI 120 (F120) **bez příplatku**
Různé výšky od h=16 cm do h=25 cm **bez příplatku**
Výšky od h=26 cm do h=35 cm za příplatek na vyžádání
Volitelně dodáváno s třmeny – za příplatek na vyžádání

## HIT-SP FT

Připojení parapetních prvků
Tloušťka izolace: 120 mm
Evropské technické posouzení ETA-18/0189

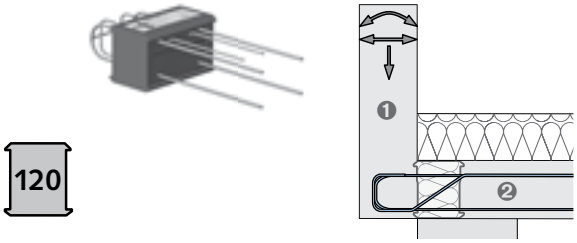


❶ Parapet
❷ Strop

| artikl | šířka prvku [m] |
|---|---|
| Provedení: dle katalogu | |
| **HIT-SP FT1-0202-hh-025** | 0,25 |
| **HIT-SP FT1-0203-hh-025** | 0,25 |
| **HIT-SP FT2-0202-hh-025** | 0,25 |
| **HIT-SP FT2-0203-hh-025** | 0,25 |

Další varianty na vyžádání
Standardní požární třída REI 120 (F120) **bez příplatku**
Různé výšky od h=16 cm do h=25 cm **bez příplatku**
Výšky od h=26 cm do h=35 cm za příplatek na vyžádání
Volitelně dodáváno s třmeny – za příplatek na vyžádání

# Halfen balkónové izolační nosníky



## HIT-HP OTX

Připojení stropních konzol jako podpěry fasád
Tloušťka izolace: 80 mm
Evropské technické posouzení ETA-18/0189

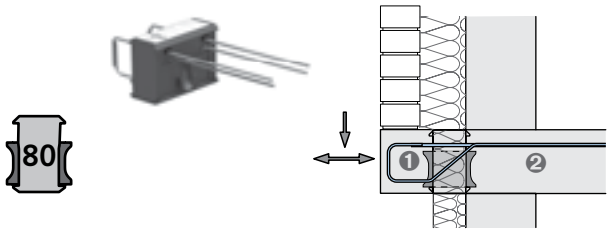


1 Konzola
2 Strop

| artikl | šířka prvku [m] |
|---|---|
| Provedení: dle katalogu | |
| **HIT-HP OTX1-0202-hh-025-06** | 0,25 |
| **HIT-HP OTX1-0202-hh-025-08** | 0,25 |
| **HIT-HP OTX2-0202-hh-025-06** | 0,25 |
| **HIT-HP OTX2-0202-hh-025-08** | 0,25 |

Další varianty na vyžádání
Standardní požární třída REI 120 (F120) **bez příplatku**
Různé výšky od h=16 cm do h=25 cm **bez příplatku**
Výšky od h=26 cm do h=35 cm za příplatek na vyžádání

## HIT-SP OTX

Připojení stropních konzol jako podpěry fasád
Tloušťka izolace: 120 mm
Evropské technické posouzení ETA-18/0189

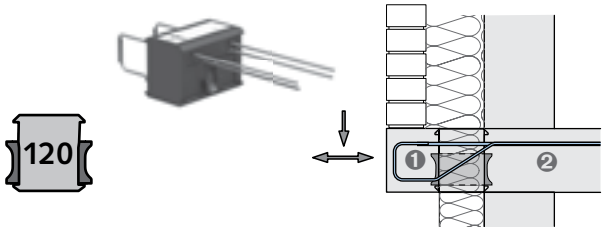


1 Konzola
2 Strop

| artikl | šířka prvku [m] |
|---|---|
| Provedení: dle katalogu | |
| **HIT-SP OTX1-0202-hh-025-06** | 0,25 |
| **HIT-SP OTX1-0202-hh-025-08** | 0,25 |
| **HIT-SP OTX2-0202-hh-025-06** | 0,25 |
| **HIT-SP OTX2-0202-hh-025-08** | 0,25 |

Další varianty na vyžádání
Standardní požární třída REI 120 (F120) **bez příplatku**
Různé výšky od h=16 cm do h=25 cm **bez příplatku**
Výšky od h=26 cm do h=35 cm za příplatek na vyžádání

# Halfen balkónové izolační nosníky

## HIT-HP HT

Přenos vodorovných sil rovnoběžně a/nebo kolmo k izolační rovině
Tloušťka izolace: 80 mm

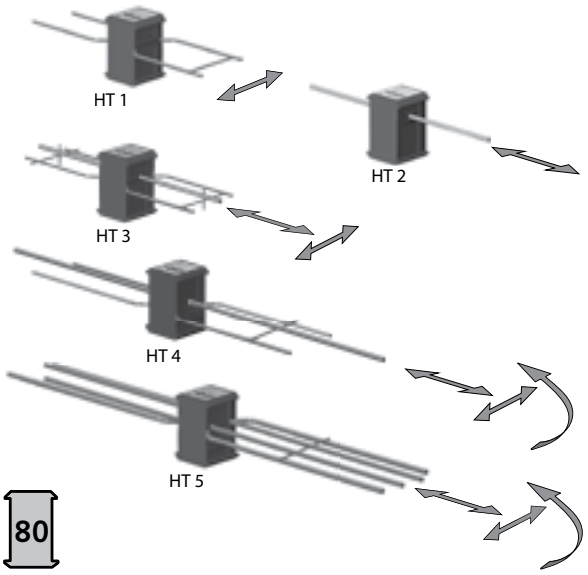


| artikl | šířka prvku [m] |
|---|---|
| Provedení: dle katalogu | |
| **HIT-HP HT1-hh-010** | 0,10 |
| **HIT-HP HT2-hh-010** | 0,10 |
| **HIT-HP HT3-hh-010** | 0,10 |
| **HIT-HP HT4-hh-010** | 0,10 |
| **HIT-HP HT5-hh-010** | 0,10 |

Další varianty na vyžádání
Standardní požární třída REI 120 (F120) **bez příplatku**
Různé výšky od h=16 cm do h=25 cm **bez příplatku**
Výšky od h=26 cm do h=35 cm za příplatek na vyžádání

## HIT-SP HT

Přenos vodorovných sil rovnoběžně a/nebo kolmo k izolační rovině
Tloušťka izolace: 120 mm

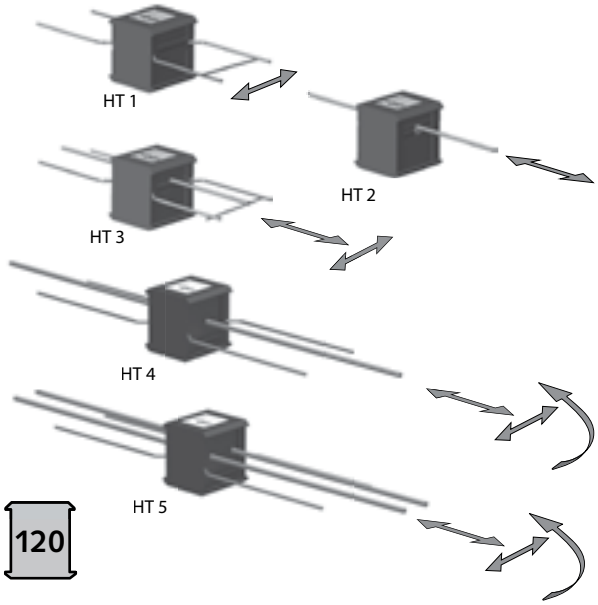


| artikl | šířka prvku [m] |
|---|---|
| Provedení: dle katalogu | |
| **HIT-SP HT1-hh-015** | 0,15 |
| **HIT-SP HT2-hh-015** | 0,15 |
| **HIT-SP HT3-hh-015** | 0,15 |
| **HIT-SP HT4-hh-015** | 0,15 |
| **HIT-SP HT5-hh-015** | 0,15 |

Další varianty na vyžádání
Standardní požární třída REI 120 (F120) **bez příplatku**
Různé výšky od h=16 cm do h=25 cm **bez příplatku**
Výšky od h=26 cm do h=35 cm za příplatek na vyžádání

# Halfen balkónové izolační nosníky



## HIT-HP ST

Tepelně izolační připojení pro konzolové nosníky pro přenos záporných ohybových momentů a kladných smykových sil
Tloušťka izolace: 80 mm

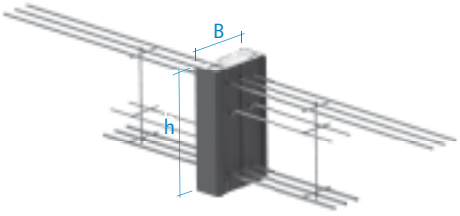


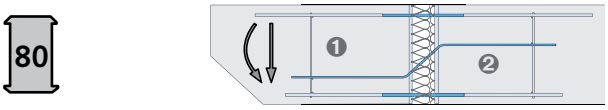


1 Vnější nosník
2 Vnitřní

| artikl | výška prvku / šířka prvku h / B [cm] |
|---|---|
| Provedení: dle katalogu | |
| **HIT-HP ST1** | 40/22 |
| **HIT-HP ST2** | 40/22 |
| **HIT-HP ST3** | 40/22 |
| **HIT-HP ST4** | 40/22 |

Další varianty na vyžádání
Standardní požární třída REI 120 (F120) — **bez příplatku**
Různé výšky a šířky — **na vyžádání**

## HIT-SP ST

Tepelně izolační připojení pro konzolové nosníky pro přenos záporných ohybových momentů a kladných smykových sil
Tloušťka izolace: 120 mm

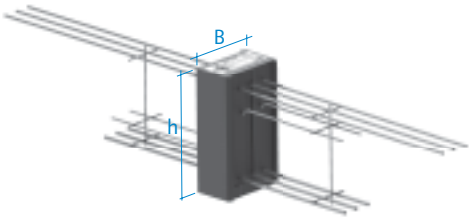


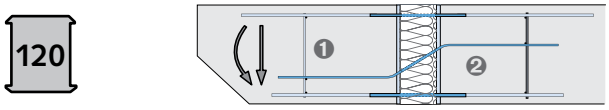


1 Vnější nosník
2 Vnitřní

| artikl | výška prvku / šířka prvku h / B [cm] |
|---|---|
| Provedení: dle katalogu | |
| **HIT-SP ST1** | 40/22 |
| **HIT-SP ST2** | 40/22 |
| **HIT-SP ST3** | 40/22 |
| **HIT-SP ST4** | 40/22 |

Další varianty na vyžádání
Standardní požární třída REI 120 (F120) — **bez příplatku**
Různé výšky a šířky — **na vyžádání**

# Halfen balkónové izolační nosníky

## HIT-HP WT

Tepelně izolační spojení pro stěnové prvky pro přenos záporných ohybových momentů a kladných i vodorovných smykových sil
Tloušťka izolace: 80 mm

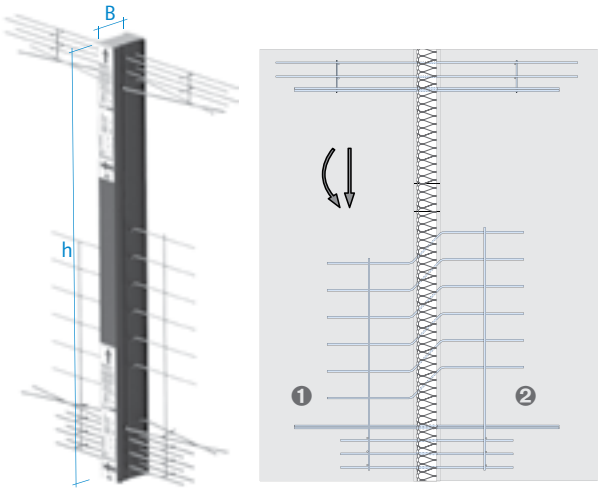


80

❶ Vnější stěnová deska
❷ Vnitřní stěnová deska

| artikl | výška prvku / šířka prvku h / B [cm] |
|---|---|
| Provedení: dle katalogu | |
| **HIT-HP WT1** | 125-350 / 15-25 |
| **HIT-HP WT2** | 125-350 / 15-25 |
| **HIT-HP WT3** | 125-350 / 15-25 |
| **HIT-HP WT4** | 125-350 / 15-25 |
| | |
| **HIT-HP WT5** | 100-350 / 15-25 |
| **HIT-HP WT6** | 100-350 / 15-25 |
| **HIT-HP WT7** | 100-350 / 15-25 |

Další varianty na vyžádání
Standardní požární třída REI 120 (F120) **bez příplatku**
Různé výšky od 150 cm do 350 cm **bez příplatku**

## HIT-SP WT

Tepelně izolační spojení pro stěnové prvky pro přenos záporných ohybových momentů a kladných i vodorovných smykových sil
Tloušťka izolace: 120 mm

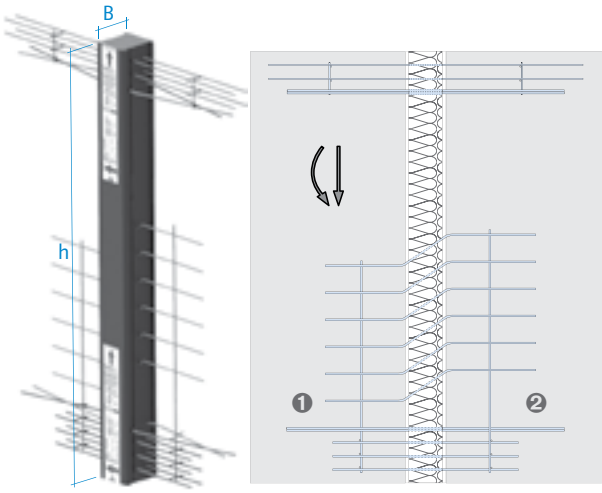


120

❶ Vnější stěnová deska
❷ Vnitřní stěnová deska

| artikl | výška prvku / šířka prvku h / B [cm] |
|---|---|
| Provedení: dle katalogu | |
| **HIT-SP WT1** | 125-350 / 15-25 |
| **HIT-SP WT2** | 125-350 / 15-25 |
| **HIT-SP WT3** | 125-350 / 15-25 |
| **HIT-SP WT4** | 125-350 / 15-25 |
| | |
| **HIT-SP WT5** | 100-350 / 15-25 |
| **HIT-SP WT6** | 100-350 / 15-25 |
| **HIT-SP WT7** | 100-350 / 15-25 |

Další varianty na vyžádání
Standardní požární třída REI 120 (F120) **bez příplatku**
Různé výšky od 150 cm do 350 cm **bez příplatku**

# Halfen balkónové izolační nosníky



## HIT-HP FK výplňový prvek

Tepelně izolační prvek s požární ochranou jako výplňový prvek bez přenosu sil
Tloušťka izolace: 80 mm

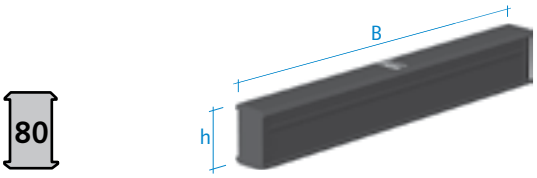


| artikl | šířka prvku B [m] |
|---|---|
| Provedení: dle katalogu | |
| **HIT-HP FK-16-100** | 1,00 |
| **HIT-HP FK-17-100** | 1,00 |
| **HIT-HP FK-18-100** | 1,00 |
| **HIT-HP FK-19-100** | 1,00 |
| **HIT-HP FK-20-100** | 1,00 |
| **HIT-HP FK-21-100** | 1,00 |
| **HIT-HP FK-22-100** | 1,00 |
| **HIT-HP FK-23-100** | 1,00 |
| **HIT-HP FK-24-100** | 1,00 |
| **HIT-HP FK-25-100** | 1,00 |
| **HIT-HP FK-26-100** | 1,00 |
| **HIT-HP FK-27-100** | 1,00 |
| **HIT-HP FK-28-100** | 1,00 |
| **HIT-HP FK-29-100** | 1,00 |
| **HIT-HP FK-30-100** | 1,00 |

Další varianty na vyžádání
Standardní požární třída REI 120 (F120) **bez příplatku**
Prvky s délkou od 0,10 m do 1,00 m možné na vyžádání

## HIT-SP FK výplňový prvek

Tepelně izolační prvek s požární ochranou jako výplňový prvek bez přenosu sil
Tloušťka izolace: 120 mm

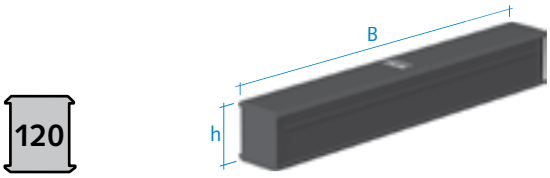


| artikl | šířka prvku B [m] |
|---|---|
| Provedení: dle katalogu | |
| **HIT-SP FK-16-100** | 1,00 |
| **HIT-SP FK-17-100** | 1,00 |
| **HIT-SP FK-18-100** | 1,00 |
| **HIT-SP FK-19-100** | 1,00 |
| **HIT-SP FK-20-100** | 1,00 |
| **HIT-SP FK-21-100** | 1,00 |
| **HIT-SP FK-22-100** | 1,00 |
| **HIT-SP FK-23-100** | 1,00 |
| **HIT-SP FK-24-100** | 1,00 |
| **HIT-SP FK-25-100** | 1,00 |
| **HIT-SP FK-26-100** | 1,00 |
| **HIT-SP FK-27-100** | 1,00 |
| **HIT-SP FK-28-100** | 1,00 |
| **HIT-SP FK-29-100** | 1,00 |
| **HIT-SP FK-30-100** | 1,00 |

Další varianty na vyžádání
Standardní požární třída REI 120 (F120) **bez příplatku**
Prvky s délkou od 0,10 m do 1,00 m možné na vyžádání

# Halfen balkónové izolační nosníky

## Koncové krytky pro HIT-HP

Koncové krytky pro čelní zasunutí do komponent HIT pro utěsnění
Pro TB-boxy, distanční boxy a CSB-boxy

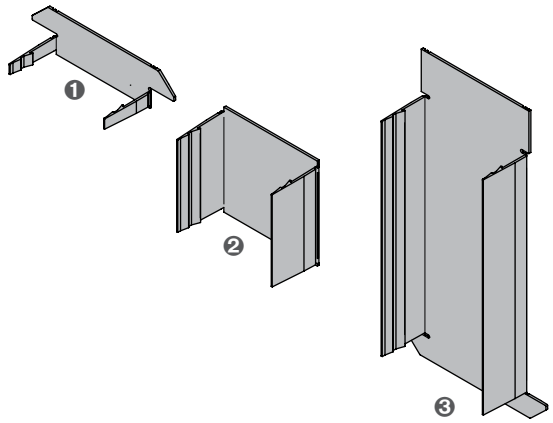


❶ pro TB-box
❷ pro DB-box
❸ pro CSB-box

| artikl | výška h [cm] | balení | objednací číslo |
|---|---|---|---|
| Provedení: PVC | | | |
| **HIT EC-TB-HP-80-30** | 3 | 1 | 4000000016 |
| **HIT EC-TB-HP-80-50** | 5 | 1 | 4000000014 |
| **HIT EC-TB-HP-80-70** | 7 | 1 | 4000000015 |
| | | | |
| **HIT EC-DB-HP-80-20** | 2 | 1 | 4000000023 |
| **HIT EC-DB-HP-80-30** | 3 | 1 | 4000000026 |
| **HIT EC-DB-HP-80-40** | 4 | 1 | 4000000029 |
| **HIT EC-DB-HP-80-50** | 5 | 1 | 4000000030 |
| **HIT EC-DB-HP-80-60** | 6 | 1 | 4000000032 |
| **HIT EC-DB-HP-80-70** | 7 | 1 | 4000000034 |
| **HIT EC-DB-HP-80-80** | 8 | 1 | 4000000036 |
| **HIT EC-DB-HP-80-90** | 9 | 1 | 4000000038 |
| **HIT EC-DB-HP-80-100** | 10 | 1 | 4000000040 |
| **HIT EC-DB-HP-80-110** | 11 | 1 | 4000000042 |
| | | | |
| **HIT EC-CSB-HP-80-160** | 11 | 1 | 4000000010 |
| **HIT EC-CSB-HP-80-170** | 12 | 1 | 4000000011 |

## Koncové krytky pro HIT-SP

Koncové krytky pro čelní zasunutí do komponent HIT pro utěsnění
Pro TB-boxy, distanční boxy a CSB-boxy

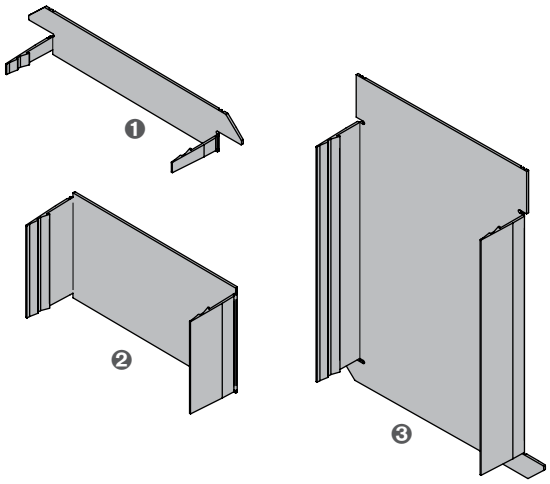


❶ pro TB-box
❷ pro DB-box
❸ pro CSB-box

| artikl | výška h [cm] | balení | objednací číslo |
|---|---|---|---|
| Provedení: PVC | | | |
| **HIT EC-TB-SP-120-30** | 3 | 1 | 4000000019 |
| **HIT EC-TB-SP-120-50** | 5 | 1 | 4000000017 |
| **HIT EC-TB-SP-120-70** | 7 | 1 | 4000000018 |
| | | | |
| **HIT EC-DB-SP-120-20** | 2 | 1 | 4000000044 |
| **HIT EC-DB-SP-120-30** | 3 | 1 | 4000000045 |
| **HIT EC-DB-SP-120-40** | 4 | 1 | 4000000047 |
| **HIT EC-DB-SP-120-50** | 5 | 1 | 4000000050 |
| **HIT EC-DB-SP-120-60** | 6 | 1 | 4000000052 |
| **HIT EC-DB-SP-120-70** | 7 | 1 | 4000000053 |
| **HIT EC-DB-SP-120-80** | 8 | 1 | 4000000054 |
| **HIT EC-DB-SP-120-90** | 9 | 1 | 4000000055 |
| **HIT EC-DB-SP-120-100** | 10 | 1 | 4000000057 |
| **HIT EC-DB-SP-120-110** | 11 | 1 | 4000000058 |
| | | | |
| **HIT EC-CSB-SP-120-160** | 11 | 1 | 4000000012 |
| **HIT EC-CSB-SP-120-170** | 12 | 1 | 4000000013 |

# Halfen prvky tlumení kročejového hluku



## HBB box pro kročejovou izolaci

HBB box kročejové izolace pro montáž na prefabrikované betonové podesty
Pro výšky podest od 16 cm

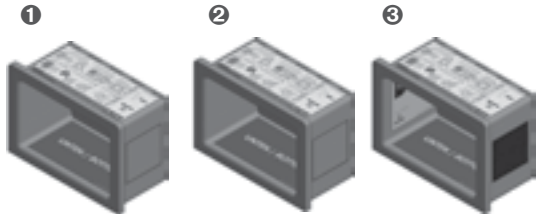


❶ HBB-V včetně ložiska dole
❷ HBB-VV včetně ložiska dole a nahoře
❸ HBB-VVH včetně ložiska dole, nahoře a po stranách

| artikl | vnitřní rozměry VxŠxH [mm] | objednací číslo |
|---|---|---|
| Provedení: dle katalogu | | |
| **HBB V** | 162x255x152 | 1000204611 |
| **HBB VV** | 162x255x152 | 1000204612 |
| **HBB VVH** | 162x255x152 | 1000204613 |

## HBB box pro kročejovou izolaci

HBB box kročejové izolace pro montáž na monolitických betonových podestách
Pro výšky podest od 16 cm
Všechny varianty s výplňovým tělesem a čtyřmi hřebíky

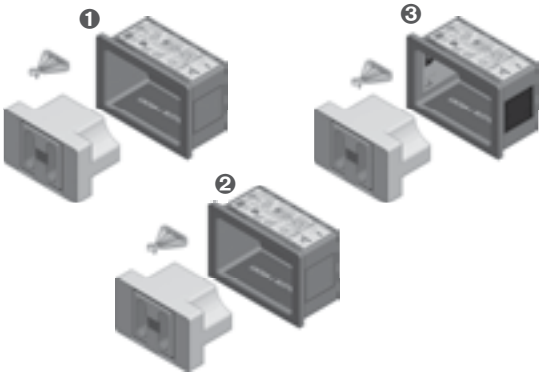


❶ HBB-OV včetně ložiska dole
❷ HBB-OVV včetně ložiska dole a nahoře
❸ HBB-OVVH včetně ložiska dole, nahoře a po stranách

| artikl | vnitřní rozměry VxŠxH [mm] | objednací číslo |
|---|---|---|
| Provedení: dle katalogu | | |
| **HBB OV** | 162x255x152 | 1000204607 |
| **HBB OVV** | 162x255x152 | 1000204608 |
| **HBB OVVH** | 162x255x152 | 1000204609 |

## HBB-SET pro podesty

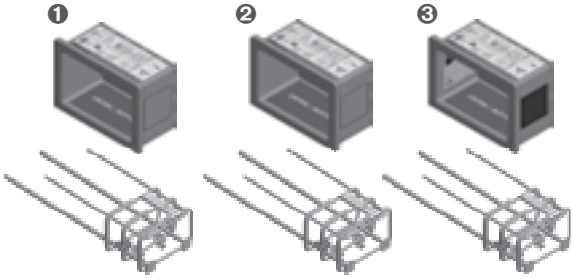


❶ HBB-SET se skládá z HBB-V a HBB výztužného koše-VVH
❷ HBB-SET se skládá z HBB-VV a HBB výztužného koše-VVH
❸ HBB-SET se skládá z HBB-VVH a HBB výztužného koše-VVH

| artikl | pro výšku podesty [mm] | objednací číslo |
|---|---|---|
| Provedení: dle katalogu | | |
| **HBB-V-sada** | ≥ 160 | 60001566 |
| **HBB-VV-sada** | ≥ 160 | 60001567 |
| **HBB-VVH-sada** | ≥ 160 | 60001568 |

## HBB výztužný koš-VVH

HBB výztužný koš-VVH včetně distančního prvku a tří výztužných třmenů.
Jeden HBB výztužný koš-VVH vhodný pro všechny typy HBB-krabic

| artikl | pro výšku podesty [mm] | objednací číslo |
|---|---|---|
| Provedení: dle katalogu | | |
| **HBB výztužný koš-VVH** | ≥ 160 | 1000204610 |

# Halfen prvky tlumení kročejového hluku

## HTF-T prvek pro kročejovou izolaci

Pro napojení schodišťového ramene s konzolou podesty

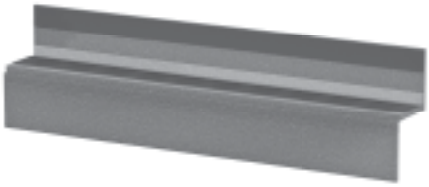

| artikl | délka [mm] | objednací číslo |
|---|---|---|
| Provedení: dle katalogu | | |
| **HTF-T0-100** | 1000 | 3000025732 |
| **HTF-T0-120** | 1200 | 3000025733 |
| **HTF-T0-150** | 1500 | 3000025734 |
| **HTF-T1-100** | 1000 | 3000025735 |
| **HTF-T1-120** | 1200 | 3000025736 |
| **HTF-T1-150** | 1500 | 3000025737 |
| **HTF-T2-100** | 1000 | 3000025738 |
| **HTF-T2-120** | 1200 | 3000025739 |
| **HTF-T2-150** | 1500 | 3000025740 |

## HTF-B prvek pro kročejovou izolaci

Pro napojení prefabrikovaného schodiště se základovou deskou

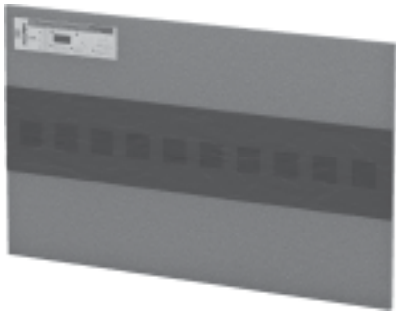

| artikl | délka / výška [mm] | objednací číslo |
|---|---|---|
| Provedení: dle katalogu | | |
| **HTF-B0-100-60** | 1000 / 600 | 3000025741 |
| **HTF-B0-120-60** | 1200 / 600 | 3000025742 |
| **HTF-B0-150-60** | 1500 / 600 | 3000025743 |
| **HTF-B1-100-60** | 1000 / 600 | 3000025744 |
| **HTF-B1-120-60** | 1200 / 600 | 3000025745 |
| **HTF-B1-150-60** | 1500 / 600 | 3000025746 |
| **HTF-B2-100-60** | 1000 / 600 | 3000025747 |
| **HTF-B2-120-60** | 1200 / 600 | 3000025748 |
| **HTF-B2-150-60** | 1500 / 600 | 3000025749 |

## HTPL deska pro kročejovou izolaci

Pro boční oddělení schodišťového ramene / podesty a stěnou domu

| artikl | délka / výška [mm] | objednací číslo |
|---|---|---|
| Provedení: dle katalogu | | |
| **HTPL-25-100** | 1000 / 250 | 3000025750 |
| **HTPL-42-100** | 1200 / 420 | 3000025751 |
| **HTPL-25-100 sada** | 1500 / 250 | 3000026648 |
| **HTPL-42-100 sada** | 1000 / 420 | 3000026649 |
| Sada HTPL obsahuje 15 kusů HTPL, jednu zednickou tužku, jeden metr Leviat a 10 m lepicí pásky | | |

## Aschwanden Cret TS SADA

Pro vertikální zajištění schodiště při napojení schodišťového ramene na základovou desku

| artikl | délka [mm] | objednací číslo |
|---|---|---|
| Provedení: dle katalogu | | |
| **Cret-TS SADA** | 180 | 60001571 |
| **Cret-TS Ø 20x180-A4** | 110 | 1000209719 |

# Halfen šroubované spojky výztuže



## HBS-05-S

Prut s objímkou, včetně závitové zátky
Evropské technické schválení ETA-21/0800
Obecné stavební povolení Z-1.5-295

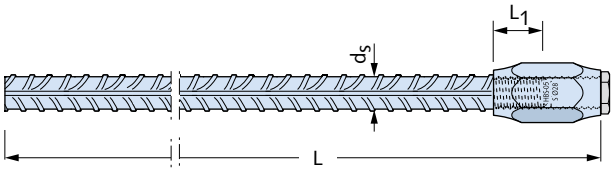


| artikl | rozměry [mm] $d_S$/L | rozměr závitu | hloubka zašroubování $L_1$ [mm] | objednací číslo |
|---|---|---|---|---|
| Provedení: dle katalogu | | | | |
| **HBS-05-S** | 12/ 400 | M12 | 16,5 | 1000004672 |
| **HBS-05-S** | 12/ 610 | M12 | 16,5 | 1000004671 |
| **HBS-05-S** | 12/ 860 | M12 | 16,5 | 1000200683 |
| **HBS-05-S** | 12/ 1180 | M12 | 16,5 | 1000200684 |
| **HBS-05-S** | 14/ 990 | M14 | 19,5 | 1000200685 |
| **HBS-05-S** | 14/ 1370 | M14 | 19,5 | 1000202353 |
| **HBS-05-S** | 16/ 400 | M16 | 22,5 | 1000200686 |
| **HBS-05-S** | 16/ 1110 | M16 | 22,5 | 1000200687 |
| **HBS-05-S** | 16/ 1570 | M16 | 22,5 | 1000200688 |
| **HBS-05-S** | 20/ 400 | M20 | 28,5 | 1000200689 |
| **HBS-05-S** | 20/ 1380 | M20 | 28,5 | 1000200690 |
| **HBS-05-S** | 25/ 400 | M25 x 2,5 ① | 36 | 1000200691 |
| **HBS-05-S** | 25/ 1730 | M25 x 2,5 ① | 36 | 1000200692 |
| **HBS-05-S** | 28/ 400 | M28 x 2,5 ① | 40,5 | 1000200693 |
| **HBS-05-S** | 28/ 1930 | M28 x 2,5 ① | 40,5 | 1000200694 |
| **HBS-05-S** | 32/ ② | M32 x 3 ① | 45,5 | # |

Jiné délky na vyžádání
① Pozor: speciální závit
Připojení s metrickým ISO standardním závitem
② Požadovanou délku prosím uveďte při objednávce.
# = Uveďte prosím při objednávce označení výrobku

## HBS-05-SG

Ohnuté pruty s objímkou, včetně závitové zátky
Evropské technické schválení ETA-21/0800
Obecné stavební povolení Z-1.5-295

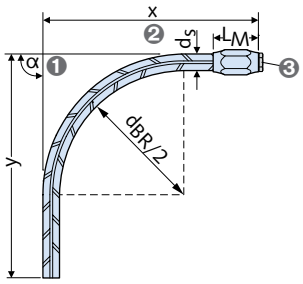


❶ Úhel ohybu
❷ Vnější rozměr
❸ Závitová zátka

| artikl | rozměry [mm] $d_S$/x, y, $d_{BR}$ | objednací číslo |
|---|---|---|
| Provedení: dle katalogu | | |
| **HBS-05-SG- 12 až 32/** | ① | # |

Požadované rozměry při objednávce: x, y, α, $d_{BR}$
Dodržujte min. x a min. y → Technické informace o produktu HBS-05
① Pokud není při objednávce uvedeno, dodáváme v α = 90°;
$d_{BR}$ = 4 (7) $d_S$ pokud x > y ; $d_{BR}$ = 10 $d_S$ pokud x < y
* Poznámka: Příklad objednávky viz přehledová stránka na začátku kapitoly
# = Uveďte prosím při objednávce označení výrobku

# Halfen šroubované spojky výztuže

## HBS-05-B

Prut s objímkou s přírubou, včetně závitové zátky
Evropské technické schválení ETA-21/0800
Obecné stavební povolení Z-1.5-295

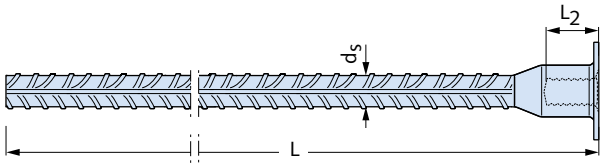


| artikl | rozměry [mm] $d_S$/L | rozměr závitu | hloubka zašroubování $L_2$ [mm] | objednací číslo |
|---|---|---|---|---|
| Provedení: dle katalogu | | | | |
| **HBS-05-B** | 12/ 400 | M12 | 18 | 1000000668 |
| **HBS-05-B** | 12/ 610 | M12 | 18 | 1000000669 |
| **HBS-05-B** | 12/ 860 | M12 | 18 | 1000000670 |
| **HBS-05-B** | 12/ 1300 | M12 | 18 | 1000000671 |
| **HBS-05-B** | 14/ 400 | M14 | 21 | 1000000672 |
| **HBS-05-B** | 14/ 1370 | M14 | 21 | 1000000673 |
| **HBS-05-B** | 16/ 400 | M16 | 25,5 | 1000000674 |
| **HBS-05-B** | 16/ 1110 | M16 | 25,5 | 1000000675 |
| **HBS-05-B** | 16/ 1570 | M16 | 25,5 | 1000000676 |
| **HBS-05-B** | 20/ 400 | M20 | 30 | 1000000677 |
| **HBS-05-B** | 20/ 1380 | M20 | 30 | 1000000678 |
| **HBS-05-B** | 25/ 400 | M25 x 2,5 ① | 39 | 1000000679 |
| **HBS-05-B** | 25/ 1730 | M25 x 2,5 ① | 39 | 1000000680 |
| **HBS-05-B** | 28/ 400 | M28 x 2,5 ① | 44 | 1000000681 |
| **HBS-05-B** | 28/ 1930 | M28 x 2,5 ① | 44 | 1000000682 |

Jiné délky na vyžádání
① Pozor: speciální závit
Připojení s metrickým ISO standardním závitem → viz strana 126, 127.

## HBS-05-BG

Ohnuté pruty s objímkou s přírubou, včetně závitové zátky
Evropské technické schválení ETA-21/0800
Obecné stavební povolení Z-1.5-295

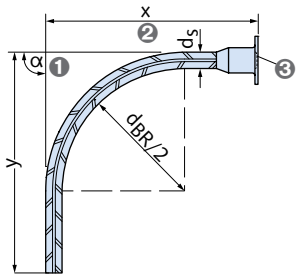


❶ Úhel ohybu
❷ Vnější rozměr
❸ Závitová zátka

| artikl | rozměry [mm] $d_S$/x, y, $d_{BR}$ | objednací číslo |
|---|---|---|
| Provedení: dle katalogu | | |
| **HBS-05-BG- 12 až 28/** | ① | # |

Požadované rozměry při objednávce: x, y, α, $d_{BR}$
Dodržujte min. x a min. y → Technické informace o produktu HBS-05
① Pokud není při objednávce uvedeno, dodáváme v α = 90°;
$d_{BR}$ = 4 (7) $d_S$ pokud x > y; $d_{BR}$ = 10 $d_S$ pokud x < y
* Poznámka: Příklad objednávky viz přehledová stránka na začátku kapitoly
# = Uveďte prosím při objednávce označení výrobku

# Halfen šroubované spojky výztuže



## HBS-05-A

Připojovací prut, včetně ochranné krytky závitu Evropské technické schválení ETA-21/0800
Obecné stavební povolení Z-1.5-295
K dispozici také s levým závitem jako HBS-05-AL-...

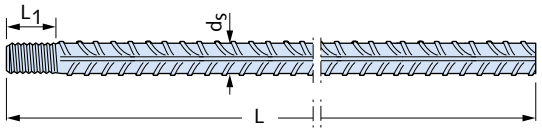


| artikl | rozměry [mm] $d_S$/L | rozměr závitu | hloubka zašroubování $L_1$ [mm] | objednací číslo |
|---|---|---|---|---|
| Provedení: dle katalogu | | | | |
| **HBS-05-A** | 12/ 380 | M12 | 16,5 | 1000000569 |
| **HBS-05-A** | 12/ 590 | M12 | 16,5 | 1000000570 |
| **HBS-05-A** | 12/ 840 | M12 | 16,5 | 1000000571 |
| **HBS-05-A** | 12/ 1160 | M12 | 16,5 | 1000000572 |
| **HBS-05-A** | 14/ 970 | M14 | 19,5 | 1000000573 |
| **HBS-05-A** | 14/ 1350 | M14 | 19,5 | 1000000574 |
| **HBS-05-A** | 16/ 375 | M16 | 22,5 | 1000000575 |
| **HBS-05-A** | 16/ 1085 | M16 | 22,5 | 1000000576 |
| **HBS-05-A** | 16/ 1545 | M16 | 22,5 | 1000000577 |
| **HBS-05-A** | 20/ 370 | M20 | 28,5 | 1000000578 |
| **HBS-05-A** | 20/ 1350 | M20 | 28,5 | 1000000579 |
| **HBS-05-A** | 25/ 360 | M25 x 2,5 ① | 36,0 | 1000000580 |
| **HBS-05-A** | 25/ 1690 | M25 x 2,5 ① | 36,0 | 1000000581 |
| **HBS-05-A** | 28/ 360 | M28 x 2,5 ① | 40,5 | 1000000582 |
| **HBS-05-A** | 28/ 1890 | M28 x 2,5 ① | 40,5 | 1000000583 |
| **HBS-05-A** | 32/ ② | M32 x 3 ① | 45,5 | # |

Jiné délky na vyžádání
① Pozor: speciální závit
② Požadovanou délku prosím uveďte při objednávce.
* Poznámka: Příklad objednávky viz přehledová stránka na začátku kapitoly
# = Uveďte prosím při objednávce označení výrobku

## HBS-05-AG / ALG

Ohnuté připojovací pruty
Evropské technické schválení ETA-21/0800
Obecné stavební povolení Z-1.5-295

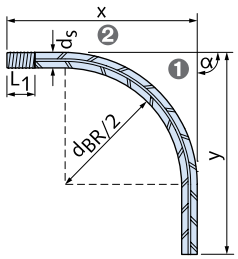


❶ Úhel ohybu
❷ Vnější rozměr

| artikl | rozměry [mm] $d_S$/x, y, $d_{BR}$ | objednací číslo |
|---|---|---|
| Provedení: dle katalogu | | |
| **HBS-05-AG- 12 až 32/** | ① | # |
| **HBS-05-ALG- 12 až 32/ (levý závit)** | ① | # |

Požadované rozměry při objednávce: x, y, α, $d_{BR}$
Dodržujte min. x a min. y → Technické informace o produktu HBS-05
① Pokud není při objednávce uvedeno, dodáváme v α = 90°;
$d_{BR}$ = 4 (7) $d_S$ pokud x > y; $d_{BR}$ = 10 $d_S$ pokud x < y
* Poznámka: Příklad objednávky viz přehledová stránka na začátku kapitoly
# = Uveďte prosím při objednávce označení výrobku

# Halfen šroubované spojky výztuže

## HBS-05-S-Seismic

Prut s objímkou s objímkou, včetně závitové zátky
Vysoce tvárný šroubový spoj, vhodný pro stavby v oblastech ohrožených zemětřesením
Evropské technické schválení ETA-21/0800
Obecné stavební povolení Z-1.5-295

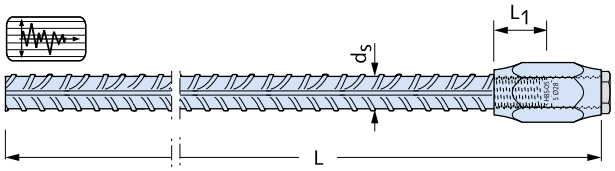


| artikl | rozměry [mm] $d_S$/L | rozměr závitu | hloubka zašroubování $L_1$ [mm] | objednací číslo |
|---|---|---|---|---|
| Provedení: betonářská ocel B500C dle EN 1992-1-1/BS4449 | | | | |
| **HBS-05-S-Seismic** | 12/① ... | M12 | 16 | # |
| **HBS-05-S-Seismic** | 14/① ... | M14 | 19 | # |
| **HBS-05-S-Seismic** | 16/① ... | M16 | 22 | # |
| **HBS-05-S-Seismic** | 20/① ... | M20 | 28 | # |
| **HBS-05-S-Seismic** | 25/① ... | M25 x 2,5 ② | 36,0 | # |
| **HBS-05-S-Seismic** | 32/① ... | M32 x 3,0 ② | 45,5 | # |

Jiné délky tyčí a tvary ohybů jsou k dispozici na přání
① Požadovanou délku prosím uveďte při objednávce
② Upozornění: speciální závit
* Poznámka:
Příklad objednávky viz přehledová stránka na začátku kapitoly
# = Uveďte prosím při objednávce označení výrobku

## HBS-05-A-Seismic

Připojovací prut, včetně ochrany závitu
Vysoce tvárný šroubový spoj, vhodný pro stavby v oblastech ohrožených zemětřesením
Evropské technické schválení ETA-21/0800
Obecné stavební povolení Z-1.5-295

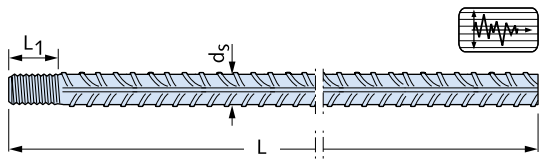


| artikl | rozměry [mm] $d_S$/L | rozměr závitu | hloubka zašroubování $L_1$ [mm] | objednací číslo |
|---|---|---|---|---|
| Provedení: betonářská ocel B500C dle EN 1992-1-1/BS4449 | | | | |
| **HBS-05-A-Seismic** | 12/① ... | M12 | 16,5 | # |
| **HBS-05-A-Seismic** | 14/① ... | M14 | 19,5 | # |
| **HBS-05-A-Seismic** | 16/① ... | M16 | 22,5 | # |
| **HBS-05-A-Seismic** | 20/① ... | M20 | 28,5 | # |
| **HBS-05-A-Seismic** | 25/① ... | M25 x 2,5 ② | 36,0 | # |
| **HBS-05-A-Seismic** | 32/① ... | M32 x 3,0 ② | 45,5 | # |

Jiné délky prutů a tvary ohybů jsou k dispozici na přání
① Požadovanou délku prosím uveďte při objednávce
② Upozornění: speciální závit
* Poznámka: Příklad objednávky viz přehledová stránka na začátku kapitoly
# = Uveďte prosím při objednávce označení výrobku

## HBS-05-P

Rektifikační spojka
Evropské technické schválení ETA-21/0800
Obecné stavební povolení Z-1.5-295
Sada obsahuje:

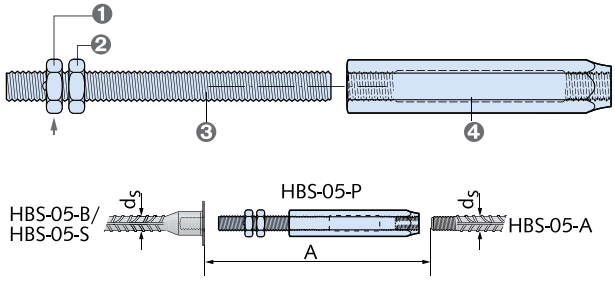


❶ Matice fixovaná
❷ Volná kontramatice
❸ Závitová tyč
❹ Dlouhá spojka

| artikl | pro průměr tyče [mm] $d_s$ | montážní délka mezi konci tyčí A [mm] | objednací číslo |
|---|---|---|---|
| Provedení: dle katalogu | | | |
| **HBS-05-P-12-SET** | 12 | 171 ± 20 | 1000204111 |
| **HBS-05-P-14-SET** | 14 | 187 ± 20 | 1000204112 |
| **HBS-05-P-16-SET** | 16 | 203 ± 20 | 1000201119 |
| **HBS-05-P-20-SET** | 20 | 270 ± 30 | 1000201120 |
| **HBS-05-P-25-SET** | 25 | 314 ± 30 | 1000204113 |
| **HBS-05-P-28-SET** | 28 | 336 ± 30 | 1000201121 |
| **HBS-05-P-32-SET** | 32 | 385 ± 34 | 1000201122 |

## HBS-05-RL

Objímka s pravolevým závitem
Evropské technické schválení ETA-21/0800
Obecné stavební povolení Z-1.5-295

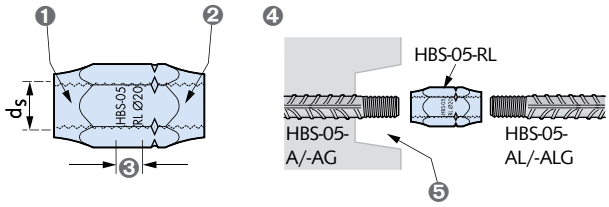


❶ Pravý závit
❷ Levý závit
❸ Oblast překrytí závitu
❹ Příklad použití HBS-05-RL
❺ Trapézová lišta pro výřez vhodná k R-/L-spojce objednat zvlášť
→ strana 126

| artikl | pro průměr tyče [mm] $d_s$ | objednací číslo |
|---|---|---|
| Provedení: dle katalogu | | |
| **HBS-05-RL** | 12 | 3000021640 |
| **HBS-05-RL** | 14 | 7000200394 |
| **HBS-05-RL** | 16 | 7000200395 |
| **HBS-05-RL** | 20 | 3000021641 |
| **HBS-05-RL** | 25 | 3000024437 |
| **HBS-05-RL** | 28 | 3000024438 |
| **HBS-05-RL** | 32 | 3000021642 |

# Halfen šroubované spojky výztuže



## HBS-05-RDZ

Prut s redukční objímkou, včetně závitové zátky
Evropské technické schválení ETA-21/0800
Obecné stavební povolení Z-1.5-295

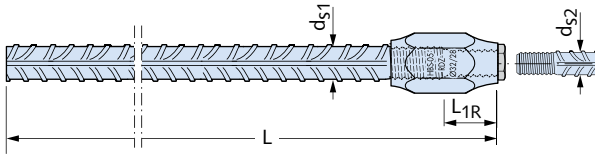


| artikl | rozměry [mm] $d_{S1}/d_{S2}$ - L | hloubka zašroubování $L_{1R}$ [mm] | objednací číslo |
|---|---|---|---|
| Provedení: dle katalogu | | | |
| **HBS-05-RDZ -** | 16/14 - ① | 19,5 | 0053.420 |
| **HBS-05-RDZ -** | 20/16 - ① | 22,5 | 0053.420 |
| **HBS-05-RDZ -** | 25/20 - ① | 28,5 | 0053.420 |
| **HBS-05-RDZ -** | 28/25 - ① | 36,0 | 0053.420 |
| **HBS-05-RDZ -** | 32/28 - ① | 40,5 | 0053.420 |

① Požadovanou délku L uvést při objednávce
② Příklad objednávky: HBS-05-RDZ-20/16-1900 Obj. č. 0053.420 $d_{S1}/d_{S2}$ = 20/16, L = 1900

## HBS-05-SEA

Prut s objímkou a koncovou destičkou, včetně závitové zátky
Evropské technické schválení ETA-21/0800
Obecné stavební povolení Z-1.5-295

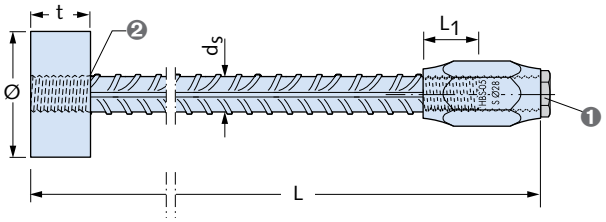


❶ Závitová uzavírací šroubа
❷ zajištěno

| artikl | rozměry [mm] $d_S$/L | Ø x t [mm] | hloubka zašroubování $L_1$ [mm] | objednací číslo |
|---|---|---|---|---|
| Provedení: dle katalogu | | | | |
| **HBS-05-SEA -** | 12/ ① | 41 x 18 | 16,5 | 0053.280 |
| **HBS-05-SEA -** | 14/ ① | 46 x 20 | 19,5 | 0053.280 |
| **HBS-05-SEA -** | 16/ ① | 52 x 25 | 22,5 | 0053.280 |
| **HBS-05-SEA -** | 20/ ① | 64 x 30 | 28,5 | 0053.280 |
| **HBS-05-SEA -** | 25/ ① | 80 x 35 | 36,0 | 0053.280 |
| **HBS-05-SEA -** | 28/ ① | 90 x 40 | 40,5 | 0053.280 |
| **HBS-05-SEA -** | 32/ ① | 110 x 45 | 45,5 | 0053.280 |

① Požadovanou délku L uvést při objednávce
② Příklad objednávky: HBS-05-SEA-12/850 Obj. č. 0053.280 $d_S$ = 12, L = 850

## HBS-05-SD

Prut s dvojitou objímkou, včetně závitových zátek
Evropské technické schválení ETA-21/0800
Obecné stavební povolení Z-1.5-295

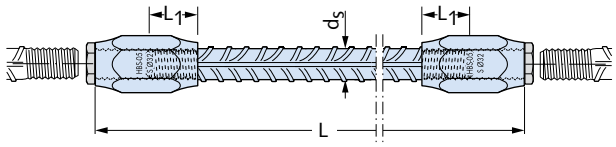


| artikl | rozměry [mm] $d_S$/L | hloubka zašroubování $L_1$ [mm] | objednací číslo |
|---|---|---|---|
| Provedení: dle katalogu | | | |
| **HBS-05-SD-** | 12/ ① | 16,5 | 0053.280 |
| **HBS-05-SD-** | 14/ ① | 19,5 | 0053.230 |
| **HBS-05-SD-** | 16/ ① | 22,5 | 0053.230 |
| **HBS-05-SD-** | 20/ ① | 28,5 | 0053.230 |
| **HBS-05-SD-** | 25/ ① | 36,0 | 0053.230 |
| **HBS-05-SD-** | 28/ ① | 40,5 | 0053.230 |
| **HBS-05-SD-** | 32/ ① | 45,5 | 0053.230 |

① Požadovanou délku L uvést při objednávce
② Příklad objednávky: HBS 05-SD-14/430 Obj. č. 0053.230 $d_S$ = 14, L = 430

## HBS-05-SRZ

Prut s dvojitou objímkou, na jedné straně redukční, včetně závitové zátky
Evropské technické schválení ETA-21/0800
Obecné stavební povolení Z-1.5-295

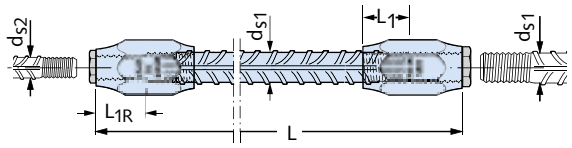


| artikl | rozměry [mm] $d_{S1}$/ $d_{S2}$ - L | hloubka zašroubování $L_{1R}$ [mm] | hloubka zašroubování $L_1$ [mm] | objednací číslo |
|---|---|---|---|---|
| Provedení: dle katalogu | | | | |
| **HBS-05-SRZ-** | 16/14 - ① | 16,5 | 19,5 | 0053.440 |
| **HBS-05-SRZ-** | 20/16 - ① | 19,5 | 22,5 | 0053.440 |
| **HBS-05-SRZ-** | 25/20 - ① | 22,5 | 28,5 | 0053.440 |
| **HBS-05-SRZ-** | 28/25 - ① | 28,5 | 36,0 | 0053.440 |
| **HBS-05-SRZ-** | 32/28 - ① | 36,0 | 40,5 | 0053.440 |

① Požadovanou délku L uvést při objednávce
② Příklad objednávky: HBS-05-SRZ-16/14 - 950 Obj. č. 0053.440 $d_{S1}/d_{S2}$ = 16/14, L = 950

# Halfen šroubované spojky výztuže

## HBS-05-BEA

Prut s objímkou a koncovou destičkou, včetně závitové zátky
Evropské technické schválení ETA-21/0800
Obecné stavební povolení Z-1.5-295

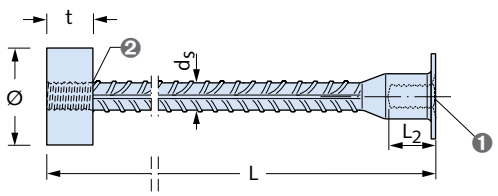


❶ Závitová uzavírací zátka
❷ zajištěno

| artikl | rozměry [mm] $d_S$/L | Ø x t [mm] | hloubka zašroubování $L_2$ [mm] | objednací číslo |
|---|---|---|---|---|
| Provedení: dle katalogu | | | | |
| **HBS-05-BEA -** | 12/ ① | 41 x 18 | 18 | 0053.160 |
| **HBS-05-BEA -** | 14/ ① | 46 x 20 | 21 | 0053.160 |
| **HBS-05-BEA -** | 16/ ① | 52 x 25 | 25,5 | 0053.160 |
| **HBS-05-BEA -** | 20/ ① | 64 x 30 | 30 | 0053.160 |
| **HBS-05-BEA -** | 25/ ① | 80 x 35 | 39 | 0053.160 |
| **HBS-05-BEA -** | 28/ ① | 90 x 40 | 44 | 0053.160 |

① Požadovanou délku L uvést při objednávce
② Příklad objednávky: HBS-05-BEA-16/990 Obj. č. 0053.160 $d_S$ = 16, L = 990

## HBS-05-SA

Kombinovaný prut, šroubovaná objímka, včetně závitové zátky
Evropské technické schválení ETA-21/0800
Obecné stavební povolení Z-1.5-295

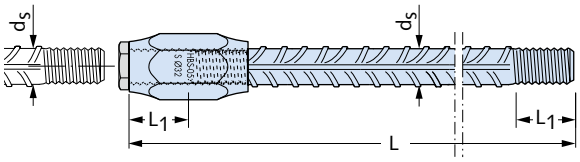


| artikl | rozměry [mm] $d_S$/L | hloubka zašroubování $L_1$ [mm] | objednací číslo |
|---|---|---|---|
| Provedení: dle katalogu | | | |
| **HBS-05-SA-** | 12/ ① | 16,5 | 0053.260 |
| **HBS-05-SA-** | 14/ ① | 19,5 | 0053.260 |
| **HBS-05-SA-** | 16/ ① | 22,5 | 0053.260 |
| **HBS-05-SA-** | 20/ ① | 28,5 | 0053.260 |
| **HBS-05-SA-** | 25/ ① | 36,0 | 0053.260 |
| **HBS-05-SA-** | 28/ ① | 40,5 | 0053.260 |
| **HBS-05-SA-** | 32/ ① | 45,5 | 0053.260 |

① Požadovanou délku L uvést při objednávce
② Příklad objednávky: HBS-05-SA-20/2300 Obj. č. 0053.260 $d_S$ = 20, L = 2300

## HBS-05-ARZ

Kombinovaný prut, s redukční objímkou, včetně závitové zátky
Evropské technické schválení ETA-21/0800
Obecné stavební povolení Z-1.5-295

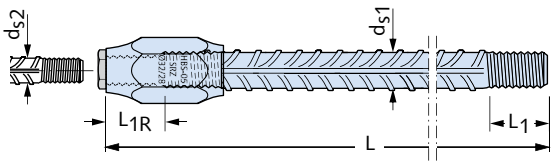


| artikl | rozměry [mm] $d_{S1}$/ $d_{S2}$ - L | hloubka zašroubování $L_{1R}$ [mm] | hloubka zašroubování $L_1$ [mm] | objednací číslo |
|---|---|---|---|---|
| Provedení: dle katalogu | | | | |
| **HBS-05-ARZ -** | 16/14 - ① | 16,5 | 19,5 | 0053.430 |
| **HBS-05-ARZ -** | 20/16 - ① | 19,5 | 22,5 | 0053.430 |
| **HBS-05-ARZ -** | 25/20 - ① | 22,5 | 28,5 | 0053.430 |
| **HBS-05-ARZ -** | 28/25 - ① | 28,5 | 36,0 | 0053.430 |
| **HBS-05-ARZ -** | 32/28 - ① | 36,0 | 40,5 | 0053.430 |

① Požadovanou délku L uvést při objednávce
② Příklad objednávky: HBS-05-ARZ-20/16 - 1450 Obj. č. 0053.430 $d_{S1}/d_{S2}$ = 20/16, L = 1450

# Halfen šroubované spojky výztuže



## HBS-05-TPL

Trapézová lišta s otvory ① pro pruty HBS-05-A
Použití s výztužným napojením s HBS-05-R/L spojkou viz strana 121.

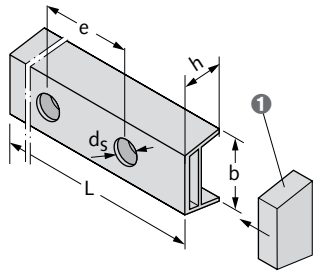


❶ Koncovka pro trapézovou lištu (objednává se samostatně)

| artikl | rozměry [mm] h / b - L | pro průměr tyče [mm] $d_s$ | objednací číslo |
|---|---|---|---|
| Provedení: plast | | | |
| **HBS-05-TPL** | 35/60 - ① | 12-20 | 6100000146 |
| **HBS-05-TPL** | 50/90 - ① | 25-32 | 6100000146 |
| **Koncovky** | | | |
| **HBS-05-TPL-EDK** | 35/60 | 12-20 | 3000021647 |
| **HBS-05-TPL-EDK** | 50/90 | 25-32 | 3000021648 |

① Požadované otvory s rozměry e, $d_S$ [mm] prosím uveďte při objednávce. Rozměry $d_S$ → viz strana 121. Standardní délka L = 100 cm.

## HBS-05 talířek

Pro HBS-05-S

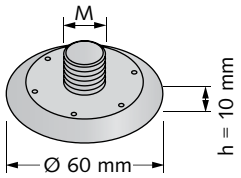


| artikl | pro prut-Ø $d_s$ [mm] | balení [ks] | objednací číslo |
|---|---|---|---|
| Provedení: plast | | | |
| **HBS-05-12** | 12 | 1 | 3000021643 |
| **HBS-05-14** | 14 | 1 | 3000021644 |
| **HBS-05-16** | 16 | 1 | 3000021645 |
| **HBS-05-20** | 20 | 1 | 3000021646 |

## HBS-05 talířek pro nalepení

Pro HBS-05-S Pro nalepení na ocelové bednění

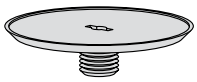

| artikl | pro prut-Ø $d_s$ [mm] | balení [ks] | objednací číslo |
|---|---|---|---|
| Provedení: plast | | | |
| **6306-12** | 12 | 1 | 3000024643 |
| **6306-16** | 16 | 1 | 3000021699 |
| **6306-20** | 20 | 1 | 3000022744 |

## HBS-05 kovová destička

Pro HBS-05-S
Vícenásobné použití

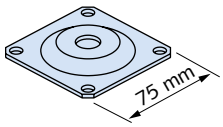


| artikl | pro prut-Ø $d_s$ [mm] | balení [ks] | objednací číslo |
|---|---|---|---|
| Provedení: GV dle tabulky, strana 15 | | | |
| **HBS-05-25-GV** | 25 | 1 | 1000201117 |
| **HBS-05-28-GV** | 28 | 1 | 1000209708 |
| **HBS-05-32-GV** | 32 | 1 | 1000201118 |

## HBS-05-Box

Ze ocelového plechu, pozinkované, děrované, s vloženou pásovou výplní, včetně nákladů na vložení spojovacích tyčí HBS-05-B (provádí se ve výrobě)

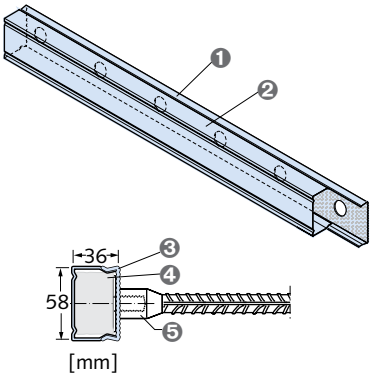


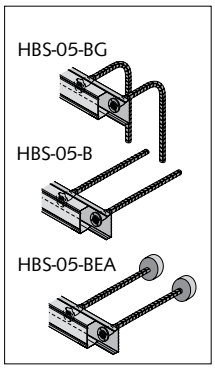


❶ Profil
❷ Kryt profilu
❸ HBS-05-Box
❹ Pěnový pásek
❺ HBS-05-B prut s přírubou

| artikl | délka pouzdra LB [mm] | objednací číslo |
|---|---|---|
| Provedení: dle katalogu | | |
| **HBS-05-Box** ③ | 1250 | 6100000046 |

③ Při objednávce uveďte požadované děrování
Dostupné průměry otvorů 12, 14, 16 mm,
rozteč otvorů 7,5–10–12,5–15–20–25
* Poznámka: Příklad objednávky viz přehledová stránka na začátku kapitoly

# Ancon-TT spojky výztuže

## TT spojky výztuže

**Ancon-TT spojky můžete získat prostřednictvím našich partnerů, které najdete na https://www.anconbp.de/kontakt/ancon-tt-system-stahl-partner**

## TTS standardní spojka

TTS poloviční spojka s maticí
1 závit, 1 předmontovaná standardní spojka
Stavebně schváleno Z-1.5-179

| artikl | závit Ø [mm] | objednací číslo |
|---|---|---|
| Provedení: dle katalogu | | |
| **TTS standardní spojka** | 12, 14, 16, 20, 25, 28, 32, 40 | # |
| # = Uveďte prosím při objednávce označení výrobku | | |

## TTT redukční spojka

TTT poloviční spojka s maticí
1 závit, 1 předmontovaná redukční spojka
Stavebně schváleno Z-1.5-179

| artikl | závit Ø [mm] | objednací číslo |
|---|---|---|
| Provedení: dle katalogu | | |
| **TTT redukční spojka** | 12/14, 12/16, 14/16, 16/20, 20/25, 25/28, 25/32, 28/32, 32/40 | # |
| # = Uveďte prosím při objednávce označení výrobku | | |

# Ancon-TT spojky výztuže



## TTP redukční spojka

TTT poloviční spojka s maticí
1 závit, 1 předmontovaná redukční spojka
Stavebně schváleno Z-1.5-179

| artikl | závit Ø [mm] | objednací číslo |
|---|---|---|
| Provedení: dle katalogu | | |
| **TTP redukční spojka** | 12, 14, 16, 20, 25, 28, 32, 40 | # |

# = Uveďte prosím při objednávce označení výrobku

## TTW navařovací spojka

TTW navařovací spojka
1 závit, 1 navařovací spojka
Stavebně schváleno Z-1.5-179

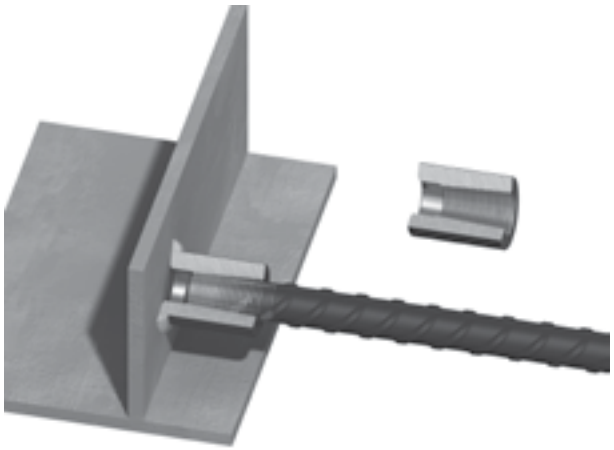

| artikl | závit Ø [mm] | objednací číslo |
|---|---|---|
| Provedení: dle katalogu | | |
| **TTW navařovací spojka** | 12, 14, 16, 20, 25, 28, 32, 40 | # |

# = Uveďte prosím při objednávce označení výrobku

## TTG šroubový prut

TTG
1 šroubový prut ke spojkám
Stavebně schváleno Z-1.5-179

| artikl | závit Ø [mm] | objednací číslo |
|---|---|---|
| Provedení: dle katalogu | | |
| **TTG šroubový prut** | 12, 14, 16, 20, 25, 28, 32, 40 | # |

# = Uveďte prosím při objednávce označení výrobku

## TTH koncová destička

TTH koncové kotvení
1 závit, 1 předmontované koncové kotvení
Stavebně schváleno Z-1.5-179

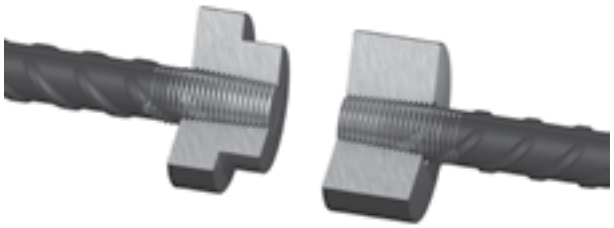

| artikl | závit Ø [mm] | objednací číslo |
|---|---|---|
| Provedení: dle katalogu | | |
| **TTH koncová destička** | 12, 14, 16, 20, 25, 28, 32, 40 | # |

# = Uveďte prosím při objednávce označení výrobku

# Ancon-TT spojky výztuže, Ancon momentový klíč

## TTNP hřebíkový talířek

TTNP hřebíkový talířek z kovu
1 hřebíková podložka

| artikl | závit Ø [mm] | objednací číslo |
|---|---|---|
| Provedení: dle katalogu | | |
| **TTNP hřebíkový talířek** | 12, 14, 16, 20, 25, 28, 32, 40 | # |
| # = Uveďte prosím při objednávce označení výrobku | | |

## TTA ocelové stavební připojení

TTA ocelové stavební připojení
1 závit, 1 šroubovací matice
Stavebně schváleno Z-1.5-179

| artiklf | závit Ø [mm] | objednací číslo |
|---|---|---|
| Provedení: dle katalogu | | |
| **TTA ocelové stavební připojení** | 12/M16, 16/M20, 20/M24, 25/M30, 32/M36 | # |
| # = Uveďte prosím při objednávce označení výrobku | | |

## Momentový klíč

| artikl | utahovací moment [Nm] | objednací číslo |
|---|---|---|
| Provedení: dle katalogu | | |
| **Momentový klíč** | 60-330 | # |
| **Momentový klíč** | 80-400 | # |
| **Momentový klíč** | 20-90 | # |
| # = Při objednávce prosím uveďte označení výrobku | | |

# Halfen spojky výztuže



## HSC-S

Prut s objímkou a jednostrannou hlavou, včetně šroubové zátky,
stavebně schváleno Z-21.8-1973
Evropské technické schválení ETA-23/0978 s
Obecné stavební povolení Z-21.8-2167

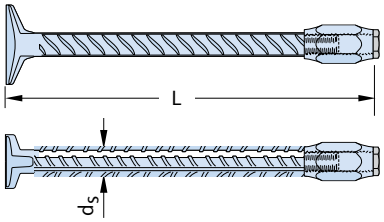


| artikl | průměr prutu [mm] $d_S$ / | délka L [mm] | objednací číslo |
|---|---|---|---|
| Provedení: betonářská ocel B500B | | | |
| **HSC-S -** | 12 | / ≥ 155 | 1000200714 |
| **Standardní prvky** | | | |
| **HSC-S -** | 12 | / 360 | 1000001625 |
| **HSC-S -** | 12 | / 460 | 1000202385 |
| | | | |
| **HSC-S -** | 16 | / 360 | 1000001627 |
| **HSC-S -** | 16 | / 460 | 1000001628 |
| | | | |
| **HSC-S -** | 20 | / 360 | 1000202386 |
| **HSC-S -** | 20 | / 460 | 1000001630 |

① Požadovanou délku L [mm] uvést při objednávce.
Dodržujte minimální rozměry dílů podle schválení.

## HSC-H

Prut s jednostrannou kotevní hlavou, stavebně schváleno Z-21.8-1973
Evropské technické schválení ETA-23/0978 s
Obecné stavební povolení Z-21.8-2167

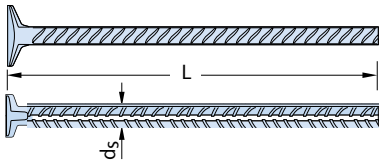


| artikl | průměr prutu [mm] $d_S$ / | délka L [mm] | objednací číslo |
|---|---|---|---|
| Provedení: betonářská ocel B500B | | | |
| **HSC-H -** | 12 | / ... | 1000202376 |
| **HSC-H -** | 14 | / ... | 1000202376 |
| **HSC-H -** | 16 | / ... | 1000202376 |
| **HSC-H -** | 20 | / ... | 1000202376 |
| **HSC-H -** | 25 | / ... | 1000202376 |

① Požadovanou délku L [mm] uvést při objednávce.
Dodržujte minimální rozměry dílů podle schválení.

## HSC-SD

Prut s dvojitou objímkou, včetně šroubové zátky,
Evropské technické schválení ETA-21/0800 s
Obecné stavební povolení Z-1.5-295
Evropské technické schválení ETA-23/0978 s
Obecné stavební povolení Z-21.8-2167

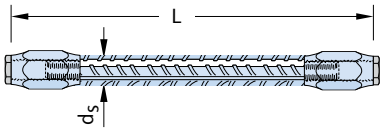


| artikl | průměr prutu [mm] $d_S$ / | délka L [mm] | objednací číslo |
|---|---|---|---|
| Provedení: betonářská ocel B500B | | | |
| **HSC-SD -** | 12 | / ≥ 205 | 1000202382 |
| **HSC-SD -** | 14 | / ≥ 210 | 1000202382 |
| **HSC-SD -** | 16 | / ≥ 215 | 1000202382 |
| **HSC-SD -** | 20 | / ≥ 230 | 1000202382 |
| **HSC-SD -** | 25 | / ≥ 275 | 1000202382 |

① Požadovanou délku L [mm] uvést při objednávce.
Dodržujte minimální rozměry dílů podle schválení.

## HSC-HD

Prut s oboustrannými kotevními hlavami,
stavebně schváleno Z-21.8-1973
Evropské technické schválení ETA-23/0978 s
Obecné stavební povolení Z-21.8-2167

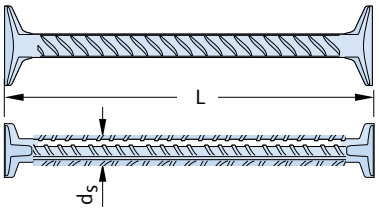


| artikl | průměr prutu [mm] $d_S$ / | délka L [mm] | objednací číslo |
|---|---|---|---|
| Provedení: betonářská ocel B500B | | | |
| **HSC-HD -** | 12 | / ≥ 175 | 1000202380 |
| **HSC-HD -** | 14 | / ≥ 175 | 1000202380 |
| **HSC-HD -** | 16 | / ≥ 175 | 1000202380 |
| **HSC-HD -** | 20 | / ≥ 175 | 1000202380 |
| **HSC-HD -** | 25 | / ≥ 180 | 1000202380 |

① Požadovanou délku L [mm] uvést při objednávce.
Dodržujte minimální rozměry dílů podle schválení.

# Halfen spojky výztuže

## HSC-A

Napojovací prut, jednostranná hlava, stavebně schváleno Z-21.8-1973
Evropské technické schválení ETA-23/0978 s
Obecné stavební povolení Z-21.8-2167

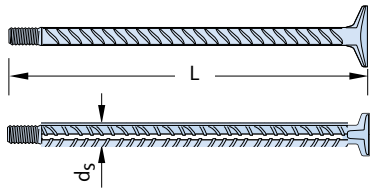


| artikl | průměr prutu [mm] $d_S$ / | délka L [mm] | objednací číslo |
|---|---|---|---|
| Provedení: betonářská ocel B500B | | | |
| **Standardní prvky** | | | |
| **HSC-A -** | 12 | / 195 | 1000001631 |
| **HSC-A -** | 12 | / 245 | 1000001632 |
| **HSC-A -** | 12 | / 295 | 1000202387 |
| **HSC-A -** | 12 | / 345 | 1000202388 |
| **HSC-A -** | 12 | / 395 | 1000001635 |
| | | | |
| **HSC-A -** | 16 | / 202 | 1000001636 |
| **HSC-A -** | 16 | / 252 | 1000001637 |
| **HSC-A -** | 16 | / 302 | 1000001638 |
| **HSC-A -** | 16 | / 352 | 1000202389 |
| **HSC-A -** | 16 | / 402 | 1000001640 |
| | | | |
| **HSC-A -** | 20 | / 208 | 1000202390 |
| **HSC-A -** | 20 | / 258 | 1000202391 |
| **HSC-A -** | 20 | / 308 | 1000001643 |
| **HSC-A -** | 20 | / 358 | 1000001644 |
| **HSC-A -** | 20 | / 408 | 1000001645 |

## HSC upevnění na bednění

Talířek z plastu
Talířek z kovu (není znázorněno) ①

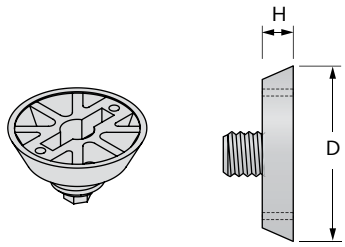


| artikl | pro prut [mm] $d_s$ | D [mm] | H [mm] | Objednací číslo |
|---|---|---|---|---|
| Provedení: plast / kov | | | | |
| **HBS-05-12** | 12 | 60 | 10 | 3000021643 |
| **HBS-05-14** | 14 | 60 | 10 | 3000021644 |
| **HBS-05-16** | 16 | 60 | 10 | 3000021645 |
| **HBS-05-20** | 20 | 60 | 10 | 3000021646 |
| **HBS-05-25-GV** ① | 25 | 75 | 9 | 1000201117 |

## HSC upevnění na bednění

Magnetický talířek

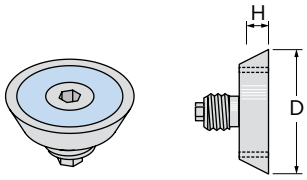


| artikl | pro prut [mm] $d_s$ | D [mm] | H [mm] | objednací číslo |
|---|---|---|---|---|
| Provedení: dle katalogu | | | | |
| **6365-12** | 12 | 40 | 12 | 1000201451 |
| **6365-16** | 16 | 40 | 12 | 1000201452 |
| **6365-20** | 20 | 55 | 12 | 1000201453 |

# Ancon-MBT spojky



## MBT

Spojky jsou vyráběny podle požadavků normy BS EN ISO 9001. Nejběžnější rozměry jsou pokryty schváleními v různých zemích (např. BBA, DIBt Německo, MA-64 a označení ÜA v Rakousku).

## MBT ET spojka

ET spojka

| artikl | délka [mm] | objednací číslo |
|---|---|---|
| Provedení: dle katalogu | | |
| **MBT ET 10** | 100 | 1000200446 |
| **MBT ET 12** | 140 | 1000200447 |
| **MBT ET 14** | 160 | 1000200448 |
| **MBT ET 16** | 160 | 1000200449 |
| **MBT ET 20** | 204 | 1000200451 |
| **MBT ET 25** | 258 | 1000200223 |
| **MBT ET 28** | 312 | 1000200224 |
| **MBT ET 32** | 312 | 1000200225 |
| **MBT ET 40** | 484 | 1000200456 |

## MBT redukční spojka

Redukční spojka
bez schválení

| artikl | délka [mm] | objednací číslo |
|---|---|---|
| Provedení: dle katalogu | | |
| **MBT 16/14** | 160 | 1000205205 |
| **MBT 20/16** | 160 | 3000026841 |
| **MBT 25/20** | 180 | 3000024284 |
| **MBT 28/25** | 258 | 1000200222 |
| Další velikosti na vyžádání | | |

# Ancon-MBT spojky

## MBT EV koncové kotvení

EV koncové kotvení
bez schválení

| artikl | délka [mm] | objednací číslo |
|---|---|---|
| Provedení: dle katalogu | | |
| **MBT EV 10** | 60 | 1000200457 |
| **MBT EV 12** | 80 | 1000200458 |
| **MBT EV 14** | 90 | 1000200459 |
| **MBT EV 16** | 90 | 1000200460 |
| **MBT EV 20** | 112 | 1000200462 |
| **MBT EV 25** | 139 | 1000201787 |
| **MBT EV 28** | 168 | 1000205206 |

## Denso Jet

Podle obecného stavebního povolení Z-1.5-10 musí být vnitřní prostor spojky při náročnějších podmínkách prostředí než expoziční třída X0 nebo XC1 zcela vyplněn vhodným prostředkem na ochranu proti korozi.

| artikl | plnicí hmotnost [g] | objednací číslo |
|---|---|---|
| Provedení: dle katalogu | | |
| **Kartuše** | 250 | 3000026512 |
| **10/12 pro MBT** | 18 | # |
| **14/16 pro MBT** | 27 | # |
| **20/25 pro MBT** | 72 | # |
| **28/32 pro MBT** | 108 | # |
| # = Potřebná plnicí hmotnost na MBT | | |

## MBT elektrický šroubovák

Pro usnadnění instalace MBT spojek lze u nás speciální elektrické šroubováky pronajmout nebo zakoupit.

| artikl | velikost nástavce [mm] | velikost MBT [mm] | objednací číslo |
|---|---|---|---|
| Provedení: dle katalogu | | | |
| **MBT elektrický šroubovák** | 13 | 10 - 22 | # |
| **MBT elektrický šroubovák** | 16 | 26 - 30 | # |
| **MBT elektrický šroubovák** | 19 | 34 - 40 | # |
| # = Uveďte prosím při objednávce označení výrobku | | | |

# Halfen ocelové spojky a konzoly



## HSC-B SH prut s objímkou a kotevní hlavou – standardní délky

Připojení ocelové konstrukce se schváleným přenosem normálových a příčných sil. Stavebně schváleno Z-21.8-1974
Evropské technické posouzení ETA-23/0978 s obecným stavebním povolením Z-21.8-2167

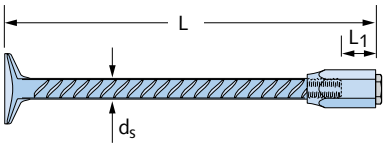


| artikl | průměr tyče [mm] $d_S$ / | délka L [mm] | pro rozměry sloupů ① $h_{col}$ [mm] | objednací číslo |
|---|---|---|---|---|
| Provedení: spojka: GV dle tabulky, strana 15, tyč: betonářská ocel B500B | | | | |
| **HSC-B SH -** | 16 | / 360 | 400 | 1000004042 |
| **HSC-B SH -** | 16 | / 460 | 500 | 1000004043 |
| **HSC-B SH -** | 20 | / 360 | 400 | 1000004048 |
| **HSC-B SH -** | 20 | / 460 | 500 | 1000004049 |
| Provedení: spojka: FV dle tabulky, strana 15, tyč: betonářská ocel B500B | | | | |
| **HSC-B SH -** | 16 | / 360 | 400 | 1000004038 |
| **HSC-B SH -** | 16 | / 460 | 500 | 1000004039 |
| **HSC-B SH -** | 20 | / 360 | 400 | 1000004044 |
| **HSC-B SH -** | 20 | / 460 | 500 | 1000004045 |
| Provedení: spojka: A4 dle tabulky, strana 15, tyč: betonářská ocel B500B | | | | |
| **HSC-B SH -** | 16 | / 360 | 400 | 1000204667 |
| **HSC-B SH -** | 16 | / 460 | 500 | 1000204668 |
| **HSC-B SH -** | 20 | / 360 | 400 | 1000004046 |
| **HSC-B SH -** | 20 | / 460 | 500 | 1000004047 |

① Pro krytí betonu $c_{nom} \approx 3{,}5$ cm

## HSC-B SH prut s objímkou a kotevní hlavou

Připojení ocelové konstrukce se schváleným přenosem normálových a příčných sil, stavebně schváleno Z-21.8-1974
Evropské technické posouzení ETA-23/0978 s obecným stavebním povolením Z-21.8-2167
Díky rozšířené kotevní hlavě je zvláště vhodné při malé dostupné kotevní délce

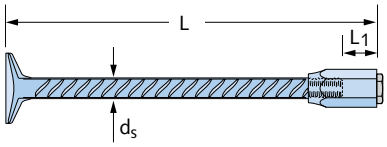


| artikl | průměr tyče [mm] $d_S$ / | délka L [mm] | velikost závitu DIN 13 | max. hloubka zašroubování $L_1$ | objednací číslo |
|---|---|---|---|---|---|
| Provedení: spojka: GV dle tabulky, strana 15, tyč: betonářská ocel B500B | | | | | |
| **HSC-B SH -** | 12 | / ≥ 155 | M12 | 16,5 | 6100000143 |
| **HSC-B SH -** | 14 | / ≥ 170 | M14 | 19,5 | 6100000143 |
| **HSC-B SH -** | 16 | / ≥ 180 | M16 | 22,5 | 6100000143 |
| **HSC-B SH -** | 20 | / ≥ 200 | M20 | 28,5 | 6100000143 |
| **HSC-B SH -** | 25 | / ≥ 230 | M27 | 36,0 | 6100000143 |
| Provedení: spojka: FV dle tabulky, strana 15, tyč: betonářská ocel B500B | | | | | |
| **HSC-B SH -** | 12 | / ≥ 155 | M12 | 16,5 | 6100000143 |
| **HSC-B SH -** | 14 | / ≥ 170 | M14 | 19,5 | 6100000143 |
| **HSC-B SH -** | 16 | / ≥ 180 | M16 | 22,5 | 6100000143 |
| **HSC-B SH -** | 20 | / ≥ 200 | M20 | 28,5 | 6100000143 |
| **HSC-B SH -** | 25 | / ≥ 230 | M27 | 36,0 | 6100000143 |
| Provedení: spojka: A4 dle tabulky, strana 15, tyč: betonářská ocel B500B | | | | | |
| **HSC-B SH -** | 12 | / ≥ 155 | M12 | 16,5 | 6100000143 |
| **HSC-B SH -** | 14 | / ≥ 170 | M14 | 19,5 | 6100000143 |
| **HSC-B SH -** | 16 | / ≥ 180 | M16 | 22,5 | 6100000143 |
| **HSC-B SH -** | 20 | / ≥ 200 | M20 | 28,5 | 6100000143 |
| **HSC-B SH -** | 25 | / ≥ 230 | M27 | 36,0 | 6100000143 |
| Provedení: spojka: A4 dle tabulky, strana 15, tyč: nerezová betonářská ocel B500 NR | | | | | |
| **HSC-B SH -** | 12 | / ≥ 155 | M12 | 16,5 | 6100000144 |
| **HSC-B SH -** | 14 | / ≥ 170 | M14 | 19,5 | 6100000144 |

① Požadovanou délku L [mm] uvést při objednávce

# Halfen ocelové spojky a konzoly

## HSC-B SD prut s objímkou, oboustranný

Připojení ocelové konstrukce se schváleným přenosem normálových a příčných sil, stavebně schváleno Z-21.8-1974
Evropské technické posouzení ETA-23/0978 s obecným stavebním povolením Z-21.8-2167

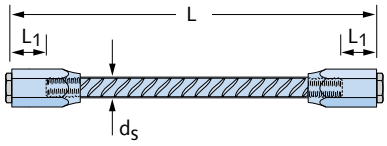


| artikl | průměr tyče [mm] $d_S$ / | délka L [mm] | velikost závitu DIN 13 | max. hloubka zašroubování $L_1$ | objednací číslo |
|---|---|---|---|---|---|
| Provedení: spojka: GV dle tabulky, strana 15, tyč: betonářská ocel B500B | | | | | |
| **HSC-B SD -** | 12 | / ≥ 205 | M12 | 16,5 | 1000204673 |
| **HSC-B SD -** | 14 | / ≥ 210 | M14 | 19,5 | 1000204673 |
| **HSC-B SD -** | 16 | / ≥ 215 | M16 | 22,5 | 1000204673 |
| **HSC-B SD -** | 20 | / ≥ 230 | M20 | 28,5 | 1000204673 |
| **HSC-B SD -** | 25 | / ≥ 275 | M27 | 36,0 | 1000204673 |
| Provedení: spojka: FV dle tabulky, strana 15, tyč: betonářská ocel B500B | | | | | |
| **HSC-B SD -** | 12 | / ≥ 205 | M12 | 16,5 | 1000204673 |
| **HSC-B SD -** | 14 | / ≥ 210 | M14 | 19,5 | 1000204673 |
| **HSC-B SD -** | 16 | / ≥ 215 | M16 | 22,5 | 1000204673 |
| **HSC-B SD -** | 20 | / ≥ 230 | M20 | 28,5 | 1000204673 |
| **HSC-B SD -** | 25 | / ≥ 275 | M27 | 36,0 | 1000204673 |
| Provedení: spojka: A4 dle tabulky, strana 15, tyč: betonářská ocel B500B | | | | | |
| **HSC-B SD -** | 12 | / ≥ 205 | M12 | 16,5 | 1000204673 |
| **HSC-B SD -** | 14 | / ≥ 210 | M14 | 19,5 | 1000204673 |
| **HSC-B SD -** | 16 | / ≥ 215 | M16 | 22,5 | 1000204673 |
| **HSC-B SD -** | 20 | / ≥ 230 | M20 | 28,5 | 1000204673 |
| **HSC-B SD -** | 25 | / ≥ 275 | M27 | 36,0 | 1000204673 |
| Provedení: spojka: A4 dle tabulky, strana 15, tyč: nerezová betonářská ocel B500 NR | | | | | |
| **HSC-B SD -** | 12 | / ≥ 205 | M12 | 16,5 | 1000204673 |
| **HSC-B SD -** | 14 | / ≥ 210 | M14 | 19,5 | 1000204673 |

① Požadovanou délku L [mm] uvést při objednávce

## HSC-B S prut s objímkou, jednostranný

Ocelové stavební připojení se schváleným přenosem normálových a příčných sil, stavebně schváleno Z-21.8-1974
Evropské technické posouzení ETA-23/0978 s obecným stavebním povolením Z-21.8-2167

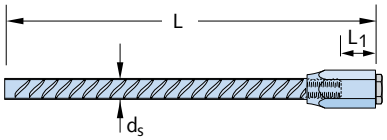


| artikl | průměr tyče [mm] $d_S$ / | délka L [mm] | velikost závitu DIN 13 | max. hloubka zašroubování $L_1$ | objednací číslo |
|---|---|---|---|---|---|
| Provedení: spojka: GV dle tabulky, strana 15, tyč: betonářská ocel B500B | | | | | |
| **HSC-B S -** | 12 | /... | M12 | 16,5 | 1000204673 |
| **HSC-B S -** | 14 | /... | M14 | 19,5 | 1000204673 |
| **HSC-B S -** | 16 | /... | M16 | 22,5 | 1000204673 |
| **HSC-B S -** | 20 | /... | M20 | 28,5 | 1000204673 |
| **HSC-B S -** | 25 | /... | M27 | 36,0 | 1000204673 |
| Provedení: spojka: FV dle tabulky, strana 15, tyč: betonářská ocel B500B | | | | | |
| **HSC-B S -** | 12 | /... | M12 | 16,5 | 1000204673 |
| **HSC-B S -** | 14 | /... | M14 | 19,5 | 1000204673 |
| **HSC-B S -** | 16 | /... | M16 | 22,5 | 1000204673 |
| **HSC-B S -** | 20 | /... | M20 | 28,5 | 1000204673 |
| **HSC-B S -** | 25 | /... | M27 | 36,0 | 1000204673 |
| Provedení: spojka: A4 dle tabulky, strana 15, tyč: betonářská ocel B500B | | | | | |
| **HSC-B S -** | 12 | /... | M12 | 16,5 | 1000204673 |
| **HSC-B S -** | 14 | /... | M14 | 19,5 | 1000204673 |
| **HSC-B S -** | 16 | /... | M16 | 22,5 | 1000204673 |
| **HSC-B S -** | 20 | /... | M20 | 28,5 | 1000204673 |
| **HSC-B S -** | 25 | /... | M27 | 36,0 | 1000204673 |
| Provedení: spojka: A4 dle tabulky, strana 15, tyč: nerezová betonářská ocel B500 NR | | | | | |
| **HSC-B S -** | 12 | /... | M12 | 16,5 | 1000204673 |
| **HSC-B S -** | 14 | /... | M14 | 19,5 | 1000204673 |

① Požadovanou délku L [mm] uvést při objednávce

# Halfen ocelové spojky a konzoly



## HSC-B SB prut s objímkou, ohnutý

Ocelové stavební připojení se schváleným přenosem normálových a příčných sil, stavebně schváleno Z-21.8-1974
Evropské technické posouzení ETA-23/0978 s obecným stavebním povolením Z-21.8-2167

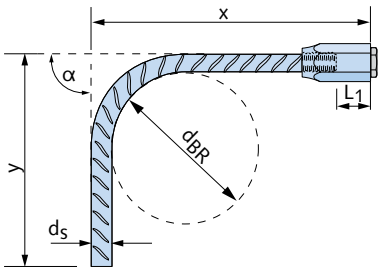


| artikl | průměr tyče [mm] $d_S$ / | délka x/y [mm] | velikost závitu DIN 13 | max. hloubka zašroubování $L_1$ | objednací číslo |
|---|---|---|---|---|---|
| Provedení: spojka: GV dle tabulky, strana 15, tyč: betonářská ocel B500B | | | | | |
| **HSC-B SB -** | 12 | /.../... | M12 | 16,5 | 1000204671 |
| **HSC-B SB -** | 14 | /.../... | M14 | 19,5 | 1000204671 |
| **HSC-B SB -** | 16 | /.../... | M16 | 22,5 | 1000204671 |
| **HSC-B SB -** | 20 | /.../... | M20 | 28,5 | 1000204671 |
| **HSC-B SB -** | 25 | /.../... | M27 | 36,0 | 1000204671 |
| Provedení: spojka: FV dle tabulky, strana 15, tyč: betonářská ocel B500B | | | | | |
| **HSC-B SB -** | 12 | /.../... | M12 | 16,5 | 1000204671 |
| **HSC-B SB -** | 14 | /.../... | M14 | 19,5 | 1000204671 |
| **HSC-B SB -** | 16 | /.../... | M16 | 22,5 | 1000204671 |
| **HSC-B SB -** | 20 | /.../... | M20 | 28,5 | 1000204671 |
| **HSC-B SB -** | 25 | /.../... | M27 | 36,0 | 1000204671 |
| Provedení: spojka: A4 dle tabulky, strana 15, tyč: betonářská ocel B500B | | | | | |
| **HSC-B SB -** | 12 | /.../... | M12 | 16,5 | 1000204671 |
| **HSC-B SB -** | 14 | /.../... | M14 | 19,5 | 1000204671 |
| **HSC-B SB -** | 16 | /.../... | M16 | 22,5 | 1000204671 |
| **HSC-B SB -** | 20 | /.../... | M20 | 28,5 | 1000204671 |
| **HSC-B SB -** | 25 | /.../... | M27 | 36,0 | 1000204671 |
| Provedení: spojka: A4 dle tabulky, strana 15, tyč: nerezová betonářská ocel B500 NR | | | | | |
| **HSC-B SB -** | 12 | /.../... | M12 | 16,5 | 1000204671 |
| **HSC-B SB -** | 14 | /.../... | M14 | 19,5 | 1000204671 |

Je nutné uvést rozměry a tvar ohybu. Doporučení: $d_{BR} \geq 10 d_S$
Úhel ohybu α = 90°, pokud není uvedeno jinak
① Požadované délky x a y [mm] uvést při objednávce

## HSC-B P a HSC-B FP

Polohovací deska pro přesné umístění prutů ve formě
Čelní deska pro přesné ocelové připojení

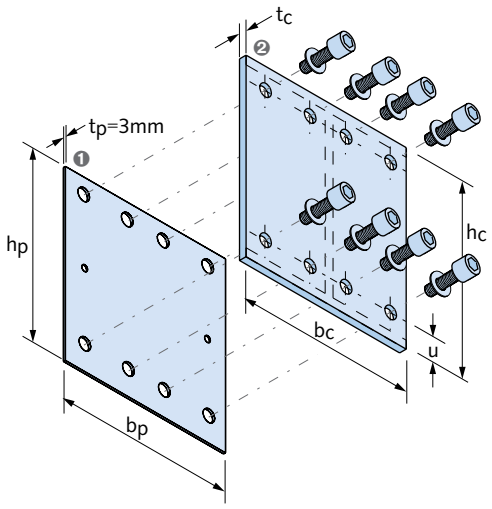


❶ HSC-B P polohovací deska
❷ HSC-B FP čelní deska

| artikl | rozměr | tloušťka [mm] | objednací číslo |
|---|---|---|---|
| Provedení: ocel: FV, GV dle tabulky, strana 15 | | | |
| **HSC-B P** | podle výkresu | 3 | 1000204674 |
| Provedení: A4 dle tabulky, strana 15 | | | |
| **HSC-B P** | podle výkresu | 3 | 1000204675 |
| Provedení: WB dle tabulky, strana 15 | | | |
| **HSC-B FP** | podle výkresu | podle výkresu | 1000201544 |

Poznámka: Komponenty lze objednat jako sadu nebo jednotlivě. Objednání jednotlivých komponent má tu výhodu, že čelní desku můžeme zaslat přímo výrobci ocelového dílu.

# Halfen ocelové spojky a konzoly

## HSCC ocelové konzoly

Typově zkoušené ocelové konzoly s krátkým nebo dlouhým vyložením ve spojení s HSC-B ocelovým připojením
Typová zkouška S-WUE230051

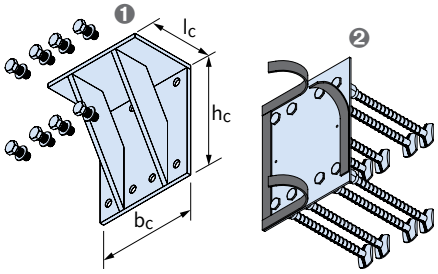


❶ Konzola
❷ ocelové připojení

| artikl | $b_c$ [mm] | $h_c$ [mm] | $l_c$ [mm] | sada | objednací číslo |
|---|---|---|---|---|---|
| Provedení: FV dle tabulky, strana 15, šrouby v pevnostní třídě 10.9U | | | | | |
| **Krátké konzoly** | | | | | |
| **HSCC-16-2-1** | 120 | 118 | 160 | HDG-sada | 60001573 |
| **HSCC-16-2-2** | 120 | 118 | 160 | HDG-sada | 60001574 |
| **HSCC-16-3-1** | 160 | 185 | 160 | HDG-sada | 60001575 |
| **HSCC-16-3-2** | 160 | 185 | 160 | HDG-sada | 60001576 |
| **HSCC-16-4-1** | 220 | 185 | 160 | HDG-sada | 60001577 |
| **HSCC-16-4-2** | 220 | 185 | 160 | HDG-sada | 60001578 |
| **HSCC-16-5-1** | 260 | 185 | 160 | HDG-sada | 60001579 |
| **HSCC-16-5-2** | 260 | 185 | 160 | HDG-sada | 60002402 |
| | | | | | |
| **HSCC-20-2-1** | 160 | 230 | 190 | HDG-sada | 60001580 |
| **HSCC-20-2-2** | 160 | 230 | 190 | HDG-sada | 60001581 |
| **HSCC-20-3-1** | 210 | 230 | 190 | HDG-sada | 60002755 |
| **HSCC-20-3-2** | 210 | 230 | 190 | HDG-sada | 60001582 |
| **HSCC-20-4-1** | 270 | 230 | 190 | HDG-sada | 60001583 |
| **HSCC-20-4-2** | 270 | 230 | 190 | HDG-sada | 60001584 |
| **HSCC-20-5-1** | 330 | 230 | 190 | HDG-sada | 60001585 |

| | | | | | |
|---|---|---|---|---|---|
| **Dlouhé konzoly** | | | | | |
| **HSCC-25-1-3** | 170 | 380 | 350 | HDG-sada | 60001586 |
| **HSCC-25-2-2** | 220 | 300 | 250 | HDG-sada | 60002725 |
| **HSCC-25-2-3** | 240 | 380 | 350 | HDG-sada | 60001587 |
| **HSCC-25-3-1** | 280 | 380 | 350 | HDG-sada | 60001588 |
| **HSCC-25-4-1** | 370 | 380 | 350 | HDG-sada | 60001589 |
| **HSCC-25-4-2** | 370 | 380 | 350 | HDG-sada | 60001590 |
| **HSCC-25-5-2** | 460 | 380 | 350 | HDG-sada | 60001591 |

## HSK šestihranné šrouby

Šestihranné šrouby DIN EN ISO 4017

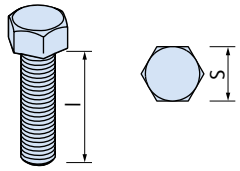


| artikl | závit M | délka [mm] | objednací číslo |
|---|---|---|---|
| Provedení: FV: žárově zinkováno, pevnostní třída 10.9U | | | |
| **HSK** | 16 | 40 | 7000200337 |
| **HSK** | 20 | 50 | 7000200340 |
| **HSK** | 27 | 60 | 7000201748 |
| Šrouby HSK jsou součástí konzolových sad HSCC konzol. | | | |

## HSC-B FI pro upevnění na bednění 037

Fixační šrouby pro upevnění HSC-B bez prostupu bedněním.

| artikl | závit M | délka [mm] | objednací číslo |
|---|---|---|---|
| Provedení: dle katalogu | | | |
| **HSC-B FI** | 12 | 20 | 3000021795 |
| **HSC-B FI** | 14 | 20 | 3000025798 |
| **HSC-B FI** | 16 | 25 | 3000021792 |
| **HSC-B FI** | 20 | 25 | 3000021793 |
| **HSC-B FI** | 27 | 30 | 3000021794 |

## HSC-B SE těsnicí příslušenství 037

Těsnicí příslušenství pro proces betonáže

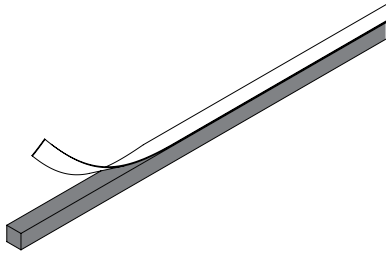

| artikl | rozměry | objednací číslo |
|---|---|---|
| Provedení: pěnová páska, jednostranně samolepicí | | |
| **HSC-B SE** | 15 x 15 mm, délka: 1000 mm | 3000021796 |

# Halfen zpětně ohýbaná výztuž



## HBT 55, HBT 85

Typově ověřené jednoduhé napojení výztuže
Balení 200 kusů
Obecně stavebně schváleno Z-21.8-2035

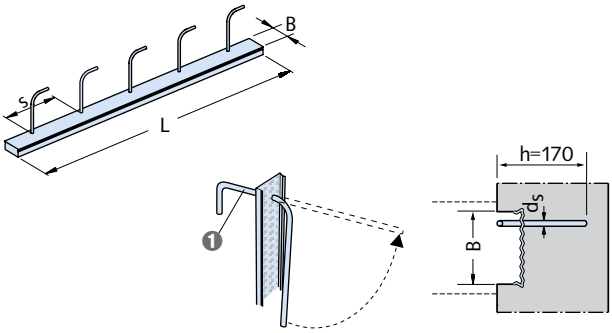


❶ Standardní třmen typ 1

| artikl | $d_s$/s [mm/cm] | typ | délka [mm] | B [mm] | objednací číslo |
|---|---|---|---|---|---|
| Provedení: pozinkovaný ocelový plech s betonářskou ocelí B500B | | | | | |
| HBT 55 - | 8/15 | 1 - | 800 | 58 | 6100000099 |
| HBT 55 - | 8/20 | 1 - | 800 | 58 | 6100000099 |
| HBT 55 - | 8/25 | 1 - | 800 | 58 | 6100000099 |
| HBT 55 - | 10/15 | 1 - | 800 | 58 | 6100000099 |
| HBT 55 - | 10/20 | 1 - | 800 | 58 | 6100000099 |
| HBT 55 - | 10/25 | 1 - | 800 | 58 | 6100000099 |
| | | | | | |
| HBT 55 - | 8/15 - | 1 - | 1250 | 58 | 6100000099 |
| HBT 55 - | 8/20 - | 1 - | 1250 | 58 | 6100000099 |
| HBT 55 - | 8/25 - | 1 - | 1250 | 58 | 6100000099 |
| HBT 55 - | 10/15 - | 1 - | 1250 | 58 | 6100000099 |
| HBT 55 - | 10/20 - | 1 - | 1250 | 58 | 6100000099 |
| HBT 55 - | 10/25 - | 1 - | 1250 | 58 | 6100000099 |
| | | | | | |
| HBT 85 - | 10/10 | 1 - | 800 | 86 | 6100000099 |
| HBT 85 - | 10/15 | 1 - | 800 | 86 | 6100000099 |

| | | | | | |
|---|---|---|---|---|---|
| HBT 85 - | 10/10 - | 1 - | 1250 | 86 | 6100000099 |
| HBT 85 - | 10/15 - | 1 - | 1250 | 86 | 6100000099 |
| HBT 85 - | 10/20 - | 1 - | 1250 | 86 | 6100000099 |
| HBT 85 - | 10/25 - | 1 - | 1250 | 86 | 6100000099 |
| HBT 85 - | 12/10 - | 1 - | 1250 | 86 | 6100000099 |
| HBT 85 - | 12/15 - | 1 - | 1250 | 86 | 6100000099 |
| HBT 85 - | 12/20 - | 1 - | 1250 | 86 | 6100000099 |
| HBT 85 - | 12/25 - | 1 - | 1250 | 86 | 6100000099 |

## HBT 80

Předem vyrobené napojení výztuže
Balení 64 kusů = 80 m
Obecně stavebně schváleno Z-21.8-2035

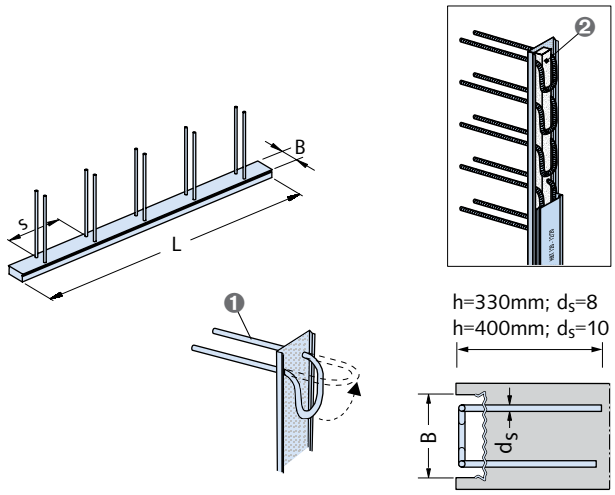


❶ Standardní třmen typ 6
❷ Pásová výplň HBT-Strip

| artikl | $d_s$/s [mm/cm] | typ | délka [mm] | B [mm] | objednací číslo |
|---|---|---|---|---|---|
| Provedení: pozinkovaný ocelový plech s betonářskou ocelí B500B | | | | | |
| HBT 80 - | 8/15 - | 6 - | 1250 | 86 | 6100000099 |
| HBT 80 - | 8/20 - | 6 - | 1250 | 86 | 6100000099 |
| HBT 80 - | 8/25 - | 6 - | 1250 | 86 | 6100000099 |
| HBT 80 - | 10/15 - | 6 - | 1250 | 86 | 6100000099 |
| HBT 80 - | 10/20 - | 6 - | 1250 | 86 | 6100000099 |

Alternativně je možné dodat také s pásovou výplní HBT-Strip.
Pro aplikace se zvýšenými požadavky na rozměrovou přesnost.
„h-rozměr“ zkontrolovat při montáži

# Halfen zpětně ohýbaná výztuž

**HBT 120, HBT 150, HBT 190, HBT 220**

Typově ověřené dvojité napojení výztuže
Jiné délky a typy na vyžádání
Obecně stavebně schváleno Z-21.8-2035

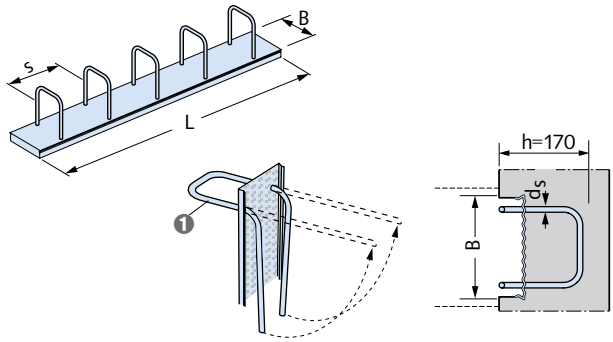


1 Standardní třmen typ 5

| artikl | $d_s$/s [mm/cm] | typ | délka [mm] | B [mm] | objednací číslo |
|---|---|---|---|---|---|
| Provedení: pozinkovaný ocelový plech s betonářskou ocelí B500B | | | | | |
| HBT 120 - | 8/15 - | 5 - | 800 | 122 | 6100000099 |
| HBT 120 - | 8/20 - | 5 - | 800 | 122 | 6100000099 |
| HBT 120 - | 8/25 - | 5 - | 800 | 122 | 6100000099 |
| HBT 120 - | 10/15 - | 5 - | 800 | 122 | 6100000099 |
| HBT 120 - | 10/20 - | 5 - | 800 | 122 | 6100000099 |
| HBT 120 - | 10/25 - | 5 - | 800 | 122 | 6100000099 |
| | | | | | |
| HBT 120 - | 8/15 - | 5 - | 1250 | 122 | 6100000099 |
| HBT 120 - | 8/20 - | 5 - | 1250 | 122 | 6100000099 |
| HBT 120 - | 8/25 - | 5 - | 1250 | 122 | 6100000099 |
| HBT 120 - | 10/15 - | 5 - | 1250 | 122 | 6100000099 |
| HBT 120 - | 10/20 - | 5 - | 1250 | 122 | 6100000099 |
| HBT 120 - | 10/25 - | 5 - | 1250 | 122 | 6100000099 |
| HBT 120 - | 12/15 - | 5 - | 1250 | 122 | 6100000099 |
| HBT 120 - | 12/20 - | 5 - | 1250 | 122 | 6100000099 |
| | | | | | |
| HBT 150 - | 8/15 - | 5 - | 800 | 150 | 6100000099 |
| HBT 150 - | 8/20 - | 5 - | 800 | 150 | 6100000099 |
| HBT 150 - | 10/10 - | 5 - | 800 | 150 | 6100000099 |
| HBT 150 - | 10/15 - | 5 - | 800 | 150 | 6100000099 |
| HBT 150 - | 10/20 - | 5 - | 800 | 150 | 6100000099 |
| HBT 150 - | 10/25 - | 5 - | 800 | 150 | 6100000099 |
| | | | | | |
| HBT 150 - | 8/15 - | 5 - | 1250 | 150 | 6100000099 |
| HBT 150 - | 8/20 - | 5 - | 1250 | 150 | 6100000099 |
| HBT 150 - | 8/25 - | 5 - | 1250 | 150 | 6100000099 |
| HBT 150 - | 10/10 - | 5 - | 1250 | 150 | 6100000099 |
| HBT 150 - | 10/15 - | 5 - | 1250 | 150 | 6100000099 |
| HBT 150 - | 10/20 - | 5 - | 1250 | 150 | 6100000099 |
| HBT 150 - | 10/25 - | 5 - | 1250 | 150 | 6100000099 |
| HBT 150 - | 12/10 - | 5 - | 1250 | 150 | 6100000099 |
| HBT 150 - | 12/15 - | 5 - | 1250 | 150 | 6100000099 |
| HBT 150 - | 12/20 - | 5 - | 1250 | 150 | 6100000099 |
| HBT 150 - | 12/25 - | 5 - | 1250 | 150 | 6100000099 |

| artikl | $d_s$/s [mm/cm] | typ | délka [mm] | B [mm] | objednací číslo |
|---|---|---|---|---|---|
| Provedení: pozinkovaný ocelový plech s betonářskou ocelí B500B | | | | | |
| HBT 190 - | 8/20 - | 5 - | 800 | 186 | 6100000099 |
| HBT 190 - | 8/25 - | 5 - | 800 | 186 | 6100000099 |
| HBT 190 - | 10/10 - | 5 - | 800 | 186 | 6100000099 |
| HBT 190 - | 10/15 - | 5 - | 800 | 186 | 6100000099 |
| HBT 190 - | 10/20 - | 5 - | 800 | 186 | 6100000099 |
| HBT 190 - | 10/25 - | 5 - | 800 | 186 | 6100000099 |
| | | | | | |
| HBT 190 - | 8/15 - | 5 - | 1250 | 186 | 6100000099 |
| HBT 190 - | 8/20 - | 5 - | 1250 | 186 | 6100000099 |
| HBT 190 - | 8/25 - | 5 - | 1250 | 186 | 6100000099 |
| HBT 190 - | 10/10 - | 5 - | 1250 | 186 | 6100000099 |
| HBT 190 - | 10/15 - | 5 - | 1250 | 186 | 6100000099 |
| HBT 190 - | 10/20 - | 5 - | 1250 | 186 | 6100000099 |
| HBT 190 - | 10/25 - | 5 - | 1250 | 186 | 6100000099 |
| HBT 190 - | 12/10 - | 5 - | 1250 | 186 | 6100000099 |
| HBT 190 - | 12/15 - | 5 - | 1250 | 186 | 6100000099 |
| HBT 190 - | 12/20 - | 5 - | 1250 | 186 | 6100000099 |
| HBT 190 - | 12/25 - | 5 - | 1250 | 186 | 6100000099 |
| | | | | | |
| HBT 220 - | 8/15 - | 5 - | 800 | 222 | 6100000099 |
| HBT 220 - | 8/20 - | 5 - | 800 | 222 | 6100000099 |
| HBT 220 - | 8/25 - | 5 - | 800 | 222 | 6100000099 |
| HBT 220 - | 10/10 - | 5 - | 800 | 222 | 6100000099 |
| HBT 220 - | 10/15 - | 5 - | 800 | 222 | 6100000099 |
| HBT 220 - | 10/20 - | 5 - | 800 | 222 | 6100000099 |
| HBT 220 - | 10/25 - | 5 - | 800 | 222 | 6100000099 |
| | | | | | |
| HBT 220 - | 8/15 - | 5 - | 1250 | 222 | 6100000099 |
| HBT 220 - | 8/20 - | 5 - | 1250 | 222 | 6100000099 |
| HBT 220 - | 8/25 - | 5 - | 1250 | 222 | 6100000099 |
| HBT 220 - | 10/10 - | 5 - | 1250 | 222 | 6100000099 |
| HBT 220 - | 10/15 - | 5 - | 1250 | 222 | 6100000099 |
| HBT 220 - | 10/20 - | 5 - | 1250 | 222 | 6100000099 |
| HBT 220 - | 10/25 - | 5 - | 1250 | 222 | 6100000099 |
| HBT 220 - | 12/10 - | 5 - | 1250 | 222 | 6100000099 |
| HBT 220 - | 12/15 - | 5 - | 1250 | 222 | 6100000099 |
| HBT 220 - | 12/20 - | 5 - | 1250 | 222 | 6100000099 |
| HBT 220 - | 12/25 - | 5 - | 1250 | 222 | 6100000099 |

Balení: 48 kusů
„h-rozměr“ zkontrolovat při montáži

# Halfen botky sloupů



## HCC a HCC M

Botky sloupů, stavebně schváleno ETA-21/0169

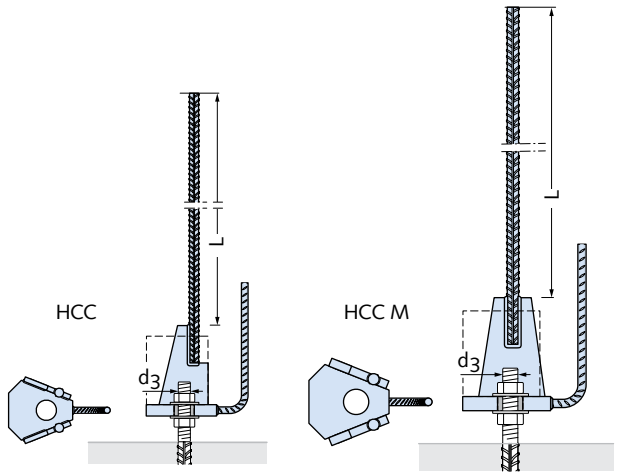


| artikl typ/$d_3$ [mm] | | kotevní délka L [mm] ① | objednací číslo |
|---|---|---|---|
| Provedení: betonářská ocel B500 | | | |
| **HCC** | **16-** | 640 | 1000201475 |
| **HCC** | **20-** | 830 | 1000201476 |
| **HCC** | **24-** | 905 | 1000201823 |
| **HCC** | **30-** | 1100 | 1000201477 |
| **HCC** | **39-** | 1450 | 1000201478 |
| **HCC** | **M30-** | 1200 | 1000201479 |
| **HCC** | **M36-** | 1650 | 1000201480 |
| **HCC** | **M39-** | 1650 | 1000204574 |
| **HCC** | **M45-** | 2070 | 1000204575 |
| **HCC** | **M52-** | 2290 | 1000201481 |

① Kotevní délka L pro dobré podmínky spojení, jiné kotevní délky L na vyžádání
Montážní příslušenství a vynechávky → strany 143, 144

## HAB H a HAB MH

Kotevní trn ①
HAB H stavebně schváleno Z-21.5-1761
HAB MH stavebně schváleno Z-21.5-1758

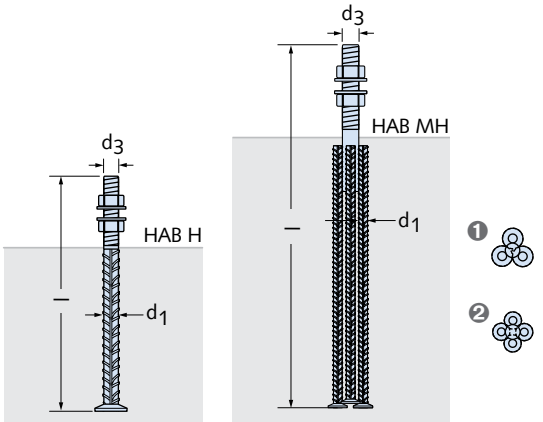


❶ 3násobný
❷ 4násobný

| artikl typ/$d_3$ [mm] | | délka kotvy l [mm] ② | kotevní pruty: počet, Ø $d_1$ [mm] | objednací číslo |
|---|---|---|---|---|
| Provedení: betonářská ocel B500B | | | | |
| **HAB** | **H16** | 280 | 1, Ø 16 | 1000201492 |
| **HAB** | **H20** | 350 | 1, Ø 20 | 1000201493 |
| **HAB** | **H24** | 430 | 1, Ø 25 | 1000201494 |
| **HAB** | **H30** | 500 | 1, Ø 32 | 1000201495 |
| **HAB** | **H39** | 700 | 1, Ø 40 | 1000201496 |
| Provedení: betonářská ocel B500B a IMACRO závitové šrouby | | | | |
| **HAB** | **MH30-(36)** | 755 | 4, Ø 20 | 1000201502 |
| **HAB** | **MH36** | 755 | 4, Ø 20 | 1000201503 |
| **HAB** | **MH39** | 880 | 3, Ø 25 | 1000204596 |
| **HAB** | **MH45** | 980 | 4, Ø 25 | 1000201504 |
| **HAB** | **MH52** | 1160 | 4, Ø 32 | 1000201505 |

① V sadě vždy se 2 šestihrannými maticemi a podložkami
② Jiné délky trnu l na vyžádání

# Halfen botky sloupů

## HAB S a HAB MS

Kotevní trn ①

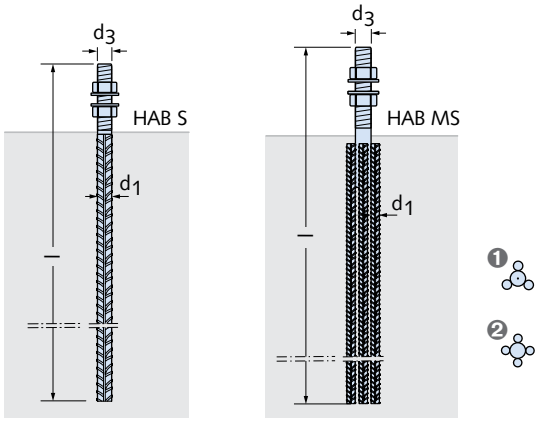


❶ 3násobný
❷ 4násobný

| artikl typ/$d_3$ [mm] | | délka kotvy l [mm] ② | kotevní pruty: počet, Ø $d_1$ [mm] | objednací číslo |
|---|---|---|---|---|
| Provedení: betonářská ocel B500B | | | | |
| **HAB** | **S16** | 970 | 1, Ø 16 | 1000201497 |
| **HAB** | **S20** | 1170 | 1, Ø 20 | 1000201498 |
| **HAB** | **S24** | 1360 | 1, Ø 25 | 1000201499 |
| **HAB** | **S30** | 1660 | 1, Ø 32 | 1000201500 |
| **HAB** | **S39** | 1980 | 1, Ø 40 | 1000201501 |
| Provedení: betonářská ocel B500B a IMACRO závitové šrouby | | | | |
| **HAB** | **MS30-(36)** | 1430 | 4, Ø 20 | 1000211133 |
| **HAB** | **MS36** | 1430 | 4, Ø 20 | 1000201506 |
| **HAB** | **MS39** | 1600 | 3, Ø 25 | 1000201507 |
| **HAB** | **MS45** | 1800 | 4, Ø 25 | 1000201508 |
| **HAB** | **MS52** | 1910 | 4, Ø 32 | 1000201509 |

① V sadě vždy se 2 šestihrannými maticemi a podložkami
② Ohnuté provedení trnu nebo jiné délky kotev l na vyžádání

## HCC MKA montážní krytky

Montážní krytka z oceli chrání závit kotevního trnu během montáže před poškozením

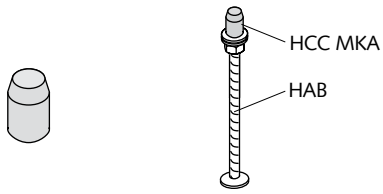


| artikl typ | $d_3$ [mm] | objednací číslo |
|---|---|---|
| Provedení: ocel S235JR | | |
| **HCC MKA-** | 16 | 7000002332 |
| **HCC MKA-** | 20 | 3000025521 |
| **HCC MKA-** | 24 | 3000025522 |
| **HCC MKA-** | 30 | 3000025523 |
| **HCC MKA-** | 36 | 3000025524 |
| **HCC MKA-** | 39 | 3000025525 |
| **HCC MKA-** | 45 | 3000025526 |
| **HCC MKA-** | 52 | 3000025527 |

## HCC A1 vynechávka

Vynechávka pro roh sloupu

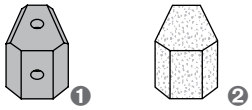

❶ Opakovaně použitelná polyuretanová vynechávka
❷ Polystyrenová vynechávka na jednorázové použití

| artikl typ | $d_3$ [mm] | barevné označení | objednací číslo |
|---|---|---|---|
| Provedení: polyuretan | | | |
| **HCC A1-16-PU** | 16 | žlutá | 3000025499 |
| **HCC A1-20-PU** | 20 | modrá | 3000025500 |
| **HCC A1-24-PU** | 24 | černá | 3000025501 |
| **HCC A1-30-PU** | 30 | zelená | 3000025502 |
| **HCC A1-39-PU** | 39 | oranžová | 3000025503 |
| Provedení: polystyren® | | | |
| **HCC A1-16-PS** | 16 | - | 7000203363 |
| **HCC A1-20-PS** | 20 | - | 3000021784 |
| **HCC A1-24-PS** | 24 | - | 3000025497 |
| **HCC A1-30-PS** | 30 | - | 3000021785 |
| **HCC A1-39-PS** | 39 | - | 3000021786 |
| **HCC A1-M30-PS** | M30 | - | 3000021787 |
| **HCC A1-M36-PS** | M36 | - | 3000021788 |
| **HCC A1-M39-PS** | M39 | - | 3000025498 |
| **HCC A1-M45-PS** | M45 | - | 3000021789 |
| **HCC A1-M52-PS** | M52 | - | 3000026885 |

# Halfen botky sloupů



## HCC A2 vynechávka

Vynechávka pro okraj sloupu

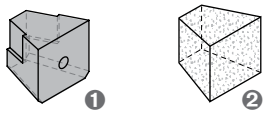

❶ Opakovaně použitelná polyuretanová vynechávka
❷ Polystyrenová vynechávka na jednorázové použití

| artikl<br>Typ | $d_3$ [mm] | barevné označení | objednací číslo |
|---|---|---|---|
| Provedení: polyuretan | | | |
| **HCC A2-16-PU** | 16 | žlutá | 3000025511 |
| **HCC A2-20-PU** | 20 | modrá | 3000025512 |
| **HCC A2-24-PU** | 24 | černá | 3000025513 |
| **HCC A2-30-PU** | 30 | zelená | 3000025514 |
| **HCC A2-39-PU** | 39 | oranžová | 3000025515 |
| Provedení: polystyren® | | | |
| **HCC A2-PS** | 16 | - | 7000203364 |
| **HCC A2-PS** | 20 | - | 3000025505 |
| **HCC A2-PS** | 24 | - | 3000025506 |
| **HCC A2-PS** | 30 | - | 3000025507 |
| **HCC A2-PS** | 39 | - | 3000025508 |
| | | | |
| **HCC A2-M30-PS** | M30 | - | 3000026886 |
| **HCC A2-M36-PS** | M36 | - | 3000021790 |
| **HCC A2-M39-PS** | M39 | - | 3000025509 |
| **HCC A2-M45-PS** | M45 | - | 3000021791 |
| **HCC A2-M52-PS** | M52 | - | 3000025510 |

## HCC Fix-PU

Montážní sada HCC Fix-PU pro upevnění botek a PU vynechávkou na bednění

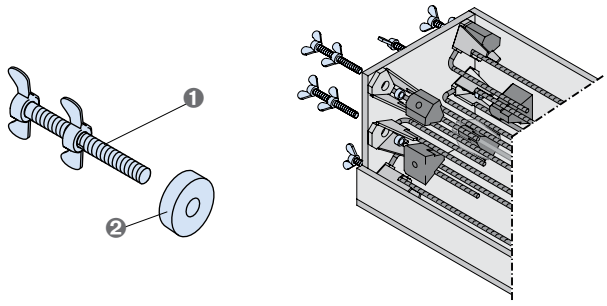

❶ závit M16
❷ centrovací kroužek vhodný pro d5

| artikl<br>typ | $d_3$ [mm] | barevné označení | objednací číslo |
|---|---|---|---|
| Provedení: polyuretan | | | |
| **HCC FIX Typ 16-PU** | 16 | žlutá | 60001543 |
| **HCC FIX Typ 20-PU** | 20 | modrá | 60001544 |
| **HCC FIX Typ 24-PU** | 24 | černá | 60001545 |
| **HCC FIX Typ 30-PU** | 30 | zelená | 60001546 |
| **HCC FIX Typ 39-PU** | 39 | oranžová | 60001547 |

## HCC Fix-PS

Montážní sada HCC Fix-PS pro upevnění botek na bednění

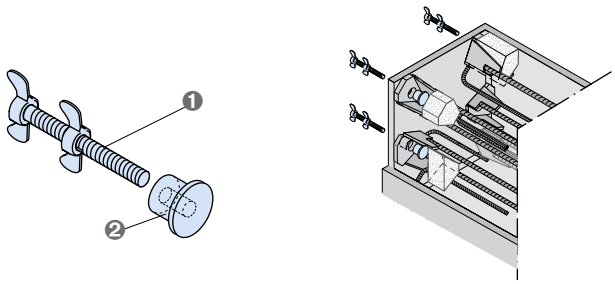

❶ závit M16
❷ závitová pouzdra M16

| artikl<br>Typ | $d_3$ [mm] | objednací číslo |
|---|---|---|
| Provedení: ocel | | |
| **HCC FIX Typ 16-PS** | 16 | 60001537 |
| **HCC FIX Typ 20-PS** | 20 | 60001538 |
| **HCC FIX Typ 24-PS** | 24 | 60001539 |
| **HCC FIX Typ 30-PS** | 30 | 60001540 |
| **HCC FIX Typ 39/M36/ M39-PS** | 39 / M36 / M39 | 60001541 |
| **HCC FIX Typ M30-PS** | M30 | 60002947 |
| **HCC FIX Typ M45-PS** | M45 | 60002948 |
| **HCC FIX Typ M52-PS** | M52 | 60001542 |

## HCC montážní rám

Znovupoužitelný montážní rám z oceli pro přesnou instalaci kotevních šroubů HAB do základu. Zakázková výroba dle projektu

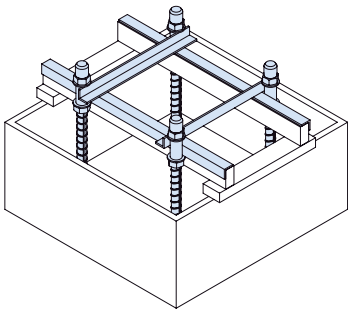

| artikl | objednací číslo |
|---|---|
| Provedení: ocel | |
| **HCC MRA-SK montážní rám** | 1000204597 |

# Halfen panelové spojky

## HEK3 prefabrikované spojení

Aretační zajištění rovnoběžné se spárou
Obecně stavebně schváleno Z-21.8-2086

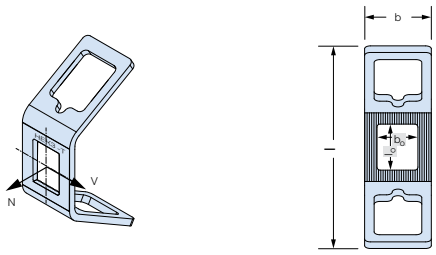


| artikl | objednací číslo |
|---|---|
| Provedení: ocel žárově zinkovaná | |
| **HEK3-100-T-HDG** | 1000204582 |
| Provedení: nerezová ocel | |
| **HEK3-100-T-A4** | 1000211006 |

## HEK3 prefabrikované spojení

Aretační zajištění kolmé na spáru
Obecně stavebně schváleno Z-21.8-2086

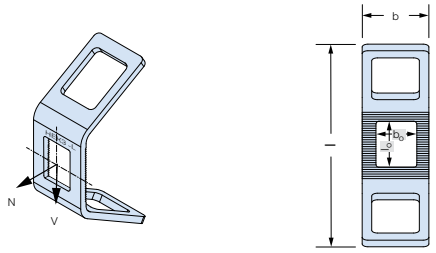


| artikl | objednací číslo |
|---|---|
| Provedení: ocel žárově zinkovaná | |
| **HEK3-100-L-HDG** | 1000204583 |
| Provedení: nerezová ocel | |
| **HEK3-100-L-A4** | 1000211007 |

## HEK3 aretační destička

Destička vhodná pro HEK3-T/-L s aretační plochou a otvorem pro šroub. Podstatná součást systému HEK3.
Nezbytné pro instalaci!

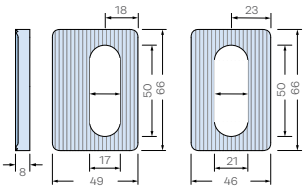


| artikl | pro závity | objednací číslo |
|---|---|---|
| Provedení: ocel mechanicky pokovená | | |
| **HEK3-100-C-17-MG** | M16 | 1000204584 |
| **HEK3-100-C-21-MG** | M20 | 1000204585 |
| Provedení: nerezová ocel | | |
| **HEK3-100-C-17-A4** | M16 | 1000211008 |
| **HEK3-100-C-21-A4** | M20 | 1000211009 |

## HEK 3 podložka

Podložka pro HEK 3-T/-L s otvorem,
Podstatná součást systému HEK3.
Nezbytné pro instalaci!

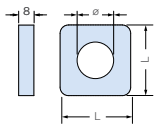


| artikl | pro závity | objednací číslo |
|---|---|---|
| Provedení: ocel žárově zinkovaná / nerezová ocel | | |
| **HEK3-100-W-17-HDG/-A4** | M16 | 1000204586 / 1000211010 |
| **HEK3-100-W-21-HDG/-A4** | M20 | 1000204587 / 1000211011 |

## HEK3 vyrovnávací desky

Vyrovnávací deska s drážkou
Pro podložení ve spáře

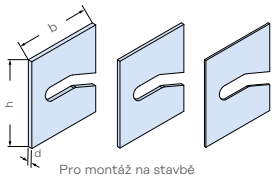


| artikl | pro závity | tloušťka [mm] | objednací číslo |
|---|---|---|---|
| Provedení: ocel žárově zinkovaná nebo mechanicky zinkovaná | | | |
| **HEK3 SW-100-17X2-HDG** | M16 | 2 | 1000204592 |
| **HEK3 SW-100-17X3-HDG** | M16 | 3 | 1000204593 |
| **HEK3 SW-100-17X5-HDG** | M16 | 5 | 1000204594 |
| **HEK3 SW-100-21X2-MG** | M20 | 2 | 1000201489 |
| **HEK3 SW-100-21X3-MG** | M20 | 3 | 1000201490 |
| **HEK3 SW-100-21X5-HDG** | M20 | 5 | 1000201491 |
| Provedení: nerezová ocel | | | |
| **HEK3 SW-100-17X2-A4** | M16 | 2 | 1000211012 |
| **HEK3 SW-100-17X3-A4** | M16 | 3 | 1000211013 |
| **HEK3 SW-100-17X5-A4** | M16 | 5 | 1000211014 |
| **HEK3 SW-100-21X2-A4** | M20 | 2 | 1000211015 |
| **HEK3 SW-100-21X3-A4** | M20 | 3 | 1000211016 |
| **HEK3 SW-100-21X5-A4** | M20 | 5 | 1000211017 |

# Halfen panelové spojky



## HEK3 vynechávka pro výřezy

Vynechávka pro výřezy z plastu pro použití v bednění **z hliníku, plastu nebo dřeva.**

| artikl | hloubka zabudování | doporučená tloušťka prvku | objednací číslo |
|---|---|---|---|
| Provedení: plast | | | |
| **HEK3-100-RF-BB** | 50 mm | 100 mm | 1000204588 |

## HEK3 výšková vynechávka

Výšková vynechávka z plastu pro použití v **bedněních z hliníku, plastu nebo dřeva** s HEK3-100-RF-BB.
Vynechávku pro výřezy objednávejte samostatně. Sada včetně 2 šroubů.

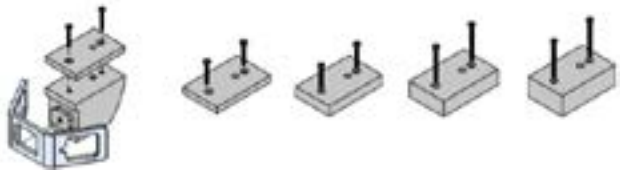

| artikl | hloubka zabudování | doporučená tloušťka prvku | objednací číslo |
|---|---|---|---|
| Provedení: plast | | | |
| **HEK3-100-RF-HA 10-SET** | 60 mm | 120 mm | 60001529 |
| **HEK3-100-RF-HA 20-SET** | 70 mm | 140 mm | 60001530 |
| **HEK3-100-RF-HA 30-SET** | 80 mm | 160 mm | 60001531 |
| **HEK3-100-RF-HA 40-SET** | 90 mm | 180 mm | 60001532 |

## HEK3 vynechávka pro výřezy

Vynechávka pro výřezy z plastu pro použití v **ocelových bedněních**.
Doporučeno pro horizontální montáž v prefabrikaci.

| artikl | hloubka zabudování | doporučená tloušťka prvku | objednací číslo |
|---|---|---|---|
| Provedení: plast | | | |
| **HEK3-100-RF-BB-MAG** | 50 mm | 100 mm | 1000204589 |

## HEK3 výšková vynechávka

Výšková vynechávka z plastu pro použití v **ocelových bedněních** s HEK3-100-RF-BB-MAG.
Vynechávku pro výřezy objednávejte samostatně. Sada včetně 2 šroubů.

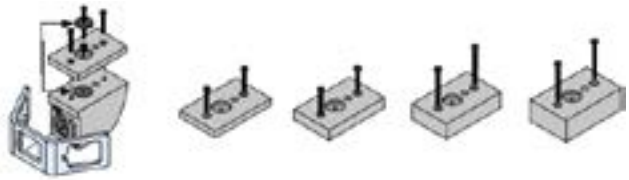

| artikl | hloubka zabudování | doporučená tloušťka prvku | objednací číslo |
|---|---|---|---|
| Provedení: plast | | | |
| **HEK3-100-RF-HA 10-MAG-SET** | 60 mm | 120 mm | 60001533 |
| **HEK3-100-RF-HA 20-MAG-SET** | 70 mm | 140 mm | 60001534 |
| **HEK3-100-RF-HA 30-MAG-SET** | 80 mm | 160 mm | 60001535 |
| **HEK3-100-RF-HA 40-MAG-SET** | 90 mm | 180 mm | 60001536 |

## HEK3 vynechávka pro výřezy

Vynechávka pro výřezy z plastu pro použití v **ocelových bedněních**.
Doporučeno pro vertikální montáž v prefabrikaci.

| artikl | hloubka zabudování | doporučená tloušťka prvku | objednací číslo |
|---|---|---|---|
| Provedení: plast | | | |
| **HEK3-100-RF-BB-MAG-S** | 50 mm | 100 mm | 1000204590 |

# Halfen panelové spojky

## HLB S

Box s jednou smyčkou
Jmenovité hodnoty délky smyčky l 80-100-120 mm

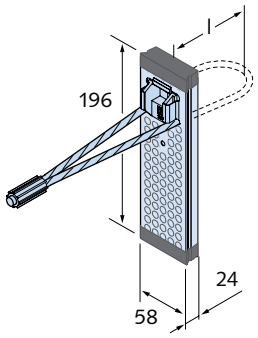


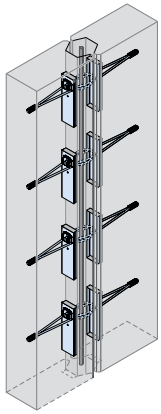

| artikl | počet smyček | objednací číslo |
|---|---|---|
| Provedení: pozinkovaný ocelový plech, smyčka z vysokopevnostního ocelového lana, pozinkovaná | | |
| **HLB S 80** | 1 | 1000200700 |
| **HLB S 100** | 1 | 1000200701 |
| **HLB S 120** | 1 | 1000202358 |

## HLB D

Box se dvěma smyčkama
Jmenovité hodnoty délky smyčky l 120 mm

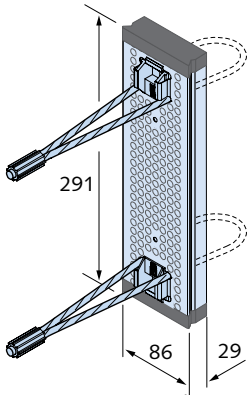


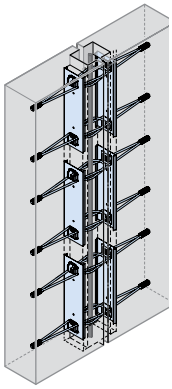

| artikl | počet smyček | objednací číslo |
|---|---|---|
| Provedení: pozinkovaný ocelový plech, smyčka z vysokopevnostního ocelového lana, pozinkovaná | | |
| **HLB D** | 2 | 1000211081 |

## HLB distanční prvek

Distanční modul dodací délka = 1,00 m
Materiál: pěnový profil pro nastavení vzdálenosti mezi prvky HLB M

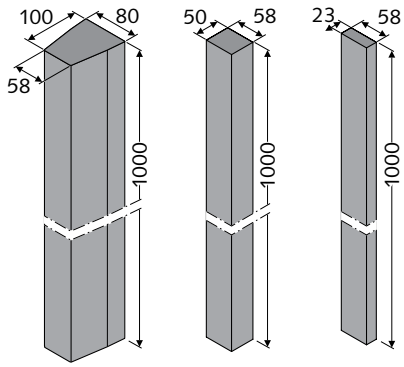


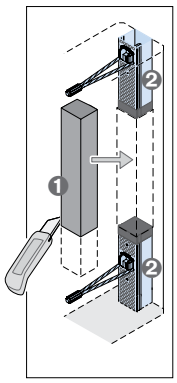


❶ HLB distanční prvek
❷ HLB M

| artikl | objednací číslo |
|---|---|
| Provedení: plast | |
| **HLB distanční prvek 20** | 3000023075 |
| **HLB distanční prvek 50** | 3000020798 |
| **HLB distanční prvek 100** | 3000023076 |

## HLB MIX

HLB MIX pro zálivku HLB boxů
Stavebně schváleno Z-21.8-1869, Z-21.8-1871

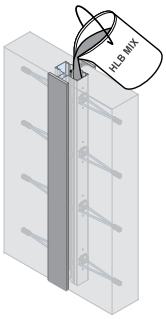


| artikl | objednací číslo |
|---|---|
| Provedení: zálivková malta | |
| **HLB MIX malta 25 kg pytel** | 7000200203 |

# Halfen panelové spojky



**HLB M**

Smyčkový box
Stavebně schváleno Z-21.8-1869, Z-21.8-1871

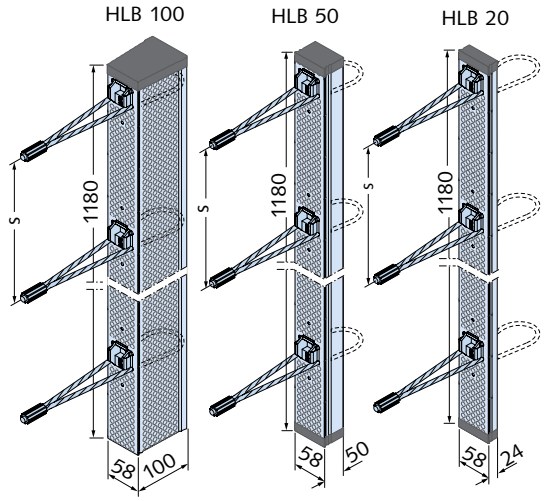


| artikl | počet smyček | objednací číslo |
|---|---|---|
| Provedení: pozinkovaný ocelový plech, smyčka z vysokopevnostního ocelového lana, pozinkovaná | | |
| HLB M 20/300 | 4 | 1000200702 |
| HLB M 20/250 | 5 | 1000200703 |
| HLB M 20/200 | 6 | 1000200704 |
| HLB M 20/150 | 8 | 1000200705 |
| | | |
| HLB M 50/300 | 4 | 1000200706 |
| HLB M 50/250 | 5 | 1000200707 |
| HLB M 50/200 | 6 | 1000200708 |
| HLB M 50/150 | 8 | 1000200709 |
| | | |
| HLB M 100/300 | 4 | 1000202362 |
| HLB M 100/250 | 5 | 1000200710 |
| HLB M 100/200 | 6 | 1000200711 |
| HLB M 100/150 | 8 | 1000200712 |

# Ancon nerezová výztuž

## Nerezová ocel

Provedení BETINOX s DIBt-schválením Z-1.4-255

| ocel Ø [mm] | kg/m | mez kluzu fy N/mm² | pevnost v tahu fu N/mm² | objednací číslo |
|---|---|---|---|---|
| Provedení: NIRO22 1.4482, žebrované | | | | |
| **Prodloužení při přetržení £ 10% = 15-30 PREN INDEX 22** | | | | |
| **8** | 0.392 | 500 | 650 | 6100000082 |
| **10** | 0.613 | 500 | 650 | 6100000082 |
| **12** | 0.882 | 500 | 650 | 6100000082 |
| **14** | 1.201 | 500 | 650 | 6100000082 |
| **16** | 1.568 | 500 | 650 | 6100000082 |
| **20** | 2.450 | 500 | 650 | 6100000082 |

| | | | | |
|---|---|---|---|---|
| Provedení: NIRO25 1.4362, žebrované | | | | |
| **Prodloužení při přetržení £ 10% = 15-30 PREN INDEX 25** | | | | |
| **6** | 0.221 | 650 | 800 | 6100000082 |
| **8** | 0.392 | 650 | 800 | 6100000082 |
| **10** | 0.613 | 650 | 650 | 6100000082 |
| **12** | 0.882 | 650 | 650 | 6100000082 |
| **14** | 1.201 | 650 | 750 | 6100000082 |
| **16** | 1.568 | 550 | 750 | 6100000082 |
| **20** | 2.450 | 550 | 750 | 6100000082 |
| **25** | 3.892 | 550 | 750 | 6100000082 |

| | | | | |
|---|---|---|---|---|
| Provedení: BETINOX® 1.4362, žebrovaný | | | | |
| **Prodloužení při přetržení £ 10% = 15-30 PREN INDEX 25** | | | | |
| **6** | 0.221 | 550 | 600 | 6100000082 |
| **8** | 0.392 | 500 | 650 | 6100000082 |
| **10** | 0.613 | 500 | 650 | 6100000082 |
| **12** | 0.882 | 500 | 650 | 6100000082 |
| **14** | 1.201 | 500 | 650 | 6100000082 |

| ocel Ø [mm] | kg/m | mez kluzu fy N/mm² | pevnost v tahu fu N/mm² | objednací číslo |
|---|---|---|---|---|
| Provedení: RIPINOX® 1.4462, žebrovaný | | | | |
| **Prodloužení při přetržení £ 10% = 15-30 PREN INDEX 30** | | | | |
| **6** | 0.221 | 700 | 850 | 6100000082 |
| **8** | 0.392 | 700 | 800 | 6100000082 |
| **10** | 0.613 | 700 | 650 | 6100000082 |
| **12** | 0.882 | 700 | 650 | 6100000082 |
| **14** | 1.201 | 700 | 850 | 6100000082 |
| **16** | 1.568 | 650 | 750 | 6100000082 |
| **20** | 2.450 | 650 | 750 | 6100000082 |
| **25** | 3.892 | 600 | 700 | 6100000082 |
| **32** | 6.271 | 600 | 700 | 6100000082 |
| **40** | 9.805 | 680 | 680 | 6100000082 |

| | | | | |
|---|---|---|---|---|
| Provedení: DUPLEX 1.4462, hladký | | | | |
| **Prodloužení při přetržení £ 10% = 15-35 PREN INDEX 30** | | | | |
| **10** | 0.613 | 700 | 900 | 6100000082 |
| **12** | 0.882 | 700 | 650 | 6100000082 |
| **14** | 1.201 | 700 | 900 | 6100000082 |
| **16** | 1.568 | 700 | 900 | 6100000082 |
| **18** | 1.958 | 700 | 900 | 6100000082 |
| **20** | 2.449 | 700 | 900 | 6100000082 |
| **22** | 2.964 | 700 | 900 | 6100000082 |
| **25** | 3.829 | 700 | 900 | 6100000082 |
| **30** | 5.515 | 700 | 900 | 6100000082 |
| **35** | 7.501 | 650 | 850 | 6100000082 |
| **40** | 9.805 | 650 | 850 | 6100000082 |
| **42** | 10.81 | 600 | 800 | 6100000082 |
| **52** | 16.57 | 550 | 750 | 6100000082 |

| | | | | |
|---|---|---|---|---|
| Provedení: CORRFIX® 1.4529, žebrovaný | | | | |
| **Prodloužení při přetržení £ 10% = 15-30 PREN INDEX 40** | | | | |
| **12** | 0.916 | 700 | 900 | 6100000082 |
| **16** | 1.629 | 500 | 650 | 6100000082 |
| **20** | 2.545 | 700 | 900 | 6100000082 |
| **25** | 3.976 | 700 | 900 | 6100000082 |
| **32** | 6.514 | 700 | 900 | 6100000082 |
| **40** | 10.180 | 600 | 800 | 6100000082 |

## Cívka vázacího drátu

| artikl | Ø [mm] | hmotnost (kg) | balení | objednací číslo |
|---|---|---|---|---|
| Provedení: nerezová ocel V2a | | | | |
| **Cívka vázacího drátu** | 1.4 | 0.2 | Kbelík 20 kg | 3000020024 |
| Další materiály na vyžádání k dispozici | | | | |

# Ancon nerezová výztuž



## Příslušenství

Dostupné průměry závitů: M10, M12, M14, M16, M20, M22, M24, M27, M30, M33, M36, M39, M42 a M52

❶ Šestihranná matice
❷ Podložka
❸ Napínák
❹ Kotvicí deska
❺ Kontramatice

| artikl | závit Ø [mm] | objednací číslo |
|---|---|---|
| Provedení: materiál 1.4401 / 1.4404 | | |
| **Matice 1,5d** | M10-52 | # |
| **Šestihranná matice 0,8d DIN934** | M10-52 | # |
| **Šestihranná matice 1,5d DIN6330** | M10-52 | # |
| **Šestihranná matice 3,0d DIN6334** | M10-52 | # |
| **Podložka DIN 125** | M10-52 | # |
| **Podložka DIN9021** | M10-52 | # |
| **Kruhová matice** | M10-52 | # |
| **Napínák SP** | M10-52 | # |
| **Kontramatice** | M10-52 | # |
| **Spojka KP** | M10-52 | # |
| **Kotvicí deska AP** | M10-52 | # |
| **Deska s kulovým kloubem KGP** | M10-52 | # |

Standardní materiál 1.4401 / 1.4404. Na přání k dispozici 1.4462 / 1.4520. Jiné rozměry a provedení na vyžádání
# = Uveďte prosím při objednávce označení výrobku

## ANCRA®-GS

Skladová délka do 6 000 mm
Prodloužení při přetržení Ɛ 10% 15 - 30
PREN INDEX 25

| artikl | závit Ø [mm] | mez kluzu fy N/mm² | pevnost v tahu fu N/mm² | objednací číslo |
|---|---|---|---|---|
| Provedení: W.Nr. 1.4362 | | | | |
| **Závitové tyče** | 12 | 600 | 800 | 6100000115 |
| **Závitové tyče** | 14 | 600 | 800 | 6100000115 |
| **Závitové tyče** | 16 | 600 | 800 | 6100000115 |
| **Závitové tyče** | 20 | 600 | 800 | 6100000115 |
| **Závitové tyče** | 22 | 600 | 800 | 6100000115 |
| **Závitové tyče** | 24 | 600 | 800 | 6100000115 |
| **Závitové tyče** | 27 | 600 | 800 | 6100000115 |
| Provedení: W.Nr. 1.4462 | | | | |
| **Závitové tyče** | 12 | 700 | 900 | 6100000115 |
| **Závitové tyče** | 14 | 600 | 900 | 6100000115 |
| **Závitové tyče** | 16 | 700 | 900 | 6100000115 |
| **Závitové tyče** | 20 | 700 | 900 | 6100000115 |
| **Závitové tyče** | 22 | 700 | 900 | 6100000115 |
| **Závitové tyče** | 24 | 700 | 900 | 6100000115 |
| **Závitové tyče** | 27 | 700 | 900 | 6100000115 |

Jiné rozměry / délky / šikmé řezy na vyžádání k dispozici.

# Halfen smyková výztuž

**HDB smykové lišty - systémové prvky**

Smyková výztuž Evropské technické schválení ETA-12/0454
Obecné stavební povolení / obecné schválení typu Z-15.1-249
Poznámka: Distanční podložky a svěrací třmínky pro montáž
→ strana 148
Jiné výšky na vyžádání.

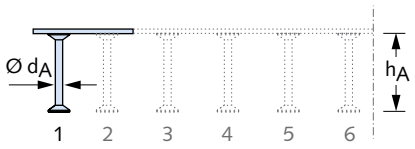


| artikl | výška $h_A$ [mm] | objednací číslo |
|---|---|---|
| Provedení: hladká nebo žebrovaná betonářská ocel B500 | | |
| HDB | 125 | 6100000069 |
| HDB | 135 | 6100000069 |
| HDB | 145 | 6100000069 |
| HDB | 155 | 6100000069 |
| HDB | 165 | 6100000069 |
| HDB | 175 | 6100000069 |
| HDB | 185 | 6100000069 |
| HDB | 195 | 6100000069 |
| HDB | 205 | 6100000069 |
| HDB | 215 | 6100000069 |
| HDB | 225 | 6100000069 |
| HDB | 235 | 6100000069 |
| HDB | 245 | 6100000069 |
| HDB | 255 | 6100000069 |
| HDB | 265 | 6100000069 |
| HDB | 275 | 6100000069 |
| HDB | 285 | 6100000069 |
| HDB | 295 | 6100000069 |
| HDB | 305 | 6100000069 |
| HDB | 315 | 6100000069 |
| HDB | 325 | 6100000069 |
| HDB | 335 | 6100000069 |
| HDB | 345 | 6100000069 |
| HDB | 355 | 6100000069 |
| HDB | 365 | 6100000069 |
| HDB | 375 | 6100000069 |
| HDB | 385 | 6100000069 |
| HDB | 395 | 6100000069 |
| HDB | 405 | 6100000069 |
| HDB | 415 | 6100000069 |
| HDB | 425 | 6100000069 |
| HDB | 435 | 6100000069 |
| HDB | 445 | 6100000069 |
| HDB | 455 | 6100000069 |
| HDB | 465 | 6100000069 |
| HDB | 475 | 6100000069 |
| HDB | 485 | 6100000069 |
| HDB | 495 | 6100000069 |
| HDB | 505 | 6100000069 |
| HDB | 515 | 6100000069 |
| HDB | 525 | 6100000069 |
| HDB | 535 | 6100000069 |

| artikl | výška $h_A$ [mm] | objednací číslo |
|---|---|---|
| Provedení: hladká nebo žebrovaná betonářská ocel B500 | | |
| HDB | 545 | 6100000069 |
| HDB | 555 | 6100000069 |
| HDB | 565 | 6100000069 |
| HDB | 575 | 6100000069 |
| HDB | 585 | 6100000069 |
| HDB | 595 | 6100000069 |
| HDB | 605 | 6100000069 |
| HDB | 615 | 6100000069 |
| HDB | 625 | 6100000069 |
| HDB | 635 | 6100000069 |
| HDB | 645 | 6100000069 |
| HDB | 655 | 6100000069 |
| HDB | 665 | 6100000069 |
| HDB | 675 | 6100000069 |
| HDB | 685 | 6100000069 |
| HDB | 695 | 6100000069 |
| HDB | 705 | 6100000069 |
| HDB | 715 | 6100000069 |
| HDB | 725 | 6100000069 |
| HDB | 735 | 6100000069 |
| HDB | 745 | 6100000069 |
| HDB | 755 | 6100000069 |
| HDB | 765 | 6100000069 |
| HDB | 775 | 6100000069 |
| HDB | 785 | 6100000069 |
| HDB | 795 | 6100000069 |
| HDB | 805 | 6100000069 |
| HDB | 815 | 6100000069 |
| HDB | 825 | 6100000069 |
| HDB | 835 | 6100000069 |
| HDB | 845 | 6100000069 |
| HDB | 855 | 6100000069 |
| HDB | 865 | 6100000069 |
| HDB | 875 | 6100000069 |
| HDB | 885 | 6100000069 |
| HDB | 895 | 6100000069 |
| HDB | 905 | 6100000069 |
| HDB | 915 | 6100000069 |
| HDB | 925 | 6100000069 |
| HDB | 935 | 6100000069 |
| HDB | 945 | 6100000069 |
| HDB | 955 | 6100000069 |
| HDB | 965 | 6100000069 |
| HDB | 975 | 6100000069 |
| HDB | 985 | 6100000069 |
| HDB | 995 | 6100000069 |

# Halfen smyková výztuž



## HDB-Z

Výztuž proti protlačení pro základy
Evropské technické posouzení ETA-22/0360
Obecné stavební povolení Z-15.1-330

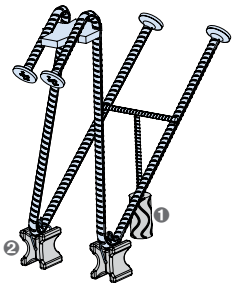


❶ Podpěra výztuže (součást dodávky)
❷ Distanční podložka (není součástí dodávky)

| artikl | průměr tyče [mm] | tloušťka stropu [mm] | objednací číslo |
|---|---|---|---|
| Provedení: dle katalogu | | | |
| **HDB-Z** | 10 | 250 | 6100000094 |
| **HDB-Z** | 10 | 300 | 6100000094 |
| **HDB-Z** | 10 | 350 | 6100000094 |
| | | | |
| **HDB-Z** | 12 | 300 | 6100000094 |
| **HDB-Z** | 12 | 350 | 6100000094 |
| **HDB-Z** | 12 | 400 | 6100000094 |
| **HDB-Z** | 12 | 450 | 6100000094 |
| | | | |
| **HDB-Z** | 14 | 400 | 6100000094 |
| **HDB-Z** | 14 | 450 | 6100000094 |
| **HDB-Z** | 14 | 500 | 6100000094 |
| **HDB-Z** | 14 | 550 | 6100000094 |
| | | | |
| **HDB-Z** | 16 | 500 | 6100000094 |
| **HDB-Z** | 16 | 550 | 6100000094 |
| **HDB-Z** | 16 | 600 | 6100000094 |
| **HDB-Z** | 16 | 650 | 6100000094 |
| **HDB-Z** | 16 | 700 | 6100000094 |
| **HDB-Z** | 16 | 750 | 6100000094 |
| **HDB-Z** | 16 | 800 | 6100000094 |
| **HDB-Z** | 16 | 850 | 6100000094 |
| **HDB-Z** | 16 | 900 | 6100000094 |
| **HDB-Z** | 16 | 950 | 6100000094 |
| **HDB-Z** | 16 | 1000 | 6100000094 |

Vezměte prosím na vědomí, že prvky HDB-Z jsou vyráběny individuálně podle projektu. V závislosti na aktuálním vytížení výroby mohou být dodací lhůty delší než obvykle.
Prosím, domluvte si termíny dodání včas s naší podporou, aby montáž mohla proběhnout společně se spodní vrstvou výztuže.
Distanční podložky jsou součástí dodávky a jsou dodávány volně, aby se zabránilo poškození při přepravě.

## HDB-Z distanční podložka

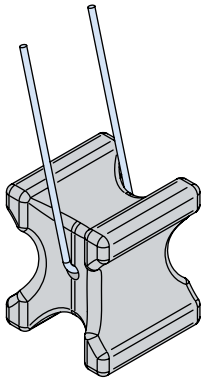

| artikl | objednací číslo |
|---|---|
| Provedení: dle katalogu | |
| **Distanční podložka 30** | 700001648 |
| **Distanční podložka 35** | 700001649 |
| **Distanční podložka 40** | 700001650 |
| **Distanční podložka 45** | 700001651 |
| **Distanční podložka 50** | 700001652 |
| **Distanční podložka 55** | 700001653 |

## Podpěra výztuže

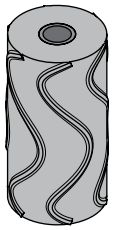

| artikl | výška [mm] | vnější Ø [mm] | objednací číslo |
|---|---|---|---|
| Provedení: dle katalogu | | | |
| **BD 50** | 70 | 35 | 7000001654 |

# Halfen smyková výztuž

## HDB-F

Výztuž proti protlačení pro filigránové panely
Evropské technické posouzení ETA-12/0454
Obecné stavební povolení / obecné schválení typu Z-15.1-249
Speciálně pro prefy dodáváme kompletní prvky s 2 až 8 kotvami a dočasným zajištěním polohy pro filigránové panely.

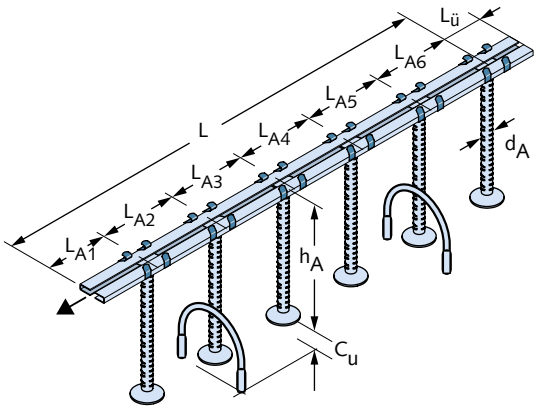


| artikl | $d_A$ [mm] | ① | objednací číslo |
|---|---|---|---|
| Provedení: hladká nebo žebrovaná betonářská ocel B500 | | | |
| **HDB - F -** | 10 | ① | 1000202356 |
| **HDB - F -** | 12 | ① | 1000202356 |
| **HDB - F -** | 14 | ① | 1000202356 |
| **HDB - F -** | 16 | ① | 1000202356 |
| **HDB - F -** | 20 | ① | 1000202356 |

① Při objednávce prosím doplňte: výšku kotvy $h_A$, počet kotev $n_A$, délku prvku L, rozteče kotev $L_{A1}$-$L_{An}$, $L_ü$ volitelně, spodní krytí betonu $c_{nom,\,u}$, viz objednávkové schéma
* Poznámka: Příklad objednávky viz přehledová stránka na začátku kapitoly

## HDB distančník

Distančník pro montáž s dolní montážní lištou, např. ve stropních panelech nebo při tloušťce desky > 35 cm:
$c_{nom,\,u}$ je jmenovitý rozměr spodního krytí betonu
Doporučujeme použít dva distanční podložky na jeden prvek HDB.
U HDB 20 a 25 jeden kus na kotvu, u prvků od 4 kotev tři kusy

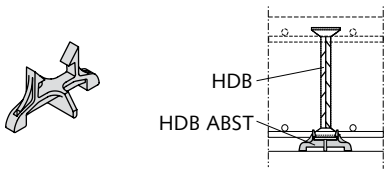


| artikl | $c_{nom,\,u}$ [mm] | objednací číslo |
|---|---|---|
| Provedení: plast | | |
| **HDB ABST -** | 15 | 3000020800 |
| **HDB ABST -** | 20 | 3000020800 |
| **HDB ABST -** | 25 | 3000020801 |
| **HDB ABST -** | 30 | 3000020802 |
| **HDB ABST -** | 35 | 3000020803 |
| **HDB ABST -** | 40 | 3000020804 |

## HDB svěrací třmínek

Svěrací třmínek, lze nasadit na montážní lištu prvků HDB na libovolném místě.
Doporučujeme pro bezpečnou montáž počítat průměrně 1,5 upínacího třmenu na jeden prvek HDB.

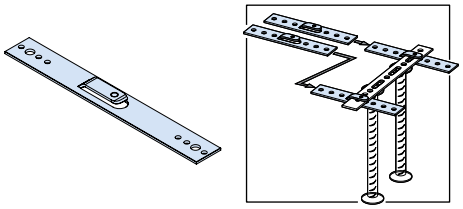

| artikl | objednací číslo |
|---|---|
| Provedení: S235JR | |
| **HDB svěrací třmínek 35/3x275** | 1000200716 |

# Halfen smykové trny



## HSD-SET

ESD-D smykové trny s pouzdry HSD-S
Podélně posuvné pouzdro se smykovým trnem

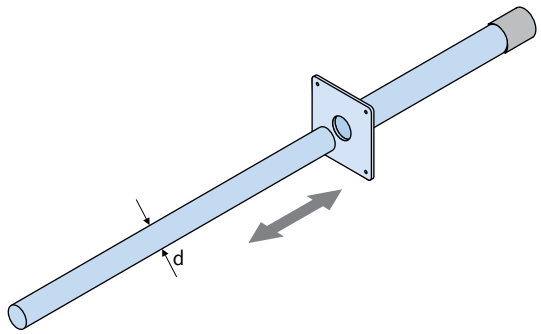


| artikl | průměr trnu [mm] | objednací číslo |
|---|---|---|
| Provedení: nerezová ocel dle katalogu | | |
| **HSD-SET 20** | 20 | 60001284 |
| **HSD-SET 22** | 22 | 60001285 |
| **HSD-SET 25** | 25 | 60001286 |
| **HSD-SET 30** | 30 | 60001287 |

## HSD-SET

ESD-D smykové trny s pouzdry HSD-SV
Podélně a příčně posuvné pouzdro s trnem

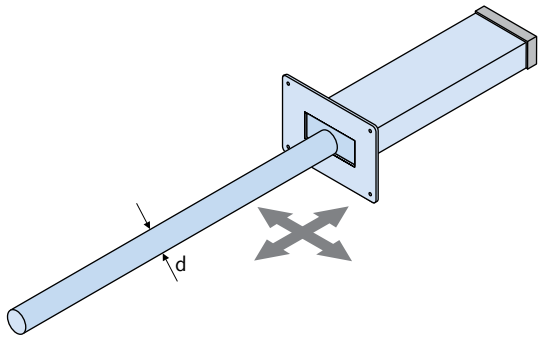


| artikl | průměr trnu [mm] | objednací číslo |
|---|---|---|
| Provedení: nerezová ocel dle katalogu | | |
| **HSD-SET 20 V** | 20 | 60001288 |
| **HSD-SET 22 V** | 22 | 60001289 |
| **HSD-SET 25 V** | 25 | 60001290 |
| **HSD-SET 30 V** | 30 | 60001291 |

## HSD-D & ESD-D smykové trny

Pro pouzdra ED-S, HSD-S a HSD-SV

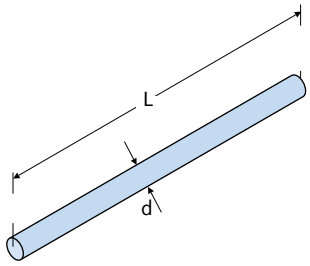


| artikl | délka L [mm] | průměr trnu [mm] | objednací číslo |
|---|---|---|---|
| Provedení: S355 žárově zinkováno | | | |
| **HSD-D 20 FV** | 300 | 20 | 1000201123 |
| **HSD-D 22 FV** | 300 | 22 | 1000204119 |
| **HSD-D 25 FV** | 300 | 25 | 1000201124 |
| **HSD-D 30 FV** | 350 | 30 | 1000201125 |
| Provedení: nerezová ocel dle katalogu | | | |
| **ESD-D 10/300 S4** | 300 | 20 | 1000200339 |
| **ESD-D 15/300 S4** | 300 | 22 | 1000200345 |
| **ESD-D 18/300 S4** | 300 | 25 | 1000209858 |
| **ESD-D 20/350 S4** | 350 | 30 | 1000200353 |

## ED-S pouzdra

Pro trny ESD-D a HSD-D
Podélně posuvné pouzdro

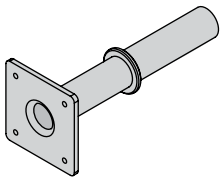

| artikl | průměr trnu [mm] | objednací číslo |
|---|---|---|
| Provedení: plast | | |
| **ED S 10/300 P** | 20 | 3000020296 |
| **ED S 15/300 P** | 22 | 3000020304 |
| **ED S 18/300 P** | 25 | 3000020308 |
| **ED S 20/350 P** | 30 | 3000020314 |

# Halfen smykové trny

**HSD-CRET pro velká zatížení**

Podélně posuvné pouzdro
Stavebně schváleno Z-15.7-253

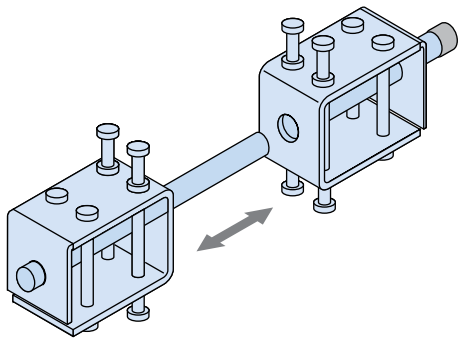

| artikl | průměr trnu [mm] | objednací číslo |
|---|---|---|
| Provedení: nerezová ocel dle katalogu | | |
| **HSD-CRET 122** | 22 | 60000010 |
| **HSD-CRET 124** | 24 | 60000018 |
| **HSD-CRET 128** | 28 | 60000025 |
| **HSD-CRET 134** | 34 | 60000031 |
| **HSD-CRET 140** | 40 | 60000037 |

HSD-CRET kluzná pouzdra na vyžádání také s upevňovacími magnety pro ocelové bednění

**HSD-CRET-V pro velká zatížení**

Podélně a příčně posuvné pouzdro
Stavebně schváleno Z-15.7-253

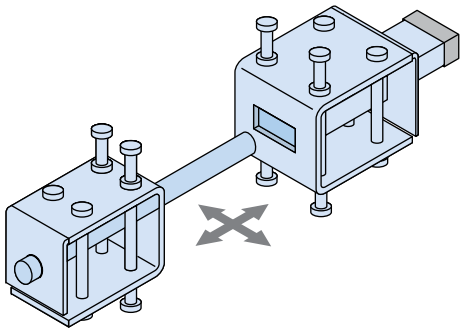

| artikl | průměr trnu [mm] | objednací číslo |
|---|---|---|
| Provedení: nerezová ocel dle katalogu | | |
| **HSD-CRET 122 V** | 22 | 60000011 |
| **HSD-CRET 124 V** | 24 | 60000019 |
| **HSD-CRET 128 V** | 28 | 60000026 |
| **HSD-CRET 134 V** | 34 | 60000032 |
| **HSD-CRET 140 V** | 40 | 60000038 |

HSD-CRET kluzná pouzdra na vyžádání také s upevňovacími magnety pro ocelové bednění

# Protipožární manžety



**FPC protipožární manžety**

Pro HSD-CRET, HSD-CRET V, ESD a ESDQ

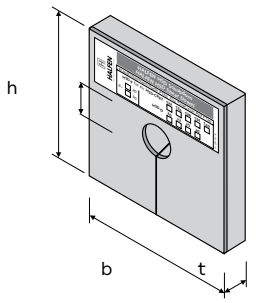


| artikl | pro pouzdro | tloušťka t [mm] | otvor ∅ [mm] | šířka/ výška [mm] | objednací číslo |
|---|---|---|---|---|---|
| Provedení: dle katalogu | | | | | |
| **FPC 20 160x110 ø22** | HSD 20, HSD 20V, HSD 22, HSD 22V, ESD 10, ESDQ 10, ESD 15, ESDQ 15, CRET 122, CRET 122V | 20 | 22 | 160/110 | 1000201872 |
| **FPC 30 160x110 ø22** | HSD 20, HSD 20V, HSD 22, HSD 22V, ESD 10, ESDQ 10, ESD 15, ESDQ 15, CRET 122, CRET 122V | 30 | 22 | 160/110 | 1000200000 |
| **FPC 20 160x110 ø25** | HSD 25, HSD 25V, ESD 18, ESDQ 18, CRET 124, CRET 124V | 20 | 25 | 160/110 | 1000201896 |
| **FPC 30 160x110 ø25** | HSD 25, HSD 25V, ESD 18, ESDQ 18, CRET 124, CRET 124V | 30 | 25 | 160/110 | 1000201932 |
| **FPC 20 160x110 ø30** | HSD 30, HSD 30V, ESD 20, ESDQ 20 | 20 | 30 | 160/110 | 1000201897 |
| **FPC 30 160x110 ø30** | HSD 30, HSD 30V, ESD 20, ESDQ 20 | 30 | 30 | 160/110 | 1000201933 |
| **FPC 20 250x170 ø30** | CRET 128, CRET 128V | 20 | 30 | 250/170 | 1000201874 |
| **FPC 30 250x170 ø30** | CRET 128, CRET 128V | 30 | 30 | 250/170 | 1000201873 |
| **FPC 20 250x170 ø35** | CRET 134, CRET 134V | 20 | 35 | 250/170 | 1000201910 |
| **FPC 30 250x170 ø35** | CRET 134, CRET 134V | 30 | 35 | 250/170 | 1000201946 |
| **FPC 20 250x250 ø42** | CRET 140, CRET 140V | 20 | 42 | 250/250 | 1000201912 |
| **FPC 30 250x250 ø42** | CRET 140, CRET 140V | 30 | 42 | 250/250 | 1000201948 |

# Ancon smykové trny

## Ancon ED trn

Použití především při malých zatíženích

| artikl | průměr trnu [mm] | délka trnu [mm] | objednací číslo |
|---|---|---|---|
| Provedení: nerezová ocel 1.4362 DUPLEX | | | |
| **ED 08/300 DBET** | 16 | 300 | 1000005161 |
| **ED 10/300 DBET** | 20 | 300 | 1000005138 |
| **ED 15/300 DBET** | 22 | 300 | 1000005178 |
| **ED 18/300 DBET** | 25 | 300 | 1000005129 |
| **ED 20/350 DBET** | 30 | 350 | 1000005152 |

## ESD kluzné pouzdro

ESD kluzné pouzdro je vyrobeno z nerezové oceli (materiál č. 1.4301) s deskou pro uchycení

| artikl | průměr trnu [mm] | délka pouzdra [mm] | objednací číslo |
|---|---|---|---|
| Provedení: nerezová ocel 1.4301 | | | |
| **ESD 08/300 H** | 17 | 170 | 1000200205 |
| **ESD 10/300 H** | 21 | 170 | 1000200387 |
| **ESD 15/300 H** | 23 | 170 | 1000200392 |
| **ESD 18/300 H** | 26 | 170 | 1000200396 |
| **ESD 20/350 H** | 31 | 195 | 1000200401 |
| Další délky, povlaky a průměry na vyžádání | | | |

## ESDQ příčná pouzdra

U smykového trnu typu Ancon ESDQ se používá stejná část trnu jako u typu ESD. U pouzdrové části ESDQ je však válcové pouzdro, do kterého je trn vložen, navíc uloženo v obdélníkovém pouzdře, což kromě axiální pohyblivosti umožňuje také pohyb ve směru spáry.

| artikl | průměr trnu [mm] | délka pouzdra [mm] | objednací číslo |
|---|---|---|---|
| Provedení: nerezová ocel 1.4301 | | | |
| **ESDQ 08/300 H** | 17 | 170 | 1000200207 |
| **ESDQ 10/300 H** | 21 | 170 | 1000200407 |
| **ESDQ 15/300 H** | 23 | 170 | 1000200412 |
| **ESDQ 18/300 H** | 26 | 170 | 1000200415 |
| **ESDQ 20/350 H** | 31 | 195 | 1000200419 |
| Další délky, povlaky a průměry na vyžádání | | | |

# Příslušenství Halfen pro výztuže



## 2100

Trojhranná lišta

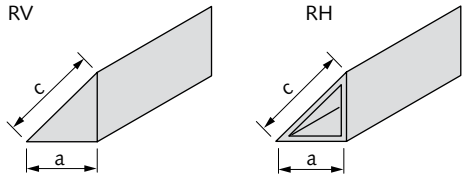


| artikl | délka hrany a/c [mm] | délka [m] | balení [m] | objednací číslo |
|---|---|---|---|---|
| Provedení: plast | | | | |
| **2100-10 RV** | 10/14 | 2,5 | 300 | 3000024388 |
| **2100-10 RH** | 10/14 | 2,5 | 300 | 3000024389 |
| **2100-15 RH** | 15/21 | 2,5 | 125 | 3000024390 |

RV = plný profil
RH = dutý profil

## 2110

Trojhranná lišta s upevňovacím nástavcem

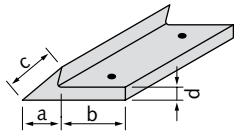


| artikl | rozměry a/b/c/d [mm] | délka [m] | balení [m] | objednací číslo |
|---|---|---|---|---|
| Provedení: plast | | | | |
| **2110-05W** | 5/12/7/2,5 | 2,5 | 150 | 3000024391 |
| **2110-07R** | 7/13/10/2,7 | 2,5 | 100 | 3000024392 |
| **2110-10RF** | 10/20/15/3,8 | 2,5 | 100 | 3000024393 |
| **2110-15R** | 15/20/21/3,8 | 2,5 | 100 | 3000024394 |

W = měkčené PVC pro lepení
R = standardní provedení pro ruční přibíjení
RF = standardní provedení vhodné pro automatické hřebíkovačky

## 2030

Trojhranná lišta

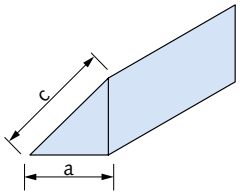


| artikl | rozměry a/c [mm] | balení [m] | objednací číslo |
|---|---|---|---|
| Provedení: ocel | | | |
| **2030-10** | 10/14 | 100 | 3000022675 |

## 2130

Dvojitá trojhranná lišta z měkčeného PVC

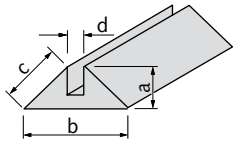


| artikl | rozměry a/b/c/d [mm] | délka [m] | balení [m] | objednací číslo |
|---|---|---|---|---|
| Provedení: PVC | | | | |
| **2130-10** | 10/25/15/4 | 2,5 | 100 | 3000021612 |

# Systémy přepravních úchytů

MD 2006/42/EC
EN 13155

Přepravní úchyty s kulovou hlavou

## Výhody

- Kotvy vyrobené ze speciálně kalené, tyčové oceli
- Třídy zatížení od 1,3 do 45,0
- Rychlé upnutí zvedacích spojek
- Označení CE dle směrnice MD 2006/42 EC

MD 2006/42/EC
EN 13155

HALFEN FRIMEDA přepravní úchyty

## Výhody

- Kotva ze speciálně kalené ploché oceli
- Rychlé uvolnění a připojení zvedacích spojek
- Třídy zatížení od 1,25 do 26,0
- K dispozici jsou kotvy, které jsou navrženy tak, aby zabránily odštípnutí hrany betonu
- K dispozici jsou zvedací spojky, které lze uvolnit na dálku, ručně nebo pneumaticky
- Označení CE dle směrnice MD 2006/42 EC

# Systémy přepravních úchytů

HD

HA

Úchyty s objímkou

## Výhody

### Úchyty s objímkou HD

- Kotva ze speciálně kalené oceli
- Menší průměr závitu v kombinaci s vyšší nosností
- Třídy zatížení od 1,3 do 25,0
- Integrovaná ochrana pouzdra proti nečistotám a vodě
- Zvláště vhodné pro tenké prvky
- Pouze malé výřezy na povrchu stavebního dílu
- Označení CE dle směrnice MD 2006/42 EC

### Pouzdrová kotva HA

- Lanové kotevní úchyty je nákladově efektivní metoda zvedání prefabrikátů
- Široký sortiment typů kotev
- Nosnost kotev až 12,5 t
- Kotva ze speciálně kalené oceli
- Označení CE dle směrnice MD 2006/42 EC

# Systémy přepravních úchytů

Obecné pokyny a vysvětlení

## HALFEN závěsné prostředky: pravidelná roční kontrola & certifikovaná bezpečnost

Každý závěsný prostředek objednaný v budoucnosti u společnosti HALFEN bude pro snazší identifikaci v rámci pravidelné kontroly bezvadného stavu opatřen sériovým číslem. Dodatečně budete moci požádat i o certifikát, který potvrdí dodržování veškerých směrnic a kontrolu při výrobě a bude obsahovat tabulku s výsledky pravidelných zkoušek.

**Vaše výhody:**

- veškeré údaje o závěsném prostředku HALFEN na jednom dokumentu
- jednoduchá dokumentace pravidelných kontrol rozměrů
- jednoznačné přiřazení závěsného prostředku a dokumentu

**Pokyny k objednávce:**

Při objednávce s certifikátem prosím uveďte předem. Dodatečný certifikát nelze vystavit.

## HALFEN závěsné prostředky: certifikovaná bezpečnost - testovaná únosnost

Navíc lze závěsné prostředky HALFEN objednat s dokumentovanou zkouškou prostředku na dvojnásobnou jmenovitou únosnost. Tento protokol Vám poslouží jako dokumentace a potvrzení bezpečného zachycení zatížení.

**Vaše výhody:**

- dokumentovaná bezpečnost funkce závěsného prostředku HALFEN
- splnění evropských standardů pro závěsné prostředky
- splněna povinnost provozovatele o prokazování bezpečnosti

**Pokyny k objednávce:**

Při objednávce s certifikátem prosím uveďte předem. Dodatečný certifikát nelze vystavit.

## Technika

Další podrobnosti o našich systémech transportních kotev naleznete v našich katalozích a na www.halfen.cz.

# Halfen Deha úchyt s kulovou hlavou



**6000**

Úchyt s kulovou hlavou

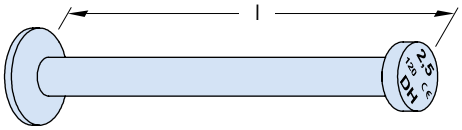


| artikl | zatížení | rozměr l [mm] | balení [ks] | objednací číslo |
|---|---|---|---|---|
| Provedení: WB dle tabulky, strana 15 | | | | |
| 6000- | 1,3- | 40 | 300 | 1000201139 |
| 6000- | 1,3- | 50 | 300 | 3000021655 |
| 6000- | 1,3- | 55 | 300 | 1000201140 |
| 6000- | 1,3- | 65 | 300 | 1000201141 |
| 6000- | 1,3- | 85 | 200 | 3000021656 |
| 6000- | 1,3- | 120 | 200 | 1000201142 |
| 6000- | 1,3- | 240 | 100 | 3000021657 |
| 6000- | 2,5- | 55 | 100 | 1000201144 |
| 6000- | 2,5- | 65 | 100 | 1000201145 |
| 6000- | 2,5- | 75 | 100 | 1000201201 |
| 6000- | 2,5- | 85 | 100 | 1000201146 |
| 6000- | 2,5- | 120 | 40 | 1000201147 |
| 6000- | 2,5- | 170 | 40 | 1000201148 |
| 6000- | 2,5- | 210 | 40 | 1000201149 |
| 6000- | 2,5- | 280 | 40 | 1000201150 |
| 6000- | 5,0- | 55 | 20 | 1000204144 |
| 6000- | 5,0- | 65 | 20 | 1000201151 |
| 6000- | 5,0- | 75 | 40 | 1000201152 |
| 6000- | 5,0- | 85 | 40 | 1000204145 |
| 6000- | 5,0- | 95 | 40 | 1000201153 |
| 6000- | 5,0- | 110 | 40 | 1000201154 |
| 6000- | 5,0- | 120 | 40 | 1000201155 |
| 6000- | 5,0- | 180 | 20 | 1000201156 |
| 6000- | 5,0- | 210 | 20 | 1000201198 |
| 6000- | 5,0- | 240 | 20 | 1000201157 |
| 6000- | 5,0- | 340 | 20 | 1000201158 |
| 6000- | 5,0- | 480 | 20 | 3000022710 |
| 6000- | 7,5- | 100 | 20 | 1000201160 |
| 6000- | 7,5- | 120 | 20 | 1000201161 |
| 6000- | 7,5- | 140 | 20 | 1000201162 |
| 6000- | 7,5- | 165 | 20 | 1000201163 |
| 6000- | 7,5- | 200 | 20 | 1000201164 |
| 6000- | 7,5- | 300 | 20 | 1000201165 |
| 6000- | 7,5- | 540 | 1 | 1000201166 |
| 6000- | 7,5- | 680 | 1 | 1000204146 |
| 6000- | 10,0- | 115 | 1 | 1000204147 |
| 6000- | 10,0- | 135 | 1 | 1000201167 |
| 6000- | 10,0- | 150 | 1 | 1000201168 |
| 6000- | 10,0- | 170 | 1 | 1000201169 |
| 6000- | 10,0- | 200 | 1 | 1000201170 |
| 6000- | 10,0- | 250 | 1 | 1000201171 |
| 6000- | 10,0- | 340 | 1 | 1000201172 |
| 6000- | 10,0- | 680 | 1 | 1000201173 |

| artikl | zatížení | rozměr l [mm] | balení [ks] | objednací číslo |
|---|---|---|---|---|
| Provedení: WB dle tabulky, strana 15 | | | | |
| 6000- | 15,0- | 140 | 1 | 1000201174 |
| 6000- | 15,0- | 165 | 1 | 1000201175 |
| 6000- | 15,0- | 200 | 1 | 1000201176 |
| 6000- | 15,0- | 300 | 1 | 3000022711 |
| 6000- | 15,0- | 400 | 1 | 3000022712 |
| 6000- | 15,0- | 840 | 1 | 3000022713 |
| 6000- | 20,0- | 180 | 1 | 1000204150 |
| 6000- | 20,0- | 200 | 1 | 1000201180 |
| 6000- | 20,0- | 240 | 1 | 1000201181 |
| 6000- | 20,0- | 340 | 1 | 1000201182 |
| 6000- | 20,0- | 500 | 1 | 3000022714 |
| 6000- | 20,0- | 1000 | 1 | 1000201184 |
| 6000- | 32,0- | 200 | 1 | 3000022715 |
| 6000- | 32,0- | 250 | 1 | 3000022716 |
| 6000- | 32,0- | 280 | 1 | 3000022717 |
| 6000- | 32,0- | 320 | 1 | 3000022718 |
| 6000- | 32,0- | 700 | 1 | 1000201189 |
| 6000- | 32,0- | 1200 | 1 | 1000201190 |
| 6000- | 45,0- | 500 | 1 | 1000201202 |
| 6000- | 45,0- | 1200 | 1 | 1000204149 |
| Provedení: FV dle tabulky, strana 15 | | | | |
| 6000- | 1,3- | 40 FV | 300 | 3000024592 |
| 6000- | 1,3- | 50 FV | 300 | 3000024593 |
| 6000- | 1,3- | 55 FV | 300 | 1000204193 |
| 6000- | 1,3- | 65 FV | 300 | 3000024594 |
| 6000- | 1,3- | 85 FV | 200 | 3000021667 |
| 6000- | 1,3- | 120 FV | 200 | 3000021668 |
| 6000- | 1,3- | 240 FV | 100 | 3000021669 |
| 6000- | 2,5- | 45 FV | 100 | 3000024595 |
| 6000- | 2,5- | 55 FV | 100 | 3000021670 |
| 6000- | 2,5- | 65 FV | 100 | 1000201231 |
| 6000- | 2,5- | 75 FV | 100 | 3000024596 |
| 6000- | 2,5- | 85 FV | 100 | 3000021671 |
| 6000- | 2,5- | 120 FV | 40 | 1000201232 |
| 6000- | 2,5- | 170 FV | 40 | 1000201233 |
| 6000- | 2,5- | 210 FV | 40 | 1000201234 |
| 6000- | 2,5- | 280 FV | 40 | 1000201235 |
| 6000- | 5,0- | 65 FV | 40 | 1000204194 |
| 6000- | 5,0- | 75 FV | 40 | 1000204195 |
| 6000- | 5,0- | 85 FV | 40 | 1000204196 |
| 6000- | 5,0- | 95 FV | 40 | 1000201197 |
| 6000- | 5,0- | 110 FV | 40 | 1000204208 |
| 6000- | 5,0- | 120 FV | 20 | 1000201236 |
| 6000- | 5,0- | 180 FV | 20 | 1000201237 |
| 6000- | 5,0- | 210 FV | 20 | 1000201816 |
| 6000- | 5,0- | 240 FV | 20 | 1000201199 |
| 6000- | 5,0- | 340 FV | 20 | 1000201238 |
| 6000- | 5,0- | 480 FV | 20 | 3000022719 |

# Halfen Deha úchyt s kulovou hlavou

| artikl | zatížení | rozměr l [mm] | balení [ks] | objednací číslo |
|---|---|---|---|---|
| Provedení: FV dle tabulky, strana 15 | | | | |
| 6000- | 7,5- | 100 FV | 20 | 1000204197 |
| 6000- | 7,5- | 120 FV | 20 | 1000204198 |
| 6000- | 7,5- | 140 FV | 20 | 1000201240 |
| 6000- | 7,5- | 165 FV | 20 | 1000201241 |
| 6000- | 7,5- | 200 FV | 20 | 1000201242 |
| 6000- | 7,5- | 300 FV | 20 | 1000201200 |
| 6000- | 7,5- | 540 FV | 1 | 1000201243 |
| 6000- | 10,0- | 115 FV | 1 | 1000201244 |
| 6000- | 10,0- | 135 FV | 1 | 1000204199 |
| 6000- | 10,0- | 150 FV | 1 | 1000201245 |
| 6000- | 10,0- | 170 FV | 1 | 1000201246 |
| 6000- | 10,0- | 200 FV | 1 | 1000204207 |
| 6000- | 10,0- | 250 FV | 1 | 1000201247 |
| 6000- | 10,0- | 340 FV | 1 | 1000201248 |
| 6000- | 10,0- | 680 FV | 1 | 1000201249 |
| 6000- | 15,0- | 140 FV | 1 | 1000204200 |
| 6000- | 15,0- | 165 FV | 1 | 1000201817 |
| 6000- | 15,0- | 200 FV | 1 | 1000201250 |
| 6000- | 15,0- | 300 FV | 1 | 3000022720 |
| 6000- | 15,0- | 400 FV | 1 | 1000201252 |
| 6000- | 15,0- | 840 FV | 1 | 1000201253 |
| 6000- | 20,0- | 200 FV | 1 | 1000204201 |
| 6000- | 20,0- | 240 FV | 1 | 1000201254 |
| 6000- | 20,0- | 340 FV | 1 | 1000201255 |
| 6000- | 20,0- | 1000 FV | 1 | 1000201257 |
| 6000- | 32,0- | 250 FV | 1 | 1000204202 |
| 6000- | 32,0- | 280 FV | 1 | 1000201258 |
| 6000- | 32,0- | 320 FV | 1 | 3000022721 |
| 6000- | 32,0- | 700 FV | 1 | 1000201260 |
| 6000- | 32,0- | 1200 FV | 1 | 1000204203 |
| Provedení: A4 dle tabulky, strana 15 ** | | | | |
| 6000- | 1,3 | 85 A4 | 1 | 1000201192 |
| 6000- | 2,5 | 120 A4 | 1 | 1000201193 |
| 6000- | 5,0 | 180 A4 | 1 | 1000201194 |
| 6000- | 7,5 | 200 A4 | 1 | 1000201195 |
| 6000- | 20,0 | 180 A4 | 1 | 1000201196 |

Jiné rozměry na vyžádání. Minimální množství a dodací lhůty si vyžádejte před objednáním.
** Další délky na vyžádání při minimálním odběru 200 kusů

## 6050

Prutový úchyt s kulovou

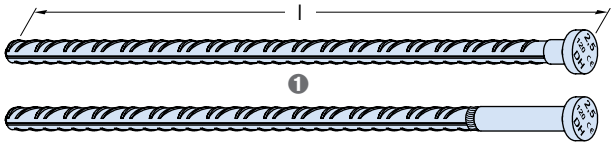


1 Možná provedení

| artikl | zatížení | rozměr l [mm] | balení [ks] | objednací číslo |
|---|---|---|---|---|
| Provedení: WB dle tabulky, strana 15 | | | | |
| 6050- | 2,5- | 400 | 40 | 1000201215 |
| 6050- | 2,5- | 520 | 40 | 1000201216 |
| 6050- | 5,0- | 580 | 20 | 1000201217 |
| 6050- | 5,0- | 900 | 20 | 1000204163 |
| 6050- | 7,5- | 750 | 1 | 1000201218 |
| 6050- | 7,5- | 1150 | 1 | 1000204164 |
| 6050- | 10,0- | 870 | 1 | 1000201219 |
| 6050- | 10,0- | 1300 | 1 | 1000204165 |
| 6050- | 15,0- | 1080 | 1 | 1000201220 |
| 6050- | 15,0- | 1550 | 1 | 1000204166 |
| Provedení: FV dle tabulky, strana 15 | | | | |
| 6050- | 2,5- | 400 FV | 40 | 1000201222 |
| 6050- | 2,5- | 520 FV | 20 | 1000204182 |
| 6050- | 5,0- | 580 FV | 20 | 1000201262 |
| 6050- | 7,5 | 750 FV | 1 | 1000201223 |
| 6050- | 10,0- | 870 FV | 1 | 1000204183 |
| 6050- | 15,0- | 1080 FV | 1 | 1000201224 |
| 6050- | 15,0- | 1550 FV | 1 | 1000201225 |

Jiné rozměry na vyžádání. Minimální množství a dodací lhůty si ověřte před objednáním.

# Halfen Deha úchyt s kulovou hlavou



## 6052

Prutový úchyt s kulovou hlavou, ohnutý pro přepravu vícevrstvých betonových prefabrikátů (železobetonové sendvičové panely)

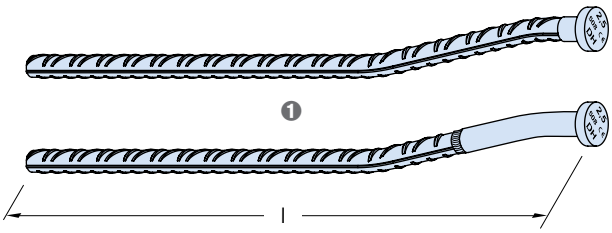


❶ Možná provedení

| artikl | zatížení | rozměr l [mm] | balení [ks] | objednací číslo |
|---|---|---|---|---|
| Provedení: WB dle tabulky, strana 15 | | | | |
| **6052-** | **2,5-** | **508** | 1 | 1000204167 |
| **6052-** | **5,0-** | **565** | 1 | 1000204168 |
| **6052-** | **5,0-** | **885** | 1 | 1000204169 |
| **6052-** | **7,5-** | **1134** | 1 | 1000204171 |
| **6052-** | **10,0-** | **1284** | 1 | 1000204173 |
| **6052-** | **15,0-** | **1535** | 1 | 1000204174 |

Pozinkované provedení na vyžádání
Jiné rozměry na vyžádání. Minimální množství a dodací lhůty si ověřte před objednáním.

## 6001

Úchyt s okem

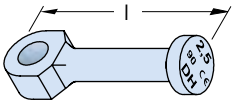


| artikl | zatížení | rozměr l [mm] | balení [ks] | objednací číslo |
|---|---|---|---|---|
| Provedení: FV dle tabulky, strana 15 | | | | |
| **6001-** | **1,3-** | **65 FV** | 300 | 1000204192 |
| **6001-** | **2,5-** | **90 FV** | 100 | 1000201815 |
| **6001-** | **5,0-** | **120 FV** | 20 | 1000201229 |
| **6001-** | **10,0-** | **180 FV** | 1 | 1000201230 |

## 6073

DSM úchyt
= pro rychlou montáž
Příslušná vynechávka 6126, 6127, 6128 → strana 166

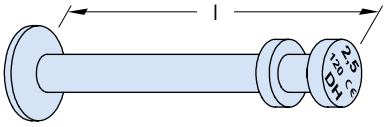


| artikl | zatížení | rozměr l [mm] | balení [ks] | objednací číslo |
|---|---|---|---|---|
| Provedení: GV dle tabulky, strana 15 | | | | |
| **6073-** | **1,3-** | **55** | 200 | 3000024587 |
| **6073-** | **1,3-** | **65** | 200 | 3000021662 |
| **6073-** | **1,3-** | **85** | 200 | 3000024588 |
| **6073-** | **1,3-** | **120** | 200 | 3000024586 |
| **6073-** | **2,5-** | **55** | 100 | 3000024589 |
| **6073-** | **2,5-** | **65** | 100 | 3000024590 |
| **6073-** | **2,5-** | **85** | 100 | 3000021663 |
| **6073-** | **2,5-** | **120** | 100 | 3000021664 |
| **6073-** | **2,5-** | **170** | 100 | 3000021672 |

# Halfen Deha úchyt s kulovou hlavou

## 6000 D

Dvojitý transportní úchyt

| artikl | zatížení | rozměr l [mm] | balení [ks] | objednací číslo |
|---|---|---|---|---|
| Provedení: WB dle tabulky, strana 15 | | | | |
| **6000-** | **10,0-** | **340D** | 1 | 1000204153 |
| **6000-** | **15,0-** | **400D** | 1 | 1000201203 |
| **6000-** | **20,0-** | **500D** | 1 | 1000201205 |
| **6000-** | **32,0-** | **700D** | 1 | 1000201204 |
| Provedení: FV dle tabulky, strana 15 | | | | |
| **6000-** | **10,0-** | **340D FV** | 1 | 1000204212 |
| **6000-** | **15,0-** | **400D FV** | 1 | 1000201263 |
| **6000-** | **20,0-** | **500D FV** | 1 | 1000204214 |
| **6000-** | **32,0-** | **700D FV** | 1 | 1000204213 |

## 6002

Transportní úchyt s kulovou hlavou, ohnutá pro přepravu vícevrstvých betonových prefabrikátů (železobetonové sendvičové panely)

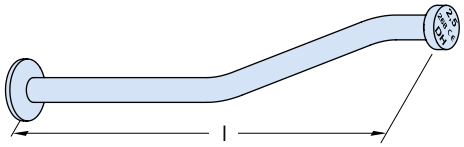


| artikl | zatížení | rozměr l [mm] | balení [ks] | objednací číslo |
|---|---|---|---|---|
| Provedení: WB dle tabulky, strana 15 | | | | |
| **6002-** | **1,3-** | **227** | 40 | 1000204155 |
| **6002-** | **2,5-** | **268** | 20 | 1000201206 |
| **6002-** | **5,0-** | **466** | 1 | 1000201207 |
| **6002-** | **7,5-** | **664** | 1 | 1000201208 |
| **6002-** | **10,0-** | **667** | 1 | 1000201209 |
| **6002-** | **15,0-** | **825** | 1 | 1000201210 |
| **6002-** | **20,0-** | **986** | 1 | 1000204156 |
| Provedení: FV dle tabulky, strana 15 | | | | |
| **6002-** | **1,3-** | **227 FV** | 20 | 1000210585 |
| **6002-** | **2,5-** | **268 FV** | 20 | 1000204187 |
| **6002-** | **5,0-** | **466 FV** | 1 | 1000204188 |
| **6002-** | **7,5-** | **664 FV** | 1 | 1000204189 |
| **6002-** | **10,0-** | **667 FV** | 1 | 1000204190 |
| **6002-** | **15,0-** | **825 FV** | 1 | 1000204191 |
| **6002-** | **20,0-** | **986 FV** | 1 | 1000210586 |

Nerezové provedení na vyžádání
Jiné rozměry na vyžádání. Minimální množství a dodací lhůty si ověřte před objednáním.

## 6010

Deskový úchyt s kulovou hlavou

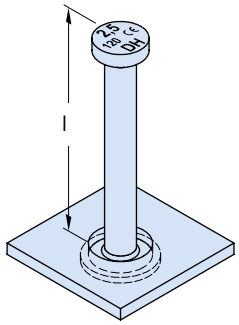


| artikl | zatížení | rozměr l [mm] | kotevní deska [mm] | balení [ks] | objednací číslo |
|---|---|---|---|---|---|
| Provedení: WB dle tabulky, strana 15 | | | | | |
| **6010-** | **2,5-** | **55** | 70x70x6 | 40 | 1000204157 |
| **6010-** | **2,5-** | **120** | 70x70x6 | 20 | 1000201211 |
| **6010-** | **5,0-** | **65** | 90x90x8 | 20 | 1000201212 |
| **6010-** | **5,0-** | **110** | 90x90x8 | 20 | 1000201213 |
| **6010-** | **7,5-** | **100** | 90x90x10 | 1 | 1000204159 |
| **6010-** | **10,0-** | **115** | 90x90x10 | 1 | 1000204160 |
| **6010-** | **10,0-** | **150** | 90x90x10 | 1 | 1000201214 |
| Provedení: FV dle tabulky, strana 15 | | | | | |
| **6010-** | **2,5-** | **55 FV** | 70x70x6 | 40 | 1000201226 |
| **6010-** | **2,5-** | **120 FV** | 70x70x6 | 20 | 1000201227 |
| **6010-** | **5,0-** | **65 FV** | 90x90x8 | 20 | 1000204185 |
| **6010-** | **5,0-** | **110 FV** | 90x90x8 | 20 | 1000204186 |
| **6010-** | **7,5-** | **100 FV** | 90x90x10 | 1 | 1000204211 |
| **6010-** | **10,0-** | **115 FV** | 90x90x10 | 1 | 1000201228 |
| **6010-** | **10,0-** | **150 FV** | 90x90x10 | 1 | 1000204210 |

Jiné rozměry na vyžádání. Minimální množství a dodací lhůty si ověřte před objednáním.

## 6006

Úchyt pro překlápění prefabrikátů
Vhodná vynechávka 6134 → strana 166

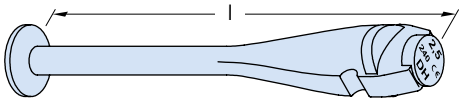


| artikl | zatížení | rozměr l [mm] | balení [ks] | objednací číslo |
|---|---|---|---|---|
| Provedení: FV dle tabulky, strana 15 | | | | |
| **6006-** | **2,5-** | **240 FV** | 1 | 1000204206 |
| **6006-** | **5,0-** | **240 FV** | 1 | 1000201261 |

# Halfen Deha úchyt s kulovou hlavou



## 6131

Vynechávka, bez ocelových částí
Lze použít také jako uzavírací těleso

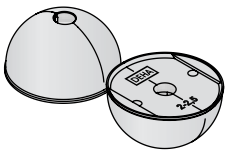

| artikl | zatížení | barevné označení | balení [ks] | objednací číslo |
|---|---|---|---|---|
| Provedení: guma | | | | |
| 6131- | 1,3 | modrá | 20 | 7000200410 |
| 6131- | 2,5 | žlutá | 10 | 7000200411 |
| 6131- | 5,0 | modrá | 10 | 7000200412 |
| 6131- | 7,5 | červená | 10 | 7000200413 |
| 6131- | 10,0 | žlutá | 10 | 7000200414 |
| 6131- | 15,0 | šedá | 10 | 7000200415 |
| 6131- | 20,0 | černá | 2 | 7000200416 |
| 6131- | 32,0+45,0 | černá | 2 | 7000200417 |

## 6137

Úzká vynechávka, bez ocelových částí

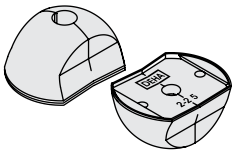

| artikl | zatížení | barevné označení | balení [ks] | objednací číslo |
|---|---|---|---|---|
| Provedení: guma | | | | |
| 6137- | 1,3 | modrá | 20 | 7000203179 |
| 6137- | 2,5 | žlutá | 20 | 7000200418 |
| 6137- | 5,0 | modrá | 10 | 7000203180 |
| 6137- | 7,5 | červená | 10 | 7000203181 |
| 6137- | 10,0 | žlutá | 10 | 7000203182 |
| 6137- | 15,0 | šedá | 2 | 7000203183 |
| 6137- | 20,0 | černá | 2 | 7000203184 |

## 6132

Vynechávka, včetně svorníku 6141 → strana 168

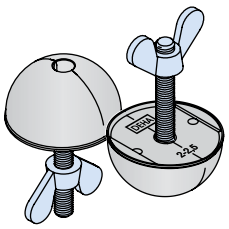

| artikl | zatížení | barevné označení | balení [ks] | objednací číslo |
|---|---|---|---|---|
| Provedení: guma | | | | |
| 6132- | 1,3 | modrá | 20 | 1000201264 |
| 6132- | 2,5 | žlutá | 10 | 1000201265 |
| 6132- | 5,0 | modrá | 10 | 1000201266 |
| 6132- | 7,5 | červená | 10 | 1000201267 |
| 6132- | 10,0 | žlutá | 10 | 1000201268 |
| 6132- | 15,0 | šedá | 10 | 1000201269 |
| 6132- | 20,0 | černá | 10 | 1000201270 |
| 6132- | 32,0+45,0 | černá | 1 | 1000201271 |

## 6138

Úzká vynechávka, včetně svorníku 6141 → strana 168

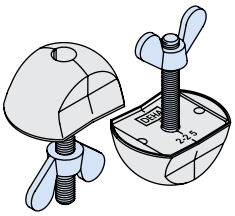

| artikl | zatížení | barevné označení | balení [ks] | objednací číslo |
|---|---|---|---|---|
| Provedení: guma | | | | |
| 6138- | 1,3 | modrá | 20 | 1000201277 |
| 6138- | 2,5 | žlutá | 10 | 1000201278 |
| 6138- | 5,0 | modrá | 10 | 1000201279 |
| 6138- | 10,0 | žlutá | 10 | 1000201280 |
| 6138- | 15,0 | šedá | 2 | 1000204218 |
| 6138- | 20,0 | černá | 2 | 1000204219 |

# Halfen Deha úchyt s kulovou hlavou

## 6133

Vynechávka, včetně pouzdra pro svorník 6153 → strana 168

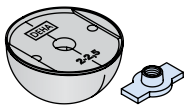

| artikl | zatížení | barevné označení | balení [ks] | objednací číslo |
|---|---|---|---|---|
| Provedení: guma | | | | |
| 6133- | 1,3 | modrá | 10 | 1000201272 |
| 6133- | 2,5 | žlutá | 10 | 1000201273 |
| 6133- | 5,0 | modrá | 10 | 1000201275 |
| 6133- | 7,5 | červená | 10 | 1000201276 |
| 6133- | 10,0 | žlutá | 10 | 1000204215 |
| 6133- | 15,0 | šedá | 10 | 1000204216 |
| 6133- | 20,0 | černá | 10 | 1000201274 |
| 6133- | 32,0+45,0 | černá | 1 | 1000204217 |

## 6134

TVynechávka pro úchyt 6006 → strana 164

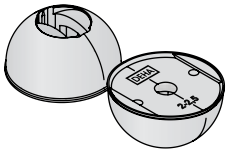

| artikl | zatížení | barevné označení | balení [ks] | objednací číslo |
|---|---|---|---|---|
| Provedení: guma | | | | |
| 6134- | 2,5 | žlutá | 1 | 7000200419 |
| 6134- | 5,0 | modrá | 1 | 7000200420 |

Pokud je potřeba upevňovací materiál, objednejte jej prosím zvlášť.

## 6127

Vynechávka pro rychlou montáž DSM, vhodné pro rychlomontážní úchyt typ 6073 → strana 163

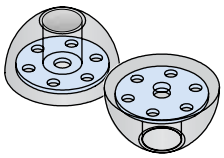

| artikl | zatížení | balení [ks] | objednací číslo |
|---|---|---|---|
| Provedení: polyuretan | | | |
| 6127- | 1,3 | 2 | 3000024607 |
| 6127- | 2,5 | 2 | 3000021680 |

Pokud je potřeba upevňovací materiál, objednejte jej prosím zvlášť.

## 6126

Vynechávka pro rychlou montáž DSM, vhodné pro rychlomontážní úchyt typ 6073 → strana 163

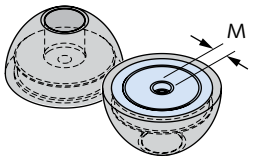


| artikl | zatížení | závit M | balení [ks] | objednací číslo |
|---|---|---|---|---|
| Provedení: polyuretan s magnetem | | | | |
| 6126- | 1,3 | 8 | 2 | 1000204223 |
| 6126- | 2,5 | 12 | 2 | 1000201284 |

## 6128

Vynechávka pro rychlou montáž DSM, vhodné pro rychlomontážní úchyt typ 6073 → strana 163

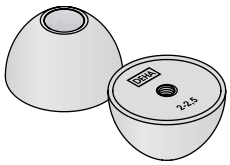

| artikl | zatížení | barevné označení | balení [ks] | objednací číslo |
|---|---|---|---|---|
| Provedení: guma | | | | |
| 6128- | 1,3 | modrá | 2 | 3000022722 |
| 6128- | 2,5 | žlutá | 2 | 3000021679 |

Pokud je potřeba upevňovací materiál, objednejte jej prosím zvlášť.

# Halfen Deha úchyt s kulovou hlavou



## 6150

Vynechávka

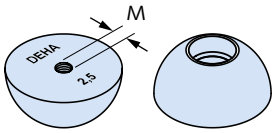


| artikl / zatížení | závit M | balení [ks] | objednací číslo |
|---|---|---|---|
| Provedení: ocel | | | |
| 6150- 1,3 | 8 | 2 | 3000021673 |
| 6150- 2,5 | 12 | 2 | 3000021674 |
| 6150- 5,0 | 12 | 2 | 3000021675 |
| Pokud je potřeba upevňovací materiál, objednejte jej prosím zvlášť. | | | |

## 6152

Vynechávka, kónický tvar

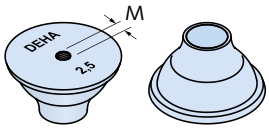


| artikl / zatížení | závit M | balení [ks] | objednací číslo |
|---|---|---|---|
| Provedení: ocel | | | |
| 6152- 1,3 | 8 | 2 | 3000024604 |
| 6152- 2,5 | 12 | 2 | 3000024605 |
| 6152- 5,0 | 12 | 2 | 3000024606 |
| Pokud je potřeba upevňovací materiál, objednejte jej prosím zvlášť. | | | |

## 6150 M

Vynechávka

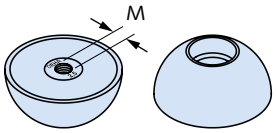


| artikl / zatížení | závit M | balení [ks] | objednací číslo |
|---|---|---|---|
| Provedení: ocel s magnetem | | | |
| 6150- 1,3 M | 8 | 2 | 3000021676 |
| 6150- 2,5 M | 12 | 2 | 3000021677 |
| 6150- 5,0 M | 12 | 2 | 3000021678 |

## 6152 M

Vynechávka, kónický tvar

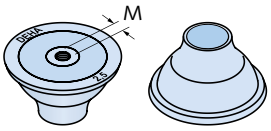


| artikl / zatížení | pro třídu zatížení | závit M | balení [ks] | objednací číslo |
|---|---|---|---|---|
| Provedení: ocel s magnetem | | | | |
| 6152- 2,5 M | 2,5 | 12 | 2 | 1000201283 |
| 6152- 5,0 M | 5,0 | 12 | 2 | 1000204221 |
| 6152- 7,5 M | 7,5/10,0 | 16 | 1 | 1000204222 |

## 6151

Manžeta pro vynechávku typ 6150 + typ 6150 M
Lze použít v páru pro vynechávku typ 6152 + typ 6152 M

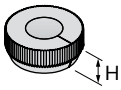


| artikl / zatížení | H [mm] | balení [ks] | objednací číslo |
|---|---|---|---|
| Provedení: guma | | | |
| 6151- 1,3 | 11 | 100 | 3000021686 |
| 6151- 2,5 | 12 | 100 | 3000021687 |
| 6151- 5,0 | 14 | 100 | 3000021688 |
| 6151- 7,5 | 22 | 1 | 3000024612 |
| 6151- 10,0 | 22 | 1 | 3000024613 |

## 6151 D

Manžeta pro vynechávku typ 6152, 6152 M

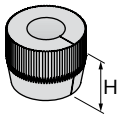


| artikl / zatížení | H [mm] | balení [ks] | objednací číslo |
|---|---|---|---|
| Provedení: guma | | | |
| 6151- 1,3 D | 22 | 100 | 3000024614 |
| 6151- 2,5 D | 24 | 100 | 3000024615 |
| 6151- 7,5 D | 44,5 | 100 | 3000024616 |

# Halfen Deha úchyt s kulovou hlavou

## 6141

Svorník, kompletní se závitovou tyčí

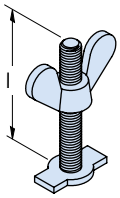


| artikl<br>zatížení | závit M | l [mm] | balení [ks] | objednací číslo |
|---|---|---|---|---|
| Provedení: ocel | | | | |
| **6141- 1,3** | 8 | 66 | 10 | 1000204226 |
| **6141- 2,5** | 12 | 87 | 10 | 1000204227 |
| **6141- 5,0** | 12 | 87 | 10 | 1000201285 |
| **6141- 7,5/10,0** | 12 | 87 | 10 | 1000204228 |
| **6141- 15,0/20,0** | 12 | 87 | 10 | 1000201286 |
| **6141- 32,0/45,0** | 16 | 100 | 10 | 1000204229 |

## 6153

Svorník, pouzdro s vnitřním závitem

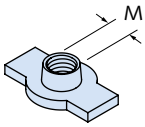


| artikl<br>zatížení | závit M | balení [ks] | objednací číslo |
|---|---|---|---|
| Provedení: ocel | | | |
| **6153- 1,3** | 8 | 10 | 1000201287 |
| **6153- 2,5** | 12 | 10 | 1000201288 |
| **6153- 5,0** | 12 | 10 | 1000201289 |
| **6153- 7,5/10,0** | 12 | 10 | 1000204231 |
| **6153- 15,0/20,0** | 16 | 10 | 1000204232 |
| **6153- 32,0/45,0** | 16 | 1 | 1000204230 |

## TPA-S1

Upínací šroub 6160

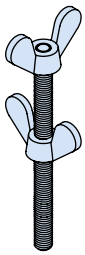

| artikl | pro třídu zatížení | balení [ks] | objednací číslo |
|---|---|---|---|
| Provedení: ocel | | | |
| **TPA - S1 - M8** | 1,3 | 10 | 1000202560 |
| **TPA - S1 - M12** | 2,5/5,0/7,5/10,0 | 10 | 1000200737 |
| **TPA - S1 - M16** | 15,0/20,0/32,0/45,0 | 10 | 4000200570 |

## 6015

Vynechávka pro transportní kotvu s kulovou hlavou

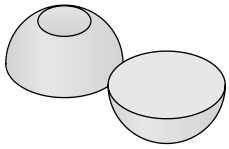

| artikl<br>zatížení | vnější Ø [mm] | balení [ks] | objednací číslo |
|---|---|---|---|
| Provedení: polystyren® | | | |
| **6015- 1,3** | 60 | 100 | 3000021681 |
| **6015- 2,5** | 74 | 100 | 3000021682 |
| **6015- 5,0** | 94 | 100 | 3000021683 |
| **6015- 7,5/10,0** | 118 | 40 | 3000021684 |
| **6015- 15,0/20,0** | 160 | 40 | 3000021685 |

## 6172

Vynechávka VKF* pro transportní kotvy s kulovou hlavou a DKR kuželové trubkové kotvy
* Vodotěsné, viz technické informace o produktu

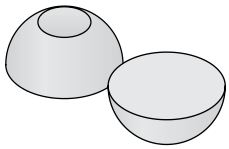

| artikl<br>zatížení | vnější Ø [mm] | balení [ks] | objednací číslo |
|---|---|---|---|
| Provedení: vláknobeton | | | |
| **6172- 5,0** | 90 | 2 | 3000021691 |
| **6172- 7,5 / 10,0** | 114 | 2 | 3000021689 |
| **6172- 15,0 / 20,0** | 156 | 2 | 3000021690 |
| **6172- 32,0 / 45,0** | 210 | 2 | 3000024617 |

# Halfen Deha úchyt s kulovou hlavou



**6102**

Univerzální hlavová spojka

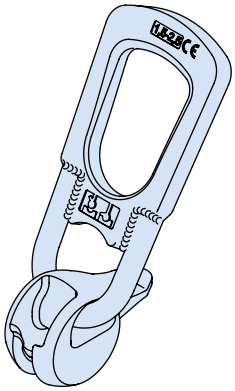

| artikl | zatížení | pro zatížení | balení [ks] | objednací číslo |
|---|---|---|---|---|
| Provedení: ocel, pozinkovaná | | | | |
| **6102-** | **1,3** | 1,3 | 1 | 1000201290 |
| **6102-** | **2,5** | 2,5 | 1 | 1000201291 |
| **6102-** | **5,0** | 5,0 | 1 | 1000201292 |
| **6102-** | **10,0** | 7,5 + 10,0 | 1 | 1000201293 |
| **6102-** | **20,0** | 15,0 + 20,0 | 1 | 1000201294 |
| **6102-** | **32,0** | 32,0 | 1 | 1000201295 |
| **6102-** | **45,0** | 45,0 | 1 | 1000201774 |

Při objednávce se zajištěním certifikátu to prosím uveďte předem.
Dodatečný certifikát nelze vystavit.

# Transportní kotvy Halfen Frimeda

**TPA-FS**

Rozpěrná kotva

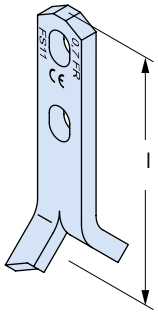


| artikl | | rozměr l [cm] | balení [ks] | objednací číslo |
|---|---|---|---|---|
| zatížení | | | | |
| Provedení: WB dle tabulky, strana 15 | | | | |
| **Pro zvedací zařízení a příslušenství, zatěžovací skupina 2,5** | | | | |
| TPA - FS - | 1,4 - | 11 | 160 | 1000001646 |
| TPA - FS - | 1,4 - | 16 | 100 | 1000001647 |
| TPA - FS - | 2,5 - | 15 | 40 | 4000003803 |
| TPA - FS - | 2,5 - | 20 | 40 | 4000002112 |
| TPA - FS - | 2,5 - | 25 | 20 | 4000002113 |
| **Pro zvedací zařízení a příslušenství, zatěžovací skupina 5,0** | | | | |
| TPA - FS - | 5,0 - | 18 | 20 | 4000003080 |
| TPA - FS - | 5,0 - | 24 | 20 | 4000002114 |
| TPA - FS - | 5,0 - | 40 | 20 | 4000002115 |
| **Pro zvedací zařízení a příslušenství, zatěžovací skupina 10,0** | | | | |
| TPA - FS - | 7,5 - | 26 | 20 | 4000002116 |
| TPA - FS - | 7,5 - | 30 | 1 | 4000002117 |
| TPA - FS - | 7,5 - | 42 | 1 | 4000002118 |
| TPA - FS - | 10,0 - | 30 | 1 | 4000002119 |
| TPA - FS - | 10,0 - | 37 | 1 | 4000002120 |
| TPA - FS - | 10,0 - | 52 | 1 | 4000002121 |
| **Pro zvedací zařízení a příslušenství, zatěžovací skupina 26,0** | | | | |
| TPA - FS - | 14,0 - | 37 | 1 | 4000002122 |
| TPA - FS - | 14,0 - | 46 | 1 | 4000002123 |
| TPA - FS - | 22,0 - | 50 | 1 | 4000002124 |
| TPA - FS - | 22,0 - | 62 | 1 | 4000002125 |

| artikl | | rozměr l [cm] | balení [ks] | objednací číslo |
|---|---|---|---|---|
| zatížení | | | | |
| Provedení: FV dle tabulky, strana 15 | | | | |
| **Pro zvedací zařízení a příslušenství, zatěžovací skupina 2,5** | | | | |
| TPA - FS - | 1,4 - | 11 FV | 160 | 1000205227 |
| TPA - FS - | 2,5 - | 15 FV | 40 | 1000202414 |
| TPA - FS - | 2,5 - | 20 FV | 40 | 1000205228 |
| TPA - FS - | 2,5 - | 25 FV | 20 | 1000205229 |
| **Pro zvedací zařízení a příslušenství, zatěžovací skupina 5,0** | | | | |
| TPA - FS - | 5,0 - | 18 FV | 20 | 1000202415 |
| TPA - FS - | 5,0 - | 24 FV | 20 | 1000202416 |
| TPA - FS - | 5,0 - | 40 FV | 1 | 1000205230 |
| **Pro zvedací zařízení a příslušenství, zatěžovací skupina 10,0** | | | | |
| TPA - FS - | 7,5 - | 26 FV | 1 | 1000202417 |
| TPA - FS - | 7,5 - | 30 FV | 1 | 1000202418 |
| TPA - FS - | 7,5 - | 42 FV | 1 | 1000205231 |
| TPA - FS - | 10,0 - | 30 FV | 1 | 1000202419 |
| TPA - FS - | 10,0 - | 37 FV | 1 | 1000202420 |
| TPA - FS - | 10,0 - | 52 FV | 1 | 1000205232 |
| **Pro zvedací zařízení a příslušenství, zatěžovací skupina 26,0** | | | | |
| TPA - FS - | 14,0 - | 37 FV | 1 | 1000205233 |
| TPA - FS - | 14,0 - | 46 FV | 1 | 1000205234 |
| TPA - FS - | 22,0 - | 50 FV | 1 | 1000205235 |
| TPA - FS - | 22,0 - | 62 FV | 1 | 1000205236 |

Nerezové provedení do zatížení 5,0 na vyžádání.
Minimální množství a dodací lhůty si ověřte před objednáním.

# Transportní kotvy Halfen Frimeda



## TPA-FZ

Kotva se dvěma otvory

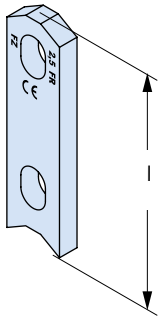


| artikl | rozměr l [cm] | balení [ks] | objednací číslo |
|---|---|---|---|
| zatížení | | | |
| Provedení: WB dle tabulky, strana 15 | | | |
| **Pro zvedací zařízení a příslušenství, zatěžovací skupina 2,5** | | | |
| **TPA - FZ - 1,4 -** | **9** | 200 | 1000001662 |
| **TPA - FZ - 2,5 -** | **9** | 100 | 4000002126 |
| **Pro zvedací zařízení a příslušenství, zatěžovací skupina 5,0** | | | |
| **TPA - FZ - 5,0 -** | **12** | 40 | 4000002127 |
| **Pro zvedací zařízení a příslušenství, zatěžovací skupina 10,0** | | | |
| **TPA - FZ - 7,5 -** | **16** | 20 | 4000002128 |
| **TPA - FZ - 10,0 -** | **17** | 20 | 4000002129 |
| **Pro zvedací zařízení a příslušenství, zatěžovací skupina 26,0** | | | |
| **TPA - FZ - 14,0 -** | **24** | 1 | 4000002130 |
| **TPA - FZ - 22,0 -** | **30** | 1 | 4000002132 |
| **TPA - FZ - 26,0 -** | **30** | 1 | 4000002131 |
| Provedení: FV dle tabulky, strana 15 | | | |
| **Pro zvedací zařízení a příslušenství, zatěžovací skupina 2,5** | | | |
| **TPA - FZ - 1,4 -** | **9 FV** | 200 | 1000202421 |
| **TPA - FZ - 2,5 -** | **9 FV** | 100 | 1000202422 |
| **Pro zvedací zařízení a příslušenství, zatěžovací skupina 5,0** | | | |
| **TPA - FZ - 5,0 -** | **12 FV** | 20 | 1000202423 |
| **Pro zvedací zařízení a příslušenství, zatěžovací skupina 10,0** | | | |
| **TPA - FZ - 7,5 -** | **16 FV** | 20 | 1000202424 |
| **TPA - FZ - 10,0 -** | **17 FV** | 20 | 1000202425 |
| **Pro zvedací zařízení a příslušenství, zatěžovací skupina 26,0** | | | |
| **TPA - FZ - 14,0 -** | **24 FV** | 1 | 1000205237 |
| **TPA - FZ - 22,0 -** | **30 FV** | 1 | 1000205238 |
| **TPA - FZ - 26,0 -** | **30 FV** | 1 | 1000001744 |

Nerezové provedení do zatížení 5,0 na vyžádání.
Minimální množství a dodací lhůty si ověřte před objednáním.

## TPA-FU

Univerzální kotva

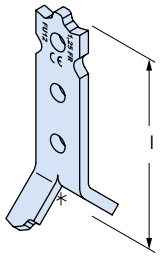


| artikl | rozměr l [cm] | balení [ks] | objednací číslo |
|---|---|---|---|
| zatížení | | | |
| Provedení: WB dle tabulky, strana 15 | | | |
| **Pro zvedací zařízení a příslušenství, zatěžovací skupina 1,25** | | | |
| **TPA - FU - 1,25 -** | **12** | 100 | 1000200718 |
| Provedení: FV dle tabulky, strana 15 | | | |
| **Pro zvedací zařízení a příslušenství, zatěžovací skupina 1,25** | | | |
| **TPA - FU - 1,25 -** | **12 FV** | 100 | 1000202406 |
| Provedení: A2 dle tabulky, strana 15 | | | |
| **Pro zvedací zařízení a příslušenství, zatěžovací skupina 1,25** | | | |
| **TPA - FU - 1,25 -** | **12 A2** | 100 | 1000202405 |

# Transportní kotvy Halfen Frimeda

## TPA-FA/-FE

Kotva pro překlápění

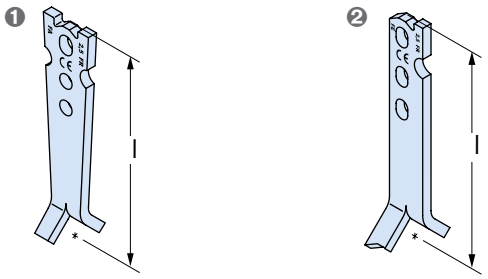


❶ TPA-FA kotva pro překlápění oboustranná
❷ TPA-FE kotva pro překlápění jednostranná

| artikl | | rozměr l [cm] | balení [ks] | objednací číslo |
|---|---|---|---|---|
| zatížení | | | | |
| Provedení: WB dle tabulky, strana 15 | | | | |
| **Pro zvedací zařízení a příslušenství, zatěžovací skupina 2,5** | | | | |
| **TPA - FA -** | **1,4 -** | **20** | 40 | 4000002133 |
| **TPA - FA -** | **2,5 -** | **23** | 20 | 4000002134 |
| **Pro zvedací zařízení a příslušenství, zatěžovací skupina 5,0** | | | | |
| **TPA - FA -** | **5,0 -** | **29** | 1 | 4000002135 |
| **Pro zvedací zařízení a příslušenství, zatěžovací skupina 10,0** | | | | |
| **TPA - FA -** | **7,5 -** | **32** | 1 | 4000002136 |
| **TPA - FA -** | **10,0 -** | **39** | 1 | 4000002137 |
| **Pro zvedací zařízení a příslušenství, zatěžovací skupina 26,0** | | | | |
| **TPA - FA -** | **12,5 -** | **48** | 1 | 4000002138 |
| **TPA - FA -** | **17,0 -** | **48** | 1 | 4000002139 |
| **TPA - FA -** | **22,0 -** | **50** | 1 | 4000002140 |
| **Pro zvedací zařízení a příslušenství, zatěžovací skupina 2,5** | | | | |
| **TPA - FE -** | **2,5 -** | **23** | 20 | 4000002141 |
| **Pro zvedací zařízení a příslušenství, zatěžovací skupina 5,0** | | | | |
| **TPA - FE -** | **5,0 -** | **29** | 1 | 4000002142 |
| **Pro zvedací zařízení a příslušenství, zatěžovací skupina 10,0** | | | | |
| **TPA - FE -** | **7,5 -** | **32** | 1 | 4000002143 |
| **TPA - FE -** | **10,0 -** | **39** | 1 | 4000002144 |
| **Pro zvedací zařízení a příslušenství, zatěžovací skupina 26,0** | | | | |
| **TPA - FE -** | **12,5 -** | **48** | 1 | 4000002145 |
| **TPA - FE -** | **17,0 -** | **48** | 1 | 4000002146 |
| **TPA - FE -** | **22,0 -** | **50** | 1 | 4000002147 |

| artikl | | rozměr l [cm] | balení [ks] | objednací číslo |
|---|---|---|---|---|
| zatížení | | | | |
| Provedení: FV dle tabulky, strana 15 | | | | |
| **Pro zvedací zařízení a příslušenství, zatěžovací skupina 2,5** | | | | |
| **TPA - FA -** | **1,4 -** | **20 FV** | 40 | 1000205214 |
| **TPA - FA -** | **2,5 -** | **23 FV** | 20 | 1000001699 |
| **Pro zvedací zařízení a příslušenství, zatěžovací skupina 5,0** | | | | |
| **TPA - FA -** | **5,0 -** | **29 FV** | 1 | 1000202407 |
| **Pro zvedací zařízení a příslušenství, zatěžovací skupina 10,0** | | | | |
| **TPA - FA -** | **7,5 -** | **32 FV** | 1 | 1000202408 |
| **TPA - FA -** | **10,0 -** | **39 FV** | 1 | 1000202409 |
| **Pro zvedací zařízení a příslušenství, zatěžovací skupina 26,0** | | | | |
| **TPA - FA -** | **12,5 -** | **48 FV** | 1 | 1000205215 |
| **TPA - FA -** | **17,0 -** | **48 FV** | 1 | 1000205216 |
| **TPA - FA -** | **22,0 -** | **50 FV** | 1 | 1000205217 |
| **Pro zvedací zařízení a příslušenství, zatěžovací skupina 2,5** | | | | |
| **TPA - FE -** | **2,5 -** | **23 FV** | 20 | 1000202410 |
| **Pro zvedací zařízení a příslušenství, zatěžovací skupina 5,0** | | | | |
| **TPA - FE -** | **5,0 -** | **29 FV** | 1 | 1000202411 |
| **Pro zvedací zařízení a příslušenství, zatěžovací skupina 10,0** | | | | |
| **TPA - FE -** | **7,5 -** | **32 FV** | 1 | 1000205218 |
| **TPA - FE -** | **10,0 -** | **39 FV** | 1 | 1000205219 |
| **Pro zvedací zařízení a příslušenství, zatěžovací skupina 26,0** | | | | |
| **TPA - FE -** | **12,5 -** | **48 FV** | 1 | 1000205220 |
| **TPA - FE -** | **17,0 -** | **48 FV** | 1 | 1000205221 |
| **TPA - FE -** | **22,0 -** | **50 FV** | 1 | 1000205222 |

Nerezové provedení do zatížení 5,0 na vyžádání.
Minimální množství a dodací lhůty si ověřte před objednáním.

## TPA-FF

Plochá patní kotva

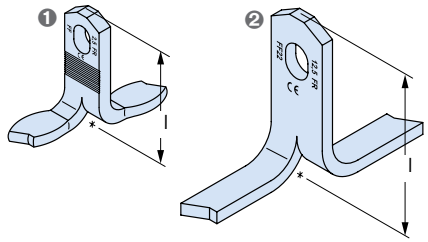


❶ Provedení pro zatížení 2,5–5,0
(zatěžovací stupně 0,7–5,0 viz tabulka)
❷ Provedení pro zatížení 10,0–26,0
(úrovně zatížení 7,5–22,0 viz tabulka)

| artikl | | rozměr l [cm] | balení [ks] | objednací číslo |
|---|---|---|---|---|
| zatížení | | | | |
| Provedení: WB dle tabulky, strana 15 | | | | |
| **Pro zvedací zařízení a příslušenství, zatěžovací skupina 2,5** | | | | |
| **TPA - FF -** | **1,4 -** | **6** | 100 | 4000002152 |
| **TPA - FF -** | **2,5 -** | **7** | 80 | 4000002153 |
| **Pro zvedací zařízení a příslušenství, zatěžovací skupina 5,0** | | | | |
| **TPA - FF -** | **5,0 -** | **12** | 1 | 4000002154 |
| **Pro zvedací zařízení a příslušenství, zatěžovací skupina 10,0** | | | | |
| **TPA - FF -** | **7,5 -** | **17** | 1 | 4000002155 |
| **TPA - FF -** | **10,0 -** | **20** | 1 | 4000002156 |
| **Pro zvedací zařízení a příslušenství, zatěžovací skupina 26,0** | | | | |
| **TPA - FF -** | **12,5 -** | **22** | 1 | 4000002157 |
| **TPA - FF -** | **17,0 -** | **27** | 1 | 4000002158 |
| **TPA - FF -** | **22,0 -** | **31** | 1 | 4000002159 |

# Transportní kotvy Halfen Frimeda



| artikl / zatížení | rozměr l [cm] | balení [ks] | objednací číslo |
|---|---|---|---|
| Provedení: FV dle tabulky, strana 15 | | | |
| **Pro zvedací zařízení a příslušenství, zatěžovací skupina 2,5** | | | |
| TPA - FF - 1,4 - | 6 FV | 100 | 1000205223 |
| TPA - FF - 2,5 - | 7 FV | 100 | 1000202412 |
| **Pro zvedací zařízení a příslušenství, zatěžovací skupina 5,0** | | | |
| TPA - FF - 5,0 - | 12 FV | 1 | 1000001715 |
| **Pro zvedací zařízení a příslušenství, zatěžovací skupina 10,0** | | | |
| TPA - FF - 7,5 - | 17 FV | 1 | 1000202413 |
| TPA - FF - 10,0 - | 20 FV | 1 | 1000205224 |
| **Pro zvedací zařízení a příslušenství, zatěžovací skupina 26,0** | | | |
| TPA - FF - 12,5 - | 22 FV | 1 | 1000205225 |
| TPA - FF - 17,0 - | 27 FV | 1 | 1000205226 |

## TPA-FP

Desková kotva

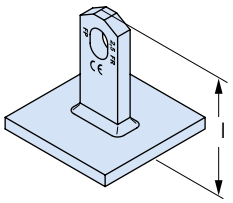


| artikl / zatížení | rozměr l [cm] | základová deska [mm] | balení [ks] | objednací číslo |
|---|---|---|---|---|
| Provedení: WB dle tabulky, strana 15 | | | | |
| **Pro zvedací zařízení a příslušenství, zatěžovací skupina 2,5** | | | | |
| TPA - FP - 1,4 - | 5 | 80/80 | 20 | 4000002148 |
| TPA - FP - 2,5 - | 8 | 80/80 | 20 | 4000002149 |
| **Pro zvedací zařízení a příslušenství, zatěžovací skupina 5,0** | | | | |
| TPA - FP - 5,0 - | 12 | 100/100 | 1 | 4000002150 |
| **Pro zvedací zařízení a příslušenství, zatěžovací skupina 10,0** | | | | |
| TPA - FP - 10,0 - | 16 | 140/140 | 1 | 4000002151 |
| Provedení: FV dle tabulky, strana 15 | | | | |
| **Pro zvedací zařízení a příslušenství, zatěžovací skupina 2,5** | | | | |
| TPA - FP - 1,4 - | 5 FV | 80/80 | 20 | 1000205239 |
| TPA - FP - 2,5 - | 8 FV | 80/80 | 20 | 1000205240 |
| **Pro zvedací zařízení a příslušenství, zatěžovací skupina 5,0** | | | | |
| TPA - FP - 5,0 - | 12 FV | 100/100 | 1 | 1000205241 |
| **Pro zvedací zařízení a příslušenství, zatěžovací skupina 10,0** | | | | |
| TPA - FP - 10,0 - | 16 FV | 140/140 | 1 | 1000205242 |

Nerezové provedení do zatížení 5,0 na vyžádání.
Minimální množství a dodací lhůty si ověřte před objednáním.

## TPA-FX

Transportní kotva pro sendvičové panely

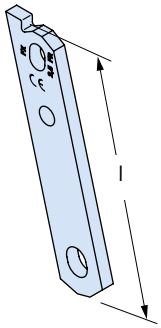


| artikl / zatížení | rozměr l [cm] | balení [ks] | objednací číslo |
|---|---|---|---|
| Provedení: WB dle tabulky, strana 15 | | | |
| **Pro zvedací zařízení a příslušenství, zatěžovací skupina 2,5** | | | |
| TPA - FX - 2,5 - | 25 | 20 | 4000200495 |
| **Pro zvedací zařízení a příslušenství, zatěžovací skupina 5,0** | | | |
| TPA - FX - 5,0 - | 30 | 1 | 4000200496 |
| **Pro zvedací zařízení a příslušenství, zatěžovací skupina 10,0** | | | |
| TPA - FX - 7,5 - | 35 | 1 | 4000200497 |
| TPA - FX - 10,0 - | 35 | 1 | 4000200498 |
| **Pro zvedací zařízení a příslušenství, zatěžovací skupina 26,0** | | | |
| TPA - FX - 17,0 - | 40 | 1 | 4000200499 |
| Provedení: FV dle tabulky, strana 15 | | | |
| **Pro zvedací zařízení a příslušenství, zatěžovací skupina 2,5** | | | |
| TPA - FX - 2,5 - | 25 FV | 20 | 1000202400 |
| **Pro zvedací zařízení a příslušenství, zatěžovací skupina 5,0** | | | |
| TPA - FX - 5,0 - | 30 FV | 1 | 1000202401 |
| **Pro zvedací zařízení a příslušenství, zatěžovací skupina 10,0** | | | |
| TPA - FX - 7,5 - | 35 FV | 1 | 1000202402 |
| TPA - FX - 10,0 - | 35 FV | 1 | 1000202403 |
| **Pro zvedací zařízení a příslušenství, zatěžovací skupina 26,0** | | | |
| TPA - FX - 17,0 - | 40 FV | 1 | 1000202404 |

Nerezové provedení do zatížení 5,0 na vyžádání.
Minimální množství a dodací lhůty si ověřte před objednáním.

# Transportní kotvy Halfen Frimeda

## TPA-A1

Vynechávka se závitem a bajonetem, pro všechny kotvy kromě TPA-FU

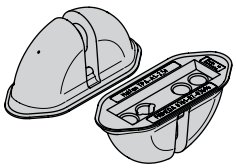

| artikl | zatížení | barevné označení | balení [ks] | objednací číslo |
|---|---|---|---|---|
| Provedení: plast | | | | |
| TPA - A1 - | 2,5 | oranžová | 4 | 1000200731 |
| TPA - A1 - | 5,0 | černá | 4 | 1000200732 |
| TPA - A1 - | 10,0 | zelená | 4 | 1000202542 |
| TPA - A1 - | 26,0 | modrá | 1 | 1000200733 |

Upevňovací díly dle strany 177, resp. strany 178 je nutné objednat samostatně.

## TPA-A9

Vynechávka (jako A1, ale bez bočního vybrání), pro kotvy TPA-FS/-FZ/-FD/-FP/-FF, ne pro TPA-FA/-FE/-FX/-FU

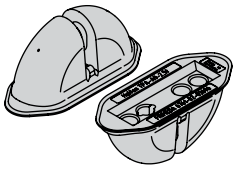

| artikl | zatížení | barevné označení | balení [ks] | objednací číslo |
|---|---|---|---|---|
| Provedení: plast EPDM | | | | |
| TPA - A9 - | 2,5 | oranžová | 4 | 1000200735 |
| TPA - A9 - | 5,0 | černá | 4 | 1000202547 |
| TPA - A9 - | 10,0 | zelená | 4 | 1000202548 |
| TPA - A9 - | 26,0 | modrá | 1 | 1000200736 |

Upevňovací díly dle strany 177, resp. strany 178 je nutné objednat samostatně.

## TPA-AM

Magnetická vynechávka, pro všechny kotvy kromě TPA-FU

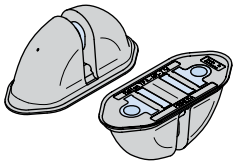

| artikl | zatížení | barevné označení | balení [ks] | objednací číslo |
|---|---|---|---|---|
| Provedení: plast | | | | |
| TPA - AM - | 2,5 | oranžová | 1 | 1000202549 |
| TPA - AM - | 5,0 | černá | 1 | 1000202550 |

## TPA-A2

Vynechávka pro kotvy TPA-FS/-FZ/-FD/-FP/-FF, ne pro TPA-FA/-FE/-FX/-FU

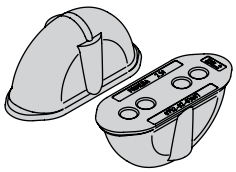

| artikl | zatížení | balení [ks] | objednací číslo |
|---|---|---|---|
| Provedení: guma | | | |
| TPA - A2 - | 2,5 | 4 | 3000023082 |
| TPA - A2 - | 5,0 | 4 | 3000020805 |
| TPA - A2 - | 10,0 | 4 | 3000023083 |

Upevňovací díly dle strany 177, resp. strany 178 je nutné objednat samostatně.

## TPA-A7

Vynechávka se závitem speciálně pro univerzální kotvu TPA-FU

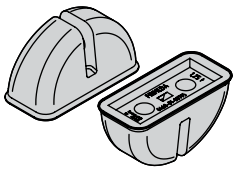

| artikl | zatížení | barevné označení | balení [ks] | objednací číslo |
|---|---|---|---|---|
| Provedení: plast | | | | |
| TPA - A7 - | 1,25 | modrá | 20 | 1000200734 |

Upevňovací díly dle strany 177, resp. strany 178 je nutné objednat samostatně.

## TPA-A8

Vynechávka, pro všechny kotvy kromě TPA-FU

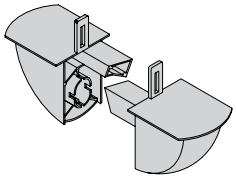

| artikl | zatížení | barevné označení | balení [ks] | objednací číslo |
|---|---|---|---|---|
| Provedení: plast | | | | |
| TPA - A8 - | 2,5 | oranžová | 200 | 60000293 |

# Transportní kotvy Halfen Frimeda



## TPA - SCFA

Jednorázová vynechávka pro kotvy s výstupkem typu TPA-FA

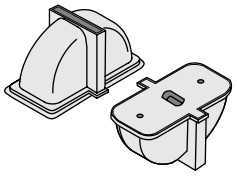

| artikl / zatížení | balení [ks] | kg/ks | objednací číslo |
|---|---|---|---|
| Provedení: plast | | | |
| TPA - SCFA - 3,0 | 500 | 0,07 | 3000023090 |
| TPA - SCFA - 5,0 | 500 | 0,07 | 3000023091 |
| TPA - SCFA - 7,5 | 500 | 0,07 | 3000023093 |

## TPA - SCFS

Jednorázová vynechávka pro kotvy typu TPA-FS/-FZ/-FF/-FP/-FD

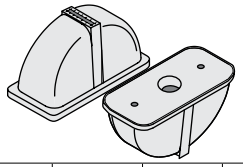

| artikl / zatížení | balení [ks] | kg/ks | objednací číslo |
|---|---|---|---|
| Provedení: plast | | | |
| TPA - SCFS - 3,0 / 5,0 | 500 | 0,05 | 30000023092 |

## TPA-A4

Vynechávka, včetně klínu pro všechny kotvy kromě TPA-FU

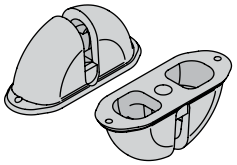

| artikl / zatížení | barevné označení | balení [ks] | objednací číslo |
|---|---|---|---|
| Provedení: plast | | | |
| TPA - A4 - 2,5 | oranžová | 4 | 60000289 |
| TPA - A4 - 5,0 | černá | 4 | 60000290 |
| TPA - A4 - 10,0 | zelená | 4 | 60000291 |
| TPA - A4 - 26,0 | modrá | 2 | 60000292 |

Upevňovací díly dle strany 177, resp. strany 178 je nutné objednat samostatně.

## TPA-A-E1

Náhradní klín vhodný pro vynechávku A4

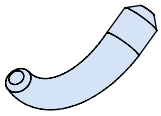

| artikl / zatížení | balení [ks] | objednací číslo |
|---|---|---|
| Provedení: ocel | | |
| TPA - A - E1 - 2,5 | 20 | 4000200567 |
| TPA - A - E1 - 5,0 | 20 | 4000200568 |
| TPA - A - E1 - 10,0 | 4 | 7000201572 |
| TPA - A - E1 - 26,0 | 1 | 7000201573 |

## TPA-A-Z1

Pěnový pásek vhodný pro vynechávku A4

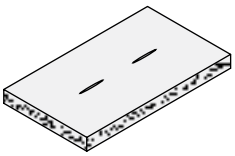

| artikl / zatížení | balení [ks] | objednací číslo |
|---|---|---|
| Provedení: pěna | | |
| TPA - A - Z1 - 2,5 | 100 | 3000020806 |
| TPA - A - Z1 - 5,0 | 100 | 3000023087 |
| TPA - A - Z1 - 10,0 | 100 | 3000023088 |
| TPA - A - Z1 - 26,0 | 100 | 3000023089 |

# Transportní kotvy Halfen Frimeda

## TPA-V1

Vynechávka

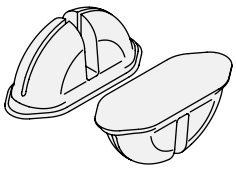

| artikl | zatížení | balení [ks] | objednací číslo |
|---|---|---|---|
| Provedení: polystyren® | | | |
| TPA - V1 - | 2,5 | 200 | 3000023098 |
| TPA - V1 - | 5,0 | 200 | 3000023099 |
| TPA - V1 - | 10,0 | 100 | 3000023100 |

## TPA-H1

Upínací deska vhodná pro vynechávku A1 a A9, popř. A7

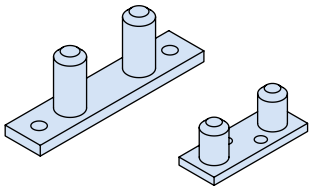

| artikl | zatížení | balení [ks] | objednací číslo |
|---|---|---|---|
| Provedení: ocel | | | |
| TPA - H1 - | 1,25 | 20 | 1000202552 |
| TPA - H1 - | 2,5 | 20 | 4000200075 |
| TPA - H1 - | 5,0 | 20 | 4000200076 |
| TPA - H1 - | 10,0 | 4 | 4000200569 |
| TPA - H1 - | 26,0 | 4 | 4000200077 |

## TPA-H2

Upínací deska pro letmou montáž vynechávky A1 a A9

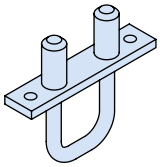

| artikl | zatížení | balení [ks] | objednací číslo |
|---|---|---|---|
| Provedení: ocel | | | |
| TPA - H2 - | 2,5 | 4 | 1000202553 |
| TPA - H2 - | 5,0 | 4 | 1000202554 |
| TPA - H2 - | 10,0 | 4 | 1000202555 |
| TPA - H2 - | 26,0 | 4 | 1000202556 |

## TPA-H3

Upínací deska vhodná pro vynechávku A2

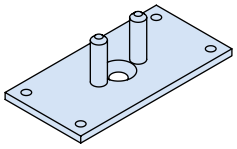

| artikl | zatížení | balení [ks] | objednací číslo |
|---|---|---|---|
| Provedení: ocel | | | |
| TPA - H3 - | 2,5 | 4 | 1000202557 |
| TPA - H3 - | 5,0 | 4 | 1000202558 |
| TPA - H3 - | 10,0 | 4 | 1000202559 |

## TPA-HM

Magnetická upínací deska pro vynechávku A1 a A9

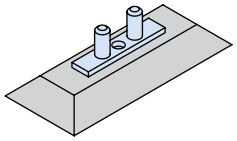

| artikl | zatížení | balení [ks] | objednací číslo |
|---|---|---|---|
| Provedení: ocel s magnetem | | | |
| TPA - HM - | 2,5 | 1 | 3000023095 |
| TPA - HM - | 5,0 | 1 | 3000023096 |
| TPA - HM - | 10,0 | 1 | 3000023097 |

# Transportní kotvy Halfen Frimeda



## TPA-S1

Upínací šroub

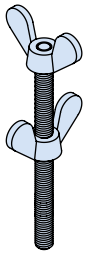

| artikl | pro třídu zatížení | balení [ks] | objednací číslo |
|---|---|---|---|
| Provedení: ocel | | | |
| **TPA - S1 - M8** | 1,25/2,5/5,0 | 10 | 1000202560 |
| **TPA - S1 - M12** | 10,0 | 10 | 1000200737 |
| **TPA - S1 - M16** | 26,0 | 10 | 4000200570 |

## TPA-S2

Bajonetový upínací šroub pro vynechávku A1 a A9

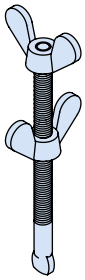

| artikl | pro třídu zatížení | balení [ks] | objednací číslo |
|---|---|---|---|
| Provedení: ocel | | | |
| **TPA - S2 - M8** | 2,5/5,0 | 10 | 1000200738 |
| **TPA - S2 - M12** | 10,0/26,0 | 10 | 1000202561 |

# Transportní kotvy Halfen Frimeda

## TPA-R1

Kruhová spojka s ocelovým třmenem

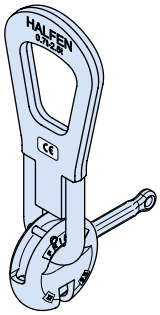


| artikl | | balení [ks] | objednací číslo |
|---|---|---|---|
| zatížení | | | |
| Provedení: ocel, pozinkovaná | | | |
| TPA - R1 - | 2,5 | 1 | 1000200719 |
| TPA - R1 - | 5,0 | 1 | 1000200720 |
| TPA - R1 - | 10,0 | 1 | 1000200721 |
| TPA - R1 - | 26,0 | 1 | 1000200722 |

Certifikát objednejte zároveň s výrobkem. Dodatečně nelze certifikát vystavit.

## TPA-R2

Kruhová spojka s lanovou smyčkou
Provedení pro skupiny zatížení 1,25 - 10,0

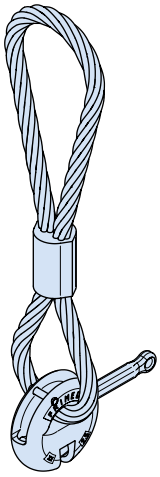

| artikl | | balení [ks] | objednací číslo |
|---|---|---|---|
| zatížení | | | |
| Provedení: ocel, pozinkovaná | | | |
| TPA - R2 - | 1,25 | 1 | 1000200723 |
| TPA - R2 - | 2,5 | 1 | 1000200724 |
| TPA - R2 - | 5,0 | 1 | 1000200725 |
| TPA - R2 - | 10,0 | 1 | 1000200726 |

Certifikát objednejte zároveň s výrobkem. Dodatečně nelze certifikát vystavit.

## TPA-R3

Kruhová spojka s lanovou smyčkou
Provedení pro skupiny zatížení 26,0

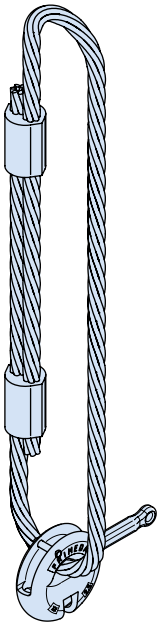

| artikl | | balení [ks] | objednací číslo |
|---|---|---|---|
| zatížení | | | |
| Provedení: ocel, pozinkovaná | | | |
| TPA - R3 - | 26,0 | 1 | 1000200727 |

Certifikát objednejte zároveň s výrobkem. Dodatečně nelze certifikát vystavit.

## TPA-R-E1

Náhradní západka pro kruhové spojky
vhodné pro TPA-R1, -R2, -R3

| artikl | | | balení [ks] | objednací číslo |
|---|---|---|---|---|
| zatížení | | | | |
| Provedení: ocel, pozinkovaná | | | | |
| TPA - R - E1 - | 1,25 | Zi | 4 | 1000202486 |
| TPA - R - E1 - | 2,5 | Zi | 4 | 1000202487 |
| TPA - R - E1 - | 5,0 | Zi | 4 | 1000202488 |
| TPA - R - E1 - | 10,0 | kovaný | 2 | 7000201548 |
| TPA - R - E1 - | 26,0 | kovaný | 2 | 7000201549 |

# Halfen úchyty s objímkou

(HD)



## 6360

HD kotvy a HD krátká kotva s ochranou pouzdra a nosičem dat
– zvýšená únosnost

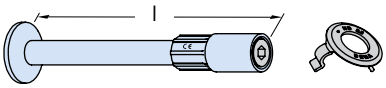


| artikl zatížení | rozměr l [mm] | závit | barevné označení | balení [ks] | objednací číslo |
|---|---|---|---|---|---|
| Provedení: ocel, pozinkovaná | | | | | |
| 6360 - 1,3 - | 130 | Rd12 | červená | 100 | 1000201357 |
| 6360 - 2,5 - | 140 | Rd16 | světle šedá | 100 | 1000201383 |
| 6360 - 2,5 - | 200 | Rd16 | světle šedá | 40 | 1000201358 |
| 6360 - 4,0 - | 258 | Rd20 | zelená | 40 | 1000201359 |
| 6360 - 5,0 - | 325 | Rd24 | modrá | 20 | 1000201360 |
| 6360 - 7,5 - | 400 | Rd30 | fialová | 1 | 1000201361 |
| 6360 - 10,0 - | 475 | Rd36 | oranžová | 1 | 1000201362 |
| 6360 - 12,5 - | 550 | Rd42 | hnědá | 1 | 1000201363 |
| 6360 - 15,0 - | 575 | Rd52 | černá | 1 | 1000201364 |
| 6360 - 25,0 - | 630 | Rd64 | zelená | 1 | 1000201384 |
| | | | | | |
| 6360 - 1,3 - | 70 | Rd12 | červená | 100 | 1000201373 |
| 6360 - 2,5 - | 90 | Rd16 | světle šedá | 40 | 1000201374 |
| 6360 - 4,0 - | 125 | Rd20 | zelená | 40 | 1000201375 |
| 6360 - 5,0 - | 140 | Rd24 | modrá | 20 | 1000201376 |
| 6360 - 7,5 - | 185 | Rd30 | fialová | 20 | 1000201381 |
| Provedení: A4 dle tabulky, strana 15 | | | | | |
| 6360 - 1,3 - | 130 - A4 | Rd12 | červená | 100 | 1000201365 |
| 6360 - 2,5 - | 200 - A4 | Rd16 | světle šedá | 40 | 1000201366 |
| 6360 - 4,0 - | 258 - A4 | Rd20 | zelená | 20 | 1000201367 |
| 6360 - 5,0 - | 325 - A4 | Rd24 | modrá | 20 | 1000201368 |
| 6360 - 7,5 - | 400 - A4 | Rd30 | fialová | 1 | 1000201369 |
| 6360 - 10,0 - | 475 - A4 | Rd36 | oranžová | 1 | 1000201370 |
| 6360 - 12,5 - | 550 - A4 | Rd42 | hnědá | 1 | 1000201371 |
| 6360 - 15,0 - | 575 - A4 | Rd52 | černá | 1 | 1000201372 |
| | | | | | |
| 6360 - 1,3 - | 70 - A4 | Rd12 | červená | 100 | 1000201377 |
| 6360 - 2,5 - | 90 - A4 | Rd16 | světle šedá | 40 | 1000201378 |
| 6360 - 4,0 - | 125 - A4 | Rd20 | zelená | 40 | 1000201379 |
| 6360 - 5,0 - | 140 - A4 | Rd24 | modrá | 20 | 1000201380 |
| 6360 - 7,5 - | 185 - A4 | Rd30 | fialová | 20 | 1000201382 |

Jiné rozměry na vyžádání. Minimální množství a dodací lhůty si ověřte před objednáním.

## 6361

HD prutová kotva s ochranou pouzdra a nosičem dat
– zvýšená únosnost

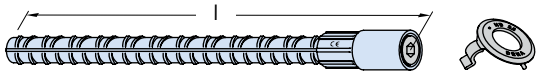


| artikl zatížení | rozměr l [mm] | závit | barevné označení | balení [ks] | objednací číslo |
|---|---|---|---|---|---|
| Provedení: pouzdro: ocel, pozinkováno. Pata: ocel, válcovaná za studena | | | | | |
| 6361 - 1,3 - | 300 | Rd12 | červená | 100 | 1000204291 |
| 6361 - 2,5 - | 400 | Rd16 | světle šedá | 40 | 1000201385 |
| 6361 - 4,0 - | 520 | Rd20 | zelená | 20 | 1000201386 |
| 6361 - 5,0 - | 540 | Rd24 | modrá | 20 | 1000201387 |
| 6361 - 7,5 - | 700 | Rd30 | fialová | 1 | 1000201388 |
| 6361 - 10,0 - | 800 | Rd36 | oranžová | 1 | 1000204292 |
| 6361 - 12,5 - | 920 | Rd42 | hnědá | 1 | 1000201389 |
| 6361 - 15,0 - | 1100 | Rd52 | černá | 1 | 1000201390 |
| 6361 - 23,0 - | 1310 | Rd64 | zelená | 1 | 1000204295 |

Jiné délky kotev a provedení z nerezové oceli na vyžádání
Minimální množství a dodací lhůty si ověřte před objednáním.

## 6350 - SL30

HD-prutová kotva-SL30 s nosičem dat

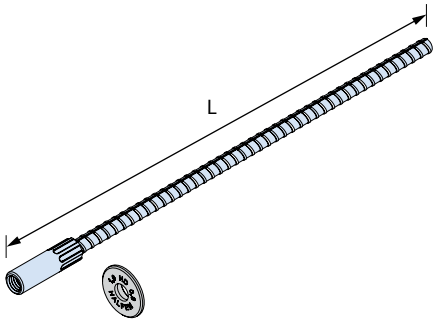


| artikl zatížení | rozměr L [mm] | závit | balení [ks] | objednací číslo |
|---|---|---|---|---|
| Provedení: pouzdro a patka A4/L4 dle tabulky, strana 15 | | | | |
| 6350 - 0,8 - | 300 - SL30 | M10 | 1 | 1000201450 |

Jiné délky na vyžádání
Minimální množství a dodací lhůty si vyžádejte před objednáním

# Halfen úchyty s objímkou

(HD)

## 6318

Dvojitá otočná kruhová spojka

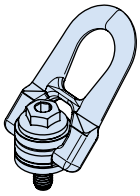

| artikl | závit | zatížení | balení [ks] | objednací číslo |
|---|---|---|---|---|
| Provedení: ocel, pozinkovaná | | | | |
| **6318 - 0,8 DSR** | M10 | 0,8 | 1 | 7000200488 |

Certifikát objednejte zároveň s výrobkem. Dodatečně nelze certifikát vystavit.

## 6376

HD zvedací pouzdro s ochranou pouzdra a nosičem dat
– zvýšená únosnost

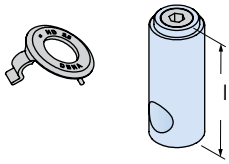


| artikl zatížení | závit | l [mm] | barevné označení | balení [ks] | objednací číslo |
|---|---|---|---|---|---|
| Provedení: ocel, pozinkovaná | | | | | |
| **6376 - 1,3 GV** | Rd12 | 65 | červená | 100 | 1000204305 |
| **6376 - 2,5 GV** | Rd16 | 70 | světle šedá | 40 | 1000201440 |
| **6376 - 4,0 GV** | Rd20 | 85 | zelená | 20 | 1000201441 |
| **6376 - 5,0 GV** | Rd24 | 98 | modrá | 20 | 1000201442 |
| **6376 - 7,5 GV** | Rd30 | 115 | fialová | 10 | 1000204306 |
| **6376 - 10,0 GV** | Rd36 | 135 | oranžová | 10 | 1000201443 |
| Provedení: A4 dle tabulky, strana 15 | | | | | |
| **6376 - 1,3 A4** | Rd12 | 65 | červená | 100 | 1000201444 |
| **6376 - 2,5 A4** | Rd16 | 70 | světle šedá | 40 | 1000201445 |
| **6376 - 5,0 A4** | Rd24 | 98 | modrá | 20 | 1000204307 |
| **6376 - 7,5 A4** | Rd30 | 115 | fialová | 10 | 1000204308 |
| **6376 - 10,0 A4** | Rd36 | 135 | oranžová | 10 | 1000204309 |

Minimální množství a dodací lhůty si ověřte před objednáním.

## 6370

HD desková kotva s ochranou pouzdra a nosičem dat
– zvýšená únosnost

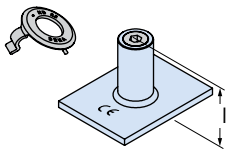


| artikl zatížení | závit | l [mm] | barevné označení | PE [ks] | objednací číslo |
|---|---|---|---|---|---|
| Provedení: ocel, pozinkovaná | | | | | |
| **6370 - 1,3 - GV** | Rd12 | 46 | červená | 40 | 1000201431 |
| **6370 - 2,5 - GV** | Rd16 | 54 | světle šedá | 40 | 1000201432 |
| **6370 - 4,0 - GV** | Rd20 | 72 | zelená | 20 | 1000201433 |
| **6370 - 5,0 - GV** | Rd24 | 84 | modrá | 20 | 1000201434 |
| **6370 - 7,5 - GV** | Rd30 | 98 | fialová | 1 | 1000201435 |
| Provedení: A4 dle tabulky, strana 15 | | | | | |
| **6370 - 1,3 - A4** | Rd12 | 46 | červená | 40 | 1000201436 |
| **6370 - 2,5 - A4** | Rd16 | 54 | světle šedá | 40 | 1000201437 |
| **6370 - 4,0 - A4** | Rd20 | 72 | zelená | 20 | 1000201438 |
| **6370 - 5,0 - A4** | Rd24 | 84 | modrá | 20 | 1000204303 |
| **6370 - 7,5 - A4** | Rd30 | 98 | fialová | 1 | 1000201439 |

Jiné rozměry na vyžádání. Minimální množství a dodací lhůty si ověřte před objednáním.

# Halfen úchyty s objímkou

(HD)



## 6358

HD-talířek

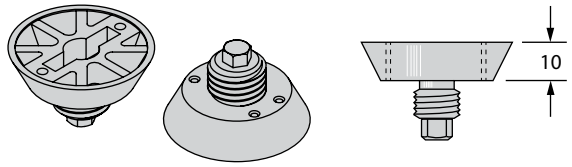


| artikl<br>pro Rd-závit | zatížení | vnější Ø [mm] | barevné označení | objednací číslo |
|---|---|---|---|---|
| Provedení: plast | | | | |
| **6358 - 12** | 1,3 | 40 | červená | 7000200424 |
| **6358 - 16** | 2,5 | 40 | světle šedá | 7000200425 |
| **6358 - 20** | 4,0 | 55 | zelená | 7000200426 |
| **6358 - 24** | 5,0 | 55 | modrá | 7000200427 |
| **6358 - 30** | 7,5 | 70 | fialová | 3000021695 |
| **6358 - 36** | 10,0 | 70 | oranžová | 3000021696 |
| **6358 - 42** | 12,5 | 95 | hnědá | 3000021697 |
| **6358 - 52** | 15,0 | 95 | černá | 3000021698 |

## 6363

HD-ochrana závitu s nosičem dat

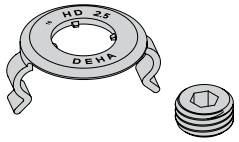


| artikl<br>Třída zatížení | závit | barevné označení | balení [ks] | objednací číslo |
|---|---|---|---|---|
| Provedení: plast | | | | |
| **6363 - 1,3** | Rd12 | červená | 100 | 7000200440 |
| **6363 - 2,5** | Rd16 | světle šedá | 100 | 7000200441 |
| **6363 - 4,0** | Rd20 | zelená | 100 | 7000200442 |
| **6363 - 5,0** | Rd24 | modrá | 100 | 7000200443 |
| **6363 - 7,5** | Rd30 | fialová | 100 | 7000200444 |
| **6363 - 10,0** | Rd36 | oranžová | 100 | 7000200445 |
| **6363 - 12,5** | Rd42 | hnědá | 40 | 7000203227 |
| **6363 - 15,0** | Rd52 | černá | 40 | 7000203228 |
| **6363 - 25,0 *** | Rd64 | zelená | 40 | 7000203229 |

* bez ochrany pouzdra

## 6369

HD-talířek
Vhodné použít upevňovací šroub 6160

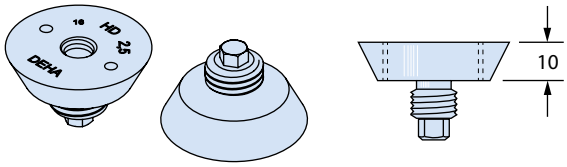


| artikl<br>Rd-závit | zatížení | vnější Ø [mm] | balení [ks] | objednací číslo |
|---|---|---|---|---|
| Provedení: ocel, pozinkovaná | | | | |
| **6369 - 12** | 1,3 | 40 | 4 | 3000021716 |
| **6369 - 16** | 2,5 | 40 | 4 | 7000200446 |
| **6369 - 20** | 4,0 | 55 | 4 | 7000200447 |
| **6369 - 24** | 5,0 | 55 | 4 | 7000200448 |
| **6369 - 30** | 7,5 | 70 | 4 | 7000200449 |
| **6369 - 36** | 10,0 | 70 | 2 | 3000024652 |
| **6369 - 42** | 12,5 | 95 | 2 | 3000024653 |
| **6369 - 52** | 15,0 | 95 | 2 | 3000024654 |

## 6369 předmontováno

HD-talířek, předmontovaný
Vhodné použít montážní čep 6330

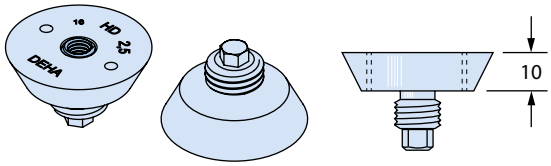


| artikl | pro závity | vnější Ø [mm] | balení [ks] | objednací číslo |
|---|---|---|---|---|
| Provedení: ocel, pozinkovaná | | | | |
| **6369 - 16 - A** | 16 | 40 | 1 | 1000204315 |
| **6369 - 20 - A** | 20 | 55 | 1 | 1000204316 |
| **6369 - 24 - A** | 24 | 55 | 1 | 1000204317 |
| **6369 - 30 - A** | 30 | 70 | 1 | 1000204318 |

# Halfen úchyty s objímkou

(HD)

## 6365

HD-magnetický talířek

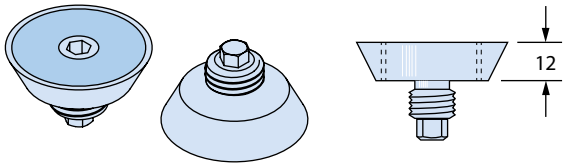


| artikl<br>Rd-závit | | zatížení | vnější Ø [mm] | balení [ks] | objednací číslo |
|---|---|---|---|---|---|
| Provedení: ocel, pozinkovaná s magnetem | | | | | |
| **6365 -** | **12** | 1,3 | 42 | 1 | 1000201451 |
| **6365 -** | **16** | 2,5 | 42 | 1 | 1000201452 |
| **6365 -** | **20** | 4,0 | 57 | 1 | 1000201453 |
| **6365 -** | **24** | 5,0 | 57 | 1 | 1000201454 |
| **6365 -** | **30** | 7,5 | 72 | 1 | 1000201455 |
| **6365 -** | **36** | 10,0 | 72 | 1 | 1000201456 |
| **6365 -** | **42** | 12,5 | 95 | 1 | 1000204313 |
| **6365 -** | **52** | 15,0 | 95 | 1 | 1000204314 |

## TPA-S1

Upínací šroub

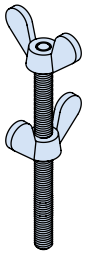

| artikl | pro třídu zatížení | balení [ks] | objednací číslo |
|---|---|---|---|
| Provedení: ocel | | | |
| **TPA - S1 - M8** | *1 | 10 | 1000202560 |
| **TPA - S1 - M12** | *3 | 10 | 1000200737 |
| **TPA - S1 - M16** | *4 | 10 | 4000200570 |

*1: M8 pro 6510-12, 6520-12, 6520-16
*3: M12 pro 6369-20, 6369-24, 6369-30, 6510-20, 6510-24, 6510-30, 6510-36, 6510-42, 6510-52, 6520-20, 6520-24, 6520-30, 6520-36, 6520-42, 6520-52
*4: M16 pro 6369-36, 6369-42, 6369-52, 6510-64

# Halfen úchyty s objímkou

(HD)



## 6510

HD a Combi talířek pro všechny závěsy
Vhodné pro RD- a M-závity

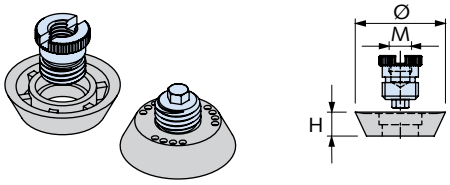


| artikl pro závity | vnější Ø [mm] | výška [mm] | barevné označení | balení [ks] | objednací číslo |
|---|---|---|---|---|---|
| Provedení: kroužek: plast. Závitová část: ocel | | | | | |
| **6510 - 12** | 40 | 10 | červená | 10 | 60001314 |
| **6510 - 16** | 40 | 10 | světle šedá | 10 | 60001315 |
| **6510 - 20** | 55 | 10 | zelená | 10 | 60001316 |
| **6510 - 24** | 55 | 10 | modrá | 10 | 60001317 |
| **6510 - 30** | 70 | 10 | fialová | 10 | 60001318 |
| **6510 - 36** | 70 | 10 | oranžová | 10 | 60001319 |
| **6510 - 42** | 95 | 12 | hnědá | 10 | 60001320 |
| **6510 - 52** | 95 | 12 | černá | 10 | 60001321 |
| **6510 - 64** | 110 | 12 | zelená | 1 | 60001322 |

## 6520

HD a Combi talířek pro všechny závěsy
Vhodné pro RD- a M-závity

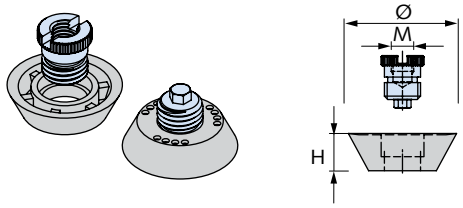


| artikl pro závity | vnější Ø [mm] | výška [mm] | barevné označení | balení [ks] | objednací číslo |
|---|---|---|---|---|---|
| Provedení: kroužek: plast. Závitová část: ocel | | | | | |
| **6520 - 12** | 50 | 20 | červená | 10 | 60001323 |
| **6520 - 16** | 50 | 20 | světle šedá | 10 | 60001324 |
| **6520 - 20** | 65 | 20 | zelená | 10 | 60001325 |
| **6520 - 24** | 65 | 20 | modrá | 10 | 60001326 |
| **6520 - 30** | 80 | 20 | fialová | 10 | 60001327 |
| **6520 - 36** | 80 | 20 | oranžová | 10 | 60001328 |
| **6520 - 42** | 105 | 20 | hnědá | 10 | 60001329 |
| **6520 - 52** | 105 | 20 | černá | 10 | 60001330 |

## 6512

výměnný kroužek pro 6510

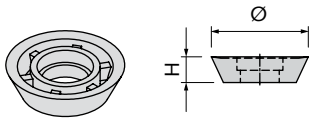


| artikl pro závity | vnější Ø [mm] | výška [mm] | barevné označení | balení [ks] | objednací číslo |
|---|---|---|---|---|---|
| Provedení: plast | | | | | |
| **6512 - 12** | 40 | 10 | červená | 10 | 7000200428 |
| **6512 - 16** | 40 | 10 | světle šedá | 10 | 7000200429 |
| **6512 - 20** | 55 | 10 | zelená | 10 | 7000200430 |
| **6512 - 24** | 55 | 10 | modrá | 10 | 7000200431 |
| **6512 -- 30** | 70 | 10 | fialová | 10 | 7000200432 |
| **6512 -- 36** | 70 | 10 | oranžová | 10 | 7000200433 |
| **6512 -- 42** | 95 | 12 | hnědá | 10 | 7000200434 |
| **6512 -- 52** | 95 | 12 | černá | 10 | 7000203217 |
| **6512 - 64** | 110 | 12 | zelená | 10 | 7000203218 |

## 

výměnný kroužek

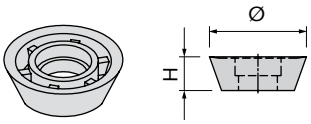


| artikl pro závity | vnější Ø [mm] | výška [mm] | barevné označení | balení [ks] | objednací číslo |
|---|---|---|---|---|---|
| Provedení: plast | | | | | |
| **6522 - 12** | 50 | 20 | červená | 10 | 7000200451 |
| **6522 - 16** | 50 | 20 | světle šedá | 10 | 7000200453 |
| **6522 - 20** | 65 | 20 | zelená | 10 | 7000200455 |
| **6522 - 24** | 65 | 20 | modrá | 10 | 7000200456 |
| **6522 - 30** | 80 | 20 | fialová | 10 | 7000200457 |
| **6522 - 36** | 80 | 20 | oranžová | 10 | 7000200458 |
| **6522 - 42** | 105 | 20 | hnědá | 10 | 7000203250 |
| **6522 - 52** | 105 | 20 | černá | 10 | 7000203251 |

# Halfen úchyty s objímkou

(HD)

## 6330

montážní čep

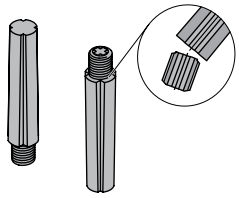

| artikl | balení [ks] | objednací číslo |
|---|---|---|
| Provedení: plast | | |
| **6330 - Rd12-30** | 100 | 3000024661 |

## 6334

těsnicí deska

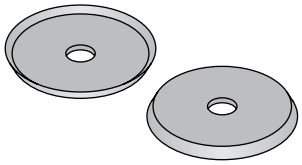

| artikl<br>pro závity | balení [ks] | objednací číslo |
|---|---|---|
| Provedení: guma | | |
| **6334 - Rd12-16** | 100 | 3000024662 |
| **6334 - Rd20-24** | 100 | 3000024663 |
| **6334 - Rd30-36** | 100 | 3000024664 |

## 6329

Matrice
pro výrobu vizuálně nenápadných vynechávek ze stejné betonové šarže prefabrikátů
Pro výšku 10 mm

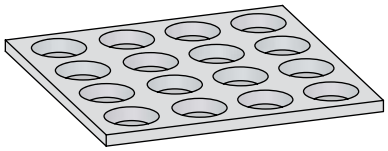

| artikl | balení [ks] | objednací číslo |
|---|---|---|
| Provedení: polyuretan | | |
| **6329 - 12-16** | 1 | 3000021730 |
| **6329 - 20-24** | 1 | 3000021731 |
| **6329 - 30-36** | 1 | 3000021732 |
| **6329 - 42-52** | 1 | 3000021733 |

## 6513

HD-uzavírací talířek

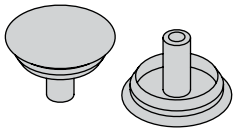

| artikl<br>Rd-závit | zatížení | vnější Ø [mm] | PE [ks] | objednací číslo |
|---|---|---|---|---|
| Provedení: plast | | | | |
| **6513 - 12** | 1,3 | 40 | 50 | 3000021726 |
| **6513 - 16** | 2,5 | 40 | 50 | 3000021727 |
| **6513 - 20** | 4,0 | 55 | 50 | 3000021728 |
| **6513 - 24** | 5,0 | 55 | 50 | 3000021729 |

## 6366

Adaptér pro univerzální kulovou spojku 6102 ve spojení s úchyty s objímkou všech variant

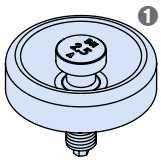


1 Vhodné pro talířky h = 10 mm

| artikl<br>pro závity | zatížení | pro univerzální hlavu typ | balení [ks] | objednací číslo |
|---|---|---|---|---|
| Provedení: ocel | | | | |
| **6366 - 12** | 0,5 / 1,3 | 1/1,3 | 1 | 7000203264 |
| **6366 - 16** | 1,2 / 2,5 | 1,5/2,5 | 1 | 7000203265 |
| **6366 - 20** | 2,0 / 4,0 | 3/5 | 1 | 7000200467 |
| **6366 - 24** | 2,5 / 5,0 | 3/5 | 1 | 7000200468 |
| **6366 - 30** | 4,0 / 7,5 | 6/10 | 1 | 7000203266 |
| **6366 - 36** | 6,3 / 10,0 | 6/10 | 1 | 7000203267 |
| **6366 - 42** | 8,0 / 12,5 | 12/20 | 1 | 7000203268 |
| **6366 - 52** | 12,5 / 15,0 | 12/20 | 1 | 7000203269 |

# Halfen úchyty s objímkou

(HD)



## 6362

HD-závěs

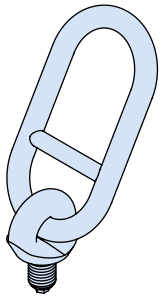

| artikl | závit | zatížení | balení [ks] | objednací číslo |
|---|---|---|---|---|
| Provedení: ocel, pozinkovaná | | | | |
| **6362 - 12** | Rd12 | 1,3 | 1 | 3000021760 |
| **6362 - 16** | Rd16 | 2,5 | 1 | 3000021761 |
| **6362 - 20** | Rd20 | 4,0 | 1 | 3000021762 |
| **6362 - 24** | Rd24 | 5,0 | 1 | 3000021763 |
| **6362 - 30** | Rd30 | 7,5 | 1 | 3000021764 |
| **6362 - 36** | Rd36 | 10,0 | 1 | 3000021765 |
| **6362 - 42** | Rd42 | 12,5 | 1 | 3000021766 |
| **6362 - 52** | Rd52 | 15,0 | 1 | 3000021767 |

Certifikát objednejte zároveň s výrobkem. Dodatečně nelze certifikát vystavit.

## 6367

HD-závěs s otočnou hlavou

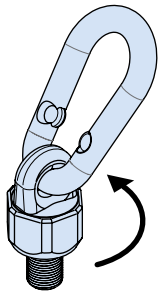

| artikl | závit | zatížení | balení [ks] | objednací číslo |
|---|---|---|---|---|
| Provedení: ocel, pozinkovaná | | | | |
| **6367 - 12** | Rd12 | 1,3 | 1 | 7000200480 |
| **6367 - 16** | Rd16 | 2,5 | 1 | 7000200481 |
| **6367 - 20** | Rd20 | 4,0 | 1 | 7000200482 |
| **6367 - 24** | Rd24 | 5,0 | 1 | 7000200483 |
| **6367 - 30** | Rd30 | 7,5 | 1 | 7000200484 |
| **6367 - 36** | Rd36 | 10,0 | 1 | 7000200485 |
| **6367 - 42** | Rd42 | 12,5 | 1 | 7000200486 |
| **6367 - 52** | Rd52 | 15,0 | 1 | 7000200487 |
| **6367 - 64** | Rd64 | 25,0 | 1 | 7000203270 |

Certifikát objednejte zároveň s výrobkem. Dodatečně nelze certifikát vystavit.

## 6377

HD-lanový závěs s kloubem

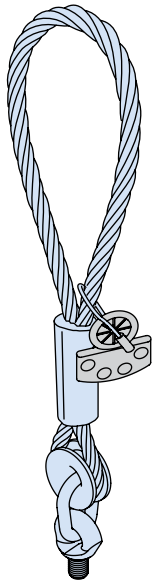

| artikl | závit | třída zatížení | barevné označení | balení [ks] | objednací číslo |
|---|---|---|---|---|---|
| Provedení: ocel, pozinkovaná | | | | | |
| **6377 - 12** | Rd12 | 1,3 | červená | 1 | 7000200469 |
| **6377 - 16** | Rd16 | 2,5 | světle šedá | 1 | 7000200470 |
| **6377 - 20** | Rd20 | 4,0 | zelená | 1 | 7000200471 |
| **6377 - 24** | Rd24 | 5,0 | modrá | 1 | 7000200472 |
| **6377 - 30** | Rd30 | 7,5 | fialová | 1 | 7000200473 |
| **6377 - 36** | Rd36 | 10,0 | oranžová | 1 | 7000200474 |
| **6377 - 42** | Rd42 | 12,5 | hnědá | 1 | 7000200475 |
| **6377 - 52** | Rd52 | 15,0 | černá | 1 | 7000200476 |

Certifikát objednejte zároveň s výrobkem. Dodatečně nelze certifikát vystavit.

# Halfen úchyty s objímkou

(HA)

## 6351

Kombi úchyt s nosičem dat

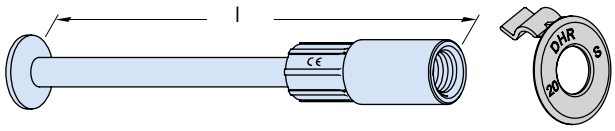


| artikl | zatížení | rozměr l [mm] | závit | balení [ks] | objednací číslo |
|---|---|---|---|---|---|
| Provedení: pouzdro: ocel, pozinkováno. Pata: ocel, válcovaná za studena | | | | | |
| 6351 - | 0,5 - | 100 | Rd12 | 160 | 1000201300 |
| 6351 - | 0,5 - | 150 | Rd12 | 100 | 1000201301 |
| 6351 - | 0,8 - | 70 | Rd14 | 160 | 1000201304 |
| 6351 - | 0,8 - | 105 | Rd14 | 160 | 1000201302 |
| 6351 - | 0,8 - | 155 | Rd14 | 100 | 1000201303 |
| 6351 - | 1,2 - | 77 | Rd16 | 80 | 1000201305 |
| 6351 - | 1,2 - | 130 | Rd16 | 80 | 1000201306 |
| 6351 - | 1,2 - | 175 | Rd16 | 40 | 1000201307 |
| 6351 - | 1,6 - | 90 | Rd18 | 40 | 1000201310 |
| 6351 - | 1,6 - | 150 | Rd18 | 40 | 1000201308 |
| 6351 - | 1,6 - | 225 | Rd18 | 40 | 1000201309 |
| 6351 - | 2,0 - | 183 | Rd20 | 40 | 1000201312 |
| 6351 - | 2,0 - | 250 | Rd20 | 20 | 1000201313 |
| 6351 - | 2,5 - | 200 | Rd24 | 20 | 1000201315 |
| 6351 - | 2,5 - | 275 | Rd24 | 20 | 1000201316 |
| 6351 - | 4,0 - | 275 | Rd30 | 20 | 1000201318 |
| 6351 - | 4,0 - | 345 | Rd30 | 20 | 1000201319 |
| 6351 - | 6,3 - | 334 | Rd36 | 1 | 1000201320 |
| 6351 - | 8,0 - | 385 | Rd42 | 1 | 1000201321 |
| 6351 - | 8,0 - | 500 | Rd42 | 1 | 1000204253 |
| 6351 - | 12,5 - | 550 | Rd52 | 1 | 1000201322 |
| Provedení: pouzdro: nerezová ocel A4, korozivzdorně utěsněno. Pata: ocel, válcovaná za studena | | | | | |
| 6351 - | 0,5 - | 70-A4 | Rd12 | 20 | 1000204254 |
| 6351 - | 0,5 - | 100-A4 | Rd12 | 20 | 1000201323 |
| 6351 - | 0,8 - | 70-A4 | Rd14 | 1 | 1000201333 |
| 6351 - | 0,8 - | 105-A4 | Rd14 | 1 | 1000201324 |
| 6351 - | 1,2 - | 77-A4 | Rd16 | 1 | 1000201325 |
| 6351 - | 1,2 - | 130-A4 | Rd16 | 1 | 1000201326 |
| 6351 - | 1,6 - | 90-A4 | Rd18 | 1 | 1000204256 |
| 6351 - | 1,6 - | 150-A4 | Rd18 | 1 | 1000201327 |
| 6351 - | 2,0 - | 183-A4 | Rd20 | 1 | 1000201328 |
| 6351 - | 2,5 - | 200-A4 | Rd24 | 1 | 1000201329 |
| 6351 - | 4,0 - | 275-A4 | Rd30 | 1 | 1000201330 |
| 6351 - | 6,3 - | 334-A4 | Rd36 | 1 | 1000201331 |
| 6351 - | 8,0 - | 385-A4 | Rd42 | 1 | 1000201332 |
| 6351 - | 12,5 - | 550-A4 | Rd52 | 1 | 1000204255 |

## 6319

Prutový úchyt s objímkou a nosičem dat

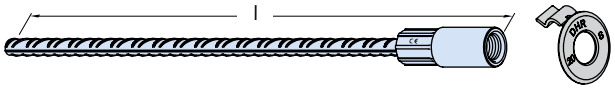


| artikl | zatížení | rozměr l [mm] | závit | balení [ks] | objednací číslo |
|---|---|---|---|---|---|
| Provedení: pouzdro: ocel, pozinkováno. Pata: ocel, válcovaná za studena | | | | | |
| 6319 - | 0,5 - | 190 | Rd12 | 100 | 1000201334 |
| 6319 - | 0,8 - | 230 | Rd14 | 40 | 1000201335 |
| 6319 - | 1,2 - | 270 | Rd16 | 40 | 1000201336 |
| 6319 - | 1,6 - | 350 | Rd18 | 40 | 1000201337 |
| 6319 - | 2,0 - | 350 | Rd20 | 40 | 1000201338 |
| 6319 - | 2,5 - | 400 | Rd24 | 20 | 1000201339 |
| 6319 - | 4,0 - | 540 | Rd30 | 20 | 1000201340 |
| 6319 - | 6,3 - | 670 | Rd36 | 1 | 1000201341 |
| 6319 - | 8,0 - | 780 | Rd42 | 1 | 1000201342 |
| 6319 - | 12,5 - | 1100 | Rd52 | 1 | 1000204257 |

Jiné délky na vyžádání. Minimální množství a dodací lhůty si ověřte před objednáním.
Pouzdro z nerezové oceli na vyžádání. Minimální množství a dodací lhůty si ověřte před objednáním.
Příslušenství (hřebíkový talíř, uzavírací zátka) → strany 189 - 192

## 6380

Korunový úchyt s nosičem dat

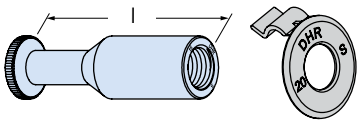


| artikl | zatížení | rozměr l [mm] | závit | balení [ks] | objednací číslo |
|---|---|---|---|---|---|
| Provedení: ocel, pozinkovaná | | | | | |
| 6380 - | 0,5 - | 60 | Rd12 | 300 | 60001299 |

## 6308

Krátký úchyt s nosičem dat

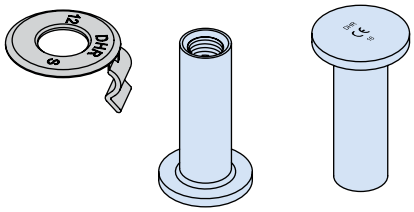


| artikl | zatížení | rozměr l [mm] | závit | balení [ks] | objednací číslo |
|---|---|---|---|---|---|
| Provedení: ocel, pozinkovaná | | | | | |
| 6308- | 0,5- | 50 | Rd12 | 300 | 7000200423 |
| Provedení: A4 dle tabulky, strana 15 | | | | | |
| 6308- | 0,5- | 50 | Rd12 | 1 | 7000203213 |

# Halfen úchyty s objímkou

(HA)



## 6372

Zvedací pouzdro s nosičem dat

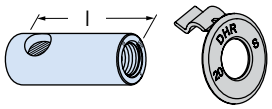


| artikl zatížení | rozměr l [mm] | závit | balení [ks] | objednací číslo |
|---|---|---|---|---|
| Provedení: ocel, pozinkovaná | | | | |
| 6372 - 0,5 - | 50 | Rd12 | 300 | 60001301 |
| 6372 - 0,8 - | 54 | Rd14 | 200 | 60001302 |
| 6372 - 1,2 - | 61 | Rd16 | 160 | 60001303 |
| 6372 - 1,6 - | 70 | Rd18 | 100 | 60001304 |
| 6372 - 2,0 - | 73 | Rd20 | 40 | 60001305 |
| 6372 - 2,5 - | 86 | Rd24 | 40 | 60001306 |
| 6372 - 4,0 - | 107 | Rd30 | 20 | 60001307 |
| 6372 - 6,3 - | 136 | Rd36 | 1 | 60001308 |
| Provedení: A4 dle tabulky, strana 15 | | | | |
| 6372 - 0,5 - A4 - | 50 | Rd12 | 300 | 60001309 |
| 6372 - 1,2 - A4 - | 61 | Rd16 | 160 | 60001310 |

## 6346

Závitový úchyt deskový s nosičem dat

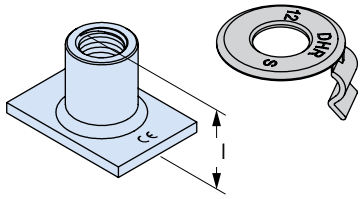


| artikl zatížení | rozměr l [mm] | závit | balení [ks] | objednací číslo |
|---|---|---|---|---|
| Provedení: ocel, pozinkovaná | | | | |
| 6346 - 0,5 - | 30 | Rd12 | 100 | 1000201343 |
| 6346 - 0,8 - | 33 | Rd14 | 100 | 1000201344 |
| 6346 - 1,2 - | 35 | Rd16 | 100 | 1000201345 |
| 6346 - 1,6 - | 44 | Rd18 | 40 | 1000204261 |
| 6346 - 2,0 - | 47 | Rd20 | 40 | 1000201346 |
| 6346 - 2,5 - | 54 | Rd24 | 40 | 1000201347 |
| 6346 - 4,0 - | 72 | Rd30 | 20 | 1000201348 |
| 6346 - 6,3 - | 84 | Rd36 | 1 | 1000201355 |
| Provedení: A4 dle tabulky, strana 15 | | | | |
| 6346 - 0,5 - A4 - | 30 | Rd12 | 100 | 1000201349 |
| 6346 - 0,8 - A4 - | 33 | Rd14 | 100 | 1000210795 |
| 6346 - 1,2 - A4 - | 35 | Rd16 | 100 | 1000201350 |
| 6346 - 1,6 - A4 - | 44 | Rd18 | 40 | 1000201351 |
| 6346 - 2,0 - A4 - | 47 | Rd20 | 40 | 1000201352 |
| 6346 - 2,5 - A4 - | 54 | Rd24 | 40 | 1000201353 |
| 6346 - 4,0 - A4 - | 72 | Rd30 | 20 | 1000201354 |
| 6346 - 6,3 - A4 - | 84 | Rd36 | 1 | 1000201356 |

## 6358

Kombinovaný talířek pro všechny závěsy Vhodný pro závity Rd a M

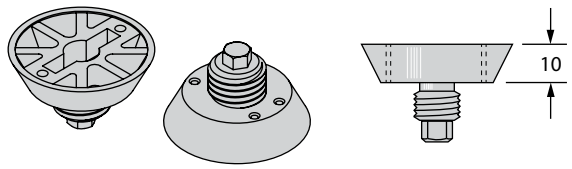


| artikl pro závity | barevné označení | vnější Ø [mm] | výška [mm] | balení [ks] | objednací číslo |
|---|---|---|---|---|---|
| Provedení: plast | | | | | |
| 6358 - 12 | červená | 40 | 10 | 100 | 7000200424 |
| 6358 - 14 | žlutá | 40 | 10 | 100 | 3000021693 |
| 6358 - 16 | světle šedá | 40 | 10 | 100 | 7000200425 |
| 6358 - 18 | růžová | 55 | 10 | 100 | 3000021694 |
| 6358 - 20 | zelená | 55 | 10 | 100 | 7000200426 |
| 6358 - 24 | modrá | 55 | 10 | 100 | 7000200427 |
| 6358 - 30 | fialová | 70 | 10 | 100 | 3000021695 |
| 6358 - 36 | oranžová | 70 | 10 | 100 | 3000021696 |
| 6358 - 42 | hnědá | 95 | 12 | 100 | 3000021697 |
| 6358 - 52 | černá | 95 | 12 | 100 | 3000021698 |

## 6357

Datový nosič pro prutový úchyt 6319, kombi úchyt 6351, korunový úchyt 6380 a zvedací pouzdro 6372 → strana 189

| artikl pro závity | barevné značení | balení [ks] | objednací číslo |
|---|---|---|---|
| Provedení: plast | | | |
| 6357 - 12 | růžová | 100 | 7000200435 |
| 6357 - 14 | žlutá | 100 | 7000200436 |
| 6357 - 16 | bílá | 100 | 7000200437 |
| 6357 - 18 | černá | 100 | 7000203219 |
| 6357 - 20 | světle zelená | 100 | 7000203220 |
| 6357 - 24 | světle modrá | 100 | 7000203221 |
| 6357 - 30 | lila | 100 | 7000203222 |
| 6357 - 36 | žlutá | 100 | 7000203223 |
| 6357 - 42 | světle hnědá | 100 | 7000203224 |
| 6357 - 52 | tmavě šedá | 100 | 7000203225 |

# Halfen úchyty s objímkou

(HA)

## TPA-S1

Upínací šroub

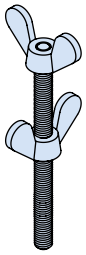

| artikl | pro třídu zatížení | balení [ks] | objednací číslo |
|---|---|---|---|
| Provedení: ocel | | | |
| **TPA- S1 - M8** | *1 | 10 | 1000202560 |
| **TPA- S1 - M12** | *3 | 10 | 1000200737 |
| **TPA- S1 - M16** | *4 | 10 | 4000200570 |

*1: M8 pro 6510-12, 6510-14, 6520-12, 6520-14, 6520-16
*3: M12 pro 6369-20, 6369-24, 6369-30, 6510-20, 6510-24, 6510-30, 6510-36, 6510-42, 6510-52, 6520-20, 6520-24, 6520-30, 6520-36, 6520-42, 6520-52
*4: M16 pro 6369-36, 6369-42, 6369-52, 6510-64

## 6510

Kombinovaný talířek pro všechny závěsy
Vhodné pro Rd a M závity

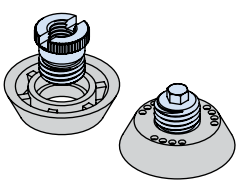

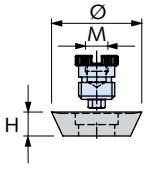


| artikl pro závity | vnější Ø [mm] | výška [mm] | barevné označení | balení [ks] | objednací číslo |
|---|---|---|---|---|---|
| Provedení: kroužek: plast. Závitová část: ocel | | | | | |
| **6510 - 12** | 40 | 10 | červená | 10 | 60001314 |
| **6510 - 16** | 40 | 10 | světle šedá | 10 | 60001315 |
| **6510 - 18** | 55 | 10 | černá | 10 | # |
| **6510 - 24** | 55 | 10 | modrá | 10 | 60001317 |
| **6510 - 30** | 70 | 10 | fialová | 10 | 60001318 |
| **6510 - 36** | 70 | 10 | oranžová | 10 | 60001319 |
| **6510 - 42** | 95 | 12 | hnědá | 10 | 60001320 |
| **6510 - 52** | 95 | 12 | černá | 10 | 60001321 |

## 6512

Výměnný kroužek pro 6510

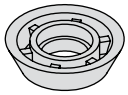

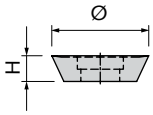


| artikl pro závity | vnější Ø [mm] | výška [mm] | barevné označení | balení [ks] | objednací číslo |
|---|---|---|---|---|---|
| Provedení: plast | | | | | |
| **6512 - 12** | 40 | 10 | červená | 10 | 7000200428 |
| **6512 - 14** | 40 | 10 | žlutá | 10 | 7000203215 |
| **6512 - 16** | 40 | 10 | světle šedá | 10 | 7000200429 |
| **6512 - 18** | 55 | 10 | černá | 10 | 7000203216 |
| **6512 - 20** | 55 | 10 | zelená | 10 | 7000200430 |
| **6512 - 24** | 55 | 10 | modrá | 10 | 7000200431 |
| **6512 - 30** | 70 | 10 | fialová | 10 | 7000200432 |
| **6512 - 36** | 70 | 10 | oranžová | 10 | 7000200433 |
| **6512 - 42** | 95 | 12 | hnědá | 10 | 7000200434 |
| **6512 - 52** | 95 | 12 | černá | 10 | 7000203217 |

## 6520

Kombinovaný talířek pro všechny závěsy
Vhodné pro Rd a M závity

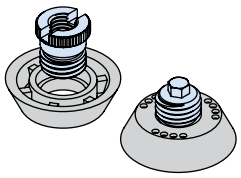

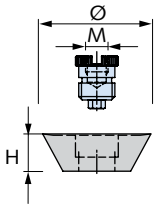


| artikl pro závity | vnější Ø [mm] | výška [mm] | barevné označení | balení [ks] | objednací číslo |
|---|---|---|---|---|---|
| Provedení: kroužek: plast. Závitová část: ocel | | | | | |
| **6520 - 12** | 50 | 20 | červená | 250 | 60001323 |
| **6520 - 16** | 50 | 20 | světle šedá | 250 | 60001324 |
| **6520 - 20** | 65 | 20 | zelená | 100 | 60001325 |
| **6520 - 24** | 65 | 20 | modrá | 100 | 60001326 |
| **6520 - 30** | 80 | 20 | fialová | 100 | 60001327 |
| **6520 - 36** | 80 | 20 | oranžová | 100 | 60001328 |
| **6520 - 42** | 105 | 20 | hnědá | 100 | 60001329 |
| **6520 - 52** | 105 | 20 | černá | 100 | 60001330 |

# Halfen úchyty s objímkou

(HA)



## 6522

výměnný kroužek samostatný

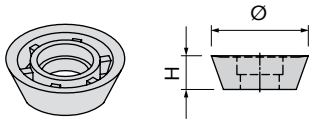


| artikl pro závity | vnější Ø [mm] | výška [mm] | barevné označení | balení [ks] | objednací číslo |
|---|---|---|---|---|---|
| Provedení: kroužek: plast. Závitová část: ocel | | | | | |
| 6522 - 12 | 50 | 20 | červená | 250 | 7000200451 |
| 6522 - 14 | 50 | 20 | žlutá | 250 | 7000200452 |
| 6522 - 16 | 50 | 20 | světle šedá | 250 | 7000200453 |
| 6522 - 18 | 65 | 20 | černá | 250 | 7000200454 |
| 6522 - 20 | 65 | 20 | zelená | 100 | 7000200455 |
| 6522 - 24 | 65 | 20 | modrá | 100 | 7000200456 |
| 6522 - 30 | 80 | 20 | fialová | 100 | 7000200457 |
| 6522 - 36 | 80 | 20 | oranžová | 100 | 7000200458 |
| 6522 - 42 | 105 | 20 | hnědá | 100 | 7000203250 |
| 6522 - 52 | 105 | 20 | černá | 100 | 7000203251 |

## 6366

Adaptér pro univerzální kulovou spojku 6102 ve spojení s úchyty s objímkou všech variant.

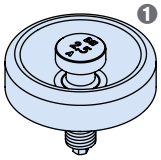


1 Vhodné pro talířky h = 10 mm

| artikl pro závit | zatížení | pro univerzální hlavu typ | balení [ks] | objednací číslo |
|---|---|---|---|---|
| Provedení: ocel | | | | |
| 6366 - 12 | 0,5 / 1,3 | 1/1,3 | 1 | 7000203264 |
| 6366 - 16 | 1,2 / 2,5 | 1,5/2,5 | 1 | 7000203265 |
| 6366 - 20 | 2,0 / 4,0 | 3/5 | 1 | 7000200467 |
| 6366 - 24 | 2,5 / 5,0 | 3/5 | 1 | 7000200468 |
| 6366 - 30 | 4,0 / 7,5 | 6/10 | 1 | 7000203266 |
| 6366 - 36 | 6,3 / 10,0 | 6/10 | 1 | 7000203267 |
| 6366 - 42 | 8,0 / 12,5 | 12/20 | 1 | 7000203268 |
| 6366 - 52 | 12,5 / 15,0 | 12/20 | 1 | 7000203269 |

## 6306

Talířek pro nalepení kotevních pouzder na bednění.
Vhodné pro Rd a M závity.
Poznámka: Pouze pro použití s lanovou smyčkou 6311 do 45°.

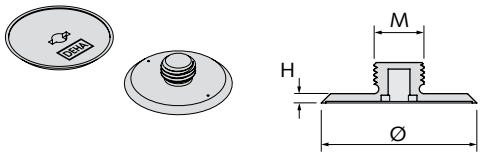


| artikl pro závit | vnější Ø [mm] | výška [mm] | balení [ks] | objednací číslo |
|---|---|---|---|---|
| Provedení: guma | | | | |
| 6306 - 12 | 50 | 3 | 500 | 3000024643 |
| 6306 - 16 | 50 | 3 | 500 | 3000021699 |
| 6306 - 20 | 50 | 3 | 500 | 3000022744 |
| 6306 - 24 | 50 | 3 | 500 | 3000024644 |

## 6315

Zátka pro prutový úchyt s objímkou 6319, kombi úchyt 6351, korunový úchyt 6380, deskový úchyt 6346 a zvedací pouzdra 6372 → strany 188, 189

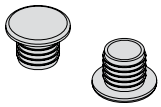

| artikl pro závit | barevné označení | balení [ks] | objednací číslo |
|---|---|---|---|
| Provedení: plast | | | |
| 6315 - 12 | šedo-modrá | 100 | 3000021707 |
| 6315 - 14 | bezbarvý | 100 | 3000021708 |
| 6315 - 16 | šedo-modrá | 100 | 3000021709 |
| 6315 - 18 | bezbarvý | 100 | 3000021710 |
| 6315 - 20 | šedo-modrá | 100 | 3000021711 |
| 6315 - 24 | šedo-modrá | 100 | 3000021712 |
| 6315 - 30 | šedo-modrá | 100 | 3000021713 |
| 6315 - 36 | šedo-modrá | 100 | 3000021714 |
| 6315 - 42 | bezbarvý | 100 | 3000021715 |
| 6315 - 52 | bezbarvý | 100 | 3000024649 |

# Halfen úchyty s objímkou

(HA)

## 6359

Zátka pro prutový úchyt s objímkou 6319, kombi úchyt 6351, korunový úchyt 6380 a zvedací pouzdro 6372 → strany 182, 183

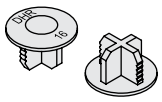

| artikl pro závit | barevné označení | balení [ks] | objednací číslo |
|---|---|---|---|
| Provedení: plast | | | |
| 6359 - 12 | červená | 100 | 3000021700 |
| 6359 - 14 | žlutá | 100 | 3000021701 |
| 6359 - 16 | světle šedá | 100 | 3000021702 |
| 6359 - 18 | černá | 100 | 3000021703 |
| 6359 - 20 | zelená | 100 | 7000200438 |
| 6359 - 24 | modrá | 100 | 3000021704 |
| 6359 - 30 | fialová | 100 | 3000021705 |
| 6359 - 36 | oranžová | 100 | 3000021706 |
| 6359 - 42 | hnědá | 100 | 7000200439 |
| 6359 - 52 | černá | 100 | 3000024648 |

## 6377 / 6313

Halfen Deha perfekt hlava

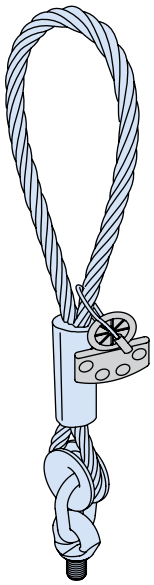

| artikl | závit | zatížení | barevné označení | balení [ks] | objednací číslo |
|---|---|---|---|---|---|
| Provedení: ocel, pozinkovaná | | | | | |
| 6377 - 12 | Rd12 | 0,5 | červená | 1 | 7000200469 |
| 6313 - 14 | Rd14 | 0,8 | žlutá | 1 | 7000200465 |
| 6377 - 16 | Rd16 | 1,2 | světle šedá | 1 | 7000200470 |
| 6313 - 18 | Rd18 | 1,6 | černá | 1 | 7000200466 |
| 6377 - 20 | Rd20 | 2,0 | zelená | 1 | 7000200471 |
| 6377 - 24 | Rd24 | 2,5 | modrá | 1 | 7000200472 |
| 6377 - 30 | Rd30 | 4,0 | fialová | 1 | 7000200473 |
| 6377 - 36 | Rd36 | 6,3 | oranžová | 1 | 7000200474 |
| 6377 - 42 | Rd42 | 8,0 | hnědá | 1 | 7000200475 |
| 6377 - 52 | Rd52 | 12,5 | černá | 1 | 7000200476 |

Certifikát objednejte zároveň s výrobkem. Dodatečně nelze certifikát vystavit.

## 6311

Lanový závěs pro prutový úchyt s objímkou 6319, kombi úchyt 6351, korunový úchyt 6380, deskový úchyt 6346 a zvedací pouzdro 6372 s Rd závitem → strany 182, 183

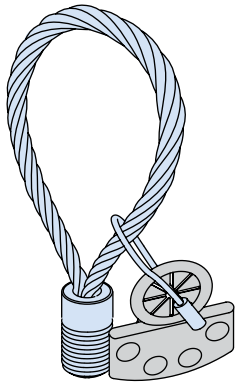

| artikl | závit | zatížení | barevné označení | balení [ks] | objednací číslo |
|---|---|---|---|---|---|
| Provedení: ocel, pozinkovaná | | | | | |
| 6311 - 12 | Rd12 | 0,5 | růžová | 10 | 7000200459 |
| 6311 - 14 | Rd14 | 0,8 | žlutá | 10 | 3000021734 |
| 6311 - 16 | Rd16 | 1,2 | bílá | 10 | 7000200460 |
| 6311 - 18 | Rd18 | 1,6 | černá | 10 | 3000021735 |
| 6311 - 20 | Rd20 | 2,0 | světle zelená | 10 | 7000200461 |
| 6311 - 24 | Rd24 | 2,5 | světle modrá | 10 | 7000200462 |
| 6311 - 30 | Rd30 | 4,0 | lila | 1 | 7000200463 |
| 6311 - 36 | Rd36 | 6,3 | žlutá | 1 | 3000021736 |
| 6311 - 42 | Rd42 | 8,0 | světle hnědá | 1 | 3000021737 |
| 6311 - 52 | Rd52 | 12,5 | tmavě šedá | 1 | 3000021738 |

## 6367

HD-závěs s otočnou hlavou

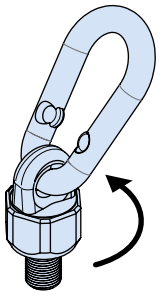

| artikl | závit | zatížení | balení [ks] | objednací číslo |
|---|---|---|---|---|
| Provedení: ocel, pozinkovaná | | | | |
| 6367 - 12 | Rd12 | 1,3 | 1 | 7000200480 |
| 6367 - 16 | Rd16 | 2,5 | 1 | 7000200481 |
| 6367 - 20 | Rd20 | 4,0 | 1 | 7000200482 |
| 6367 - 24 | Rd24 | 5,0 | 1 | 7000200483 |
| 6367 - 30 | Rd30 | 7,5 | 1 | 7000200484 |
| 6367 - 36 | Rd36 | 10,0 | 1 | 7000200485 |
| 6367 - 42 | Rd42 | 12,5 | 1 | 7000200486 |
| 6367 - 52 | Rd52 | 15,0 | 1 | 7000200487 |

Certifikát objednejte zároveň s výrobkem. Dodatečně nelze certifikát vystavit.

# Halfen úchyty s objímkou

(HA)



## 6325

Lanová smyčka

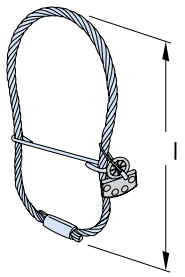


| artikl zatížení | délka l [mm] | barevné označení | balení [ks] | objednací číslo |
|---|---|---|---|---|
| Provedení: ocel | | | | |
| **6325- 0,8** | 205 | žlutá | 1 | 3000021748 |
| **6325- 1,2** | 225 | bílá | 1 | 3000021749 |
| **6325- 1,6** | 235 | černá | 1 | 3000024667 |
| **6325- 2,0** | 280 | světle zelená | 1 | 3000021750 |
| **6325- 2,5** | 315 | světle modrá | 1 | 3000021751 |
| **6325- 4,0** | 340 | lila | 1 | 3000021752 |
| **6325- 5,2** | 360 | světle šedá | 1 | 3000026605 |
| **6325- 6,3** | 390 | žlutá | 1 | 3000021753 |
| **6325- 8,0** | 440 | světle hnědá | 1 | 3000021754 |
| **6325- 10,0** | 525 | oranžová | 1 | 3000021755 |
| **6325- 12,5** | 590 | tmavě šedá | 1 | 3000021756 |
| **6325- 16,0** | 670 | fialová | 1 | 3000021757 |
| **6325- 20,0** | 750 | hnědá | 1 | 3000021758 |
| **6325- 25,0** | 850 | zelená | 1 | 3000021759 |
| **6325- 28,0** | 850 | kobaltově modrá | 1 | 3000026606 |
| **6325- 32,0** | 870 | kobaltově modrá | 1 | 3000026557 |
| **6325- 37,0 *** | 950 | kobaltově modrá | 1 | 3000026607 |
| **6325- 42,0 *** | 1000 | kobaltově modrá | 1 | 3000026608 |
| **6325- 47,0 *** | 1100 | kobaltově modrá | 1 | 3000026558 |
| **6325- 52,0 *** | 1200 | kobaltově modrá | 1 | 3000026609 |
| **6325- 57,0 *** | 1350 | kobaltově modrá | 1 | 3000026610 |
| **6325- 65,0 *** | 1430 | kobaltově modrá | 1 | 3000026559 |

* = na vyžádání, minimální množství a dodací lhůtu ověřte před objednáním

## 6311 M

Lanový závěs pro metrický závit

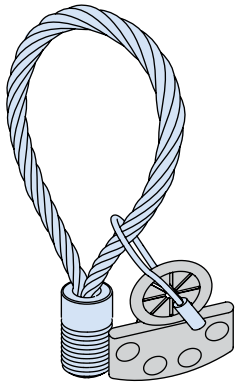

| artikl závit | zatížení | barevné označení | balení [ks] | objednací číslo |
|---|---|---|---|---|
| Provedení: ocel, pozinkovaná | | | | |
| **6311 - M12** | 0,5 | růžová | 10 | 3000021739 |
| **6311 - M14** | 0,8 | žlutá | 10 | 3000021740 |
| **6311 - M16** | 1,2 | bílá | 10 | 3000021741 |
| **6311 - M18** | 1,6 | černá | 10 | 3000021742 |
| **6311 - M20** | 2,0 | světle zelená | 10 | 7000200464 |
| **6311 - M24** | 2,5 | světle modrá | 10 | 3000021743 |
| **6311 - M30** | 4,0 | lila | 2 | 3000021744 |

# Fasádní systémy

## Betonové fasády

EN 1090

Systém kotev pro fasádní panely SL30 | Kotvy pro fasádní panely

### Výhody

- Nastavitelné ve všech směrech
- Jednoduchá a rychlá montáž
- Jednoduchý dimenzační software
- Široký sortiment typů i pro velké vzdálenosti stěn a vysoká zatížení
- Velmi široký program příslušenství
- Stavebně schváleno
- Vhodné také pro tenké velkoformátové betonové fasádní panely (SL30)

Horizontální kotvy

### Výhody

- Široká produktová paleta
- K dispozici různé varianty
- Lze jednoduše instalovat
- Nastavitelné
- Možnost různých vzdáleností stěn

Deskové úhelníkové kotvy

### Výhody

- Upevnění pro úhlové desky
- Estetické zakončení budovy
- Bezpečná montáž
- Trojrozměrně nastavitelný

# Fasádní systémy

## Betonové fasády

EN 1090

Kotvy pro parapetní panely

### Výhody

- Ekonomické použití díky 8 různým velikostem profilů
- Vysoká ochrana proti korozi díky provedení z nerezové oceli
- Pevné spojení bez dalších prvků
- Rychlá montáž – snadné nastavení
- Vysoká nosnost díky použití vysoce kvalitní nerezové oceli Lean Duplex
- Jednoduchý dimenzační software
- Nastavitelné ve všech směrech
- Typově testováno

# Fasádní systémy

## Betonové fasády

EN 1090

Drátové spony

### Výhody

- Lehká a rychlá montáž v prefabrikaci
- Ekonomicky použitelný i při velmi silných izolačních vrstvách
- Malý vliv na tepelný prostup
- Možné kombinovat systémy SPA a FA
- Jednoduchý dimenzační software s rozhraním DICAD 3D
- Stavebně schváleno

EN 1090

Ploché kotvy

### Výhody

- Rychlá instalace
- Přenos vysokých sil
- Vhodné i pro velké rozměry prvků
- Možné kombinovat systémy SPA a FA
- Jednoduchý dimenzační software s rozhraním DICAD 3D
- Stavebně schváleno

Sendvičové kotvy

### Výhody

**SPA-Flex**

- Není potřeba žádných dalších kotevních prvků
- Není nutné upevnění na výztuž
- Řezání tepelné izolace není nutné
- Úspora místa a nákladů díky menší skladovací ploše
- Stavebně schváleno (DIBt) Z-21.8-1926)

**Thermomass (GFK sendvičové kotvy)**

- Vynikající energetická účinnost
- Jednoznačná identifikace kotvy pomocí barevného označení
- Snadná a časově úsporná instalace
- Kotva nemusí být upevněna na výztuž desky
- Stavebně schváleno (Z-21.8-2108)
- MST: Není nutné předvrtání izolace
- MST: Montážní pomůcka je součástí dodávky

# Fasádní systémy

## Cihelné fasády

Konzolové kotvy

### Výhody

- Stavebně schválená konzolová hlava
- Typově testovaná konzola
- Označení CE dle EN 845-1
- Tři stupně zatížení: 4,0 kN, 8,0 kN, 12,0 kN
- Plynulé nastavení ve vertikálním směru +/- 20 mm
- Nerezová ocel Lean Duplex v CRC III
- Energeticky úsporný snížený tepelný prostup
- Snadná manipulace na stavbě

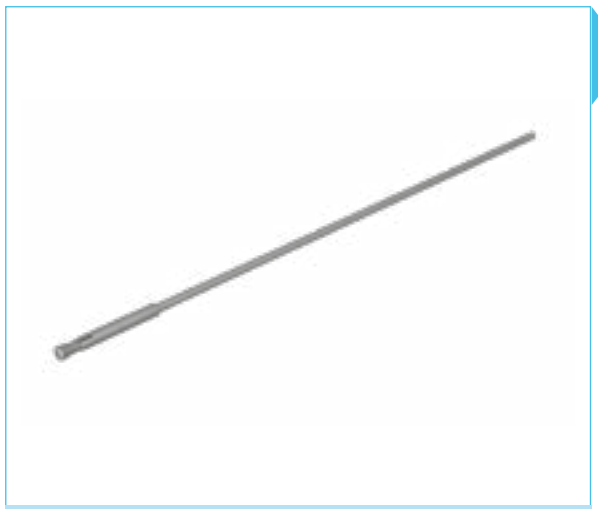

Spony pro vzduchovou mezeru

### Výhody

- Stavebně schváleno
- CE certifikace
- Materiál: nerezová ocel
- Možnost velkých vyložených konstrukcí
- Jednoduchá a rychlá montáž

Lešeňová kotva

### Výhody

- Dimenzování podle DIN EN 12811-1
- Materiál základního tělesa: nerezová ocel
- Základní těleso zůstává ve fasádě neviditelné a může být později, např. při rekonstrukci, znovu použito pro kotvení lešení
- Jednoduchá a rychlá montáž, ihned zatížitelná

# Fasádní systémy

Obecné pokyny a vysvětlivky

## Objednávky

**Příklad objednávky schéma A**

| produktová skupina | typ | stupeň zatížení [kN] | vyložení K [mm] |
|---|---|---|---|
| MK6- | E-N- | 8,0- | 210 |
| MK6- | E-T- | 8,0- | 210 |
| MK6- | F-N- | 12,0- | 190 |

**Příklad objednávky schéma B**

| produktová skupina | typ | stupeň zatížení [kN] | vyložení K [mm] | charakteristické rozměry [mm] |
|---|---|---|---|---|
| MK6- | E-NV- | 12,0- | 250 | v=60 |
| MK6- | E-TV- | 12,0- | 250 | v=80 |
| MK6- | F-NV- | 12,0- | 250 | v=80 |
| MK6- | K-N- | 8,0- | 210 | L=x / L2=x |
| MK6- | K-N- | 4,0- | 190 | L=x / L2=x |
| MK6- | K-NV- | 8,0- | 210 | L=x / L2=x |
| MK6- | K-NV- | 8,0- | 230 | L=x / L2=x |
| HW | 90x60x4- | | | L=1450 |
| KW | | 3,2- | 100 | L=750 |

## Technika

Další podrobnosti o našich fasádních produktech najdete v našich katalozích a na www.halfen.cz.

# Halfen systém kotev pro fasádní panely SL30



## FPA-3-SL30

Halfen kotevní systém pro tenké betonové fasádní desky

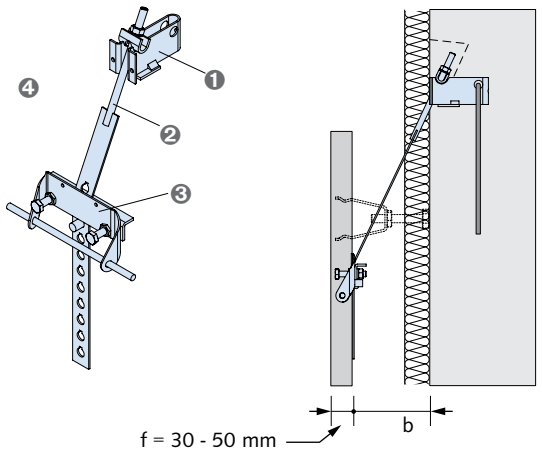


❶ FPA-3-R: (hrubá část) nosné rameno a těleso výřezu
❷ FPA-3-M: (montážní díl) děrovaný pás s kyvným čepem, maticí, zajišťovacím čepem
❸ FPA-E-SL30: (prefa díl) tvarový díl s přesměrovacím úhlem a tělesem výřezu
❹ FPA-3-G-SL30: Sada sestávající z hrubé části, montážního dílu a vestavného dílu; objednávejte prosím jednotlivě zvlášť

| artikl / stupeň zatížení [kN] | vzdálenost stěn b od/ do [mm] | délka děrovaného pásu | objednací číslo |
|---|---|---|---|
| Provedení: A4/L4 dle tabulky, strana 15 | | | |
| **FPA - 3 - R = hrubá část** | | | |
| **FPA - 3 - R - 5,0** | | | 60000639 |
| **FPA - 3 - M = montážní díl ①** | | | |
| **FPA - 3 - M - 5,0 -** | **60/120** | **- (M)** | 60000789 |
| **FPA - 3 - M - 5,0 -** | **130/210** | **- (L)** | 60000790 |
| **FPA - 3 - M - 5,0 -** | **220/300** | **- (XL)** | 60000802 |
| **FPA - 3 - E - SL30 = prefa díl** | | | |
| **FPA - E - SL30 - 5,0** | | | 4000200084 |
| ① Montážní díly pro větší vzdálenosti stěn na vyžádání | | | |

## FPA-5-SL30

Halfen kotevní systém pro tenké betonové fasádní desky

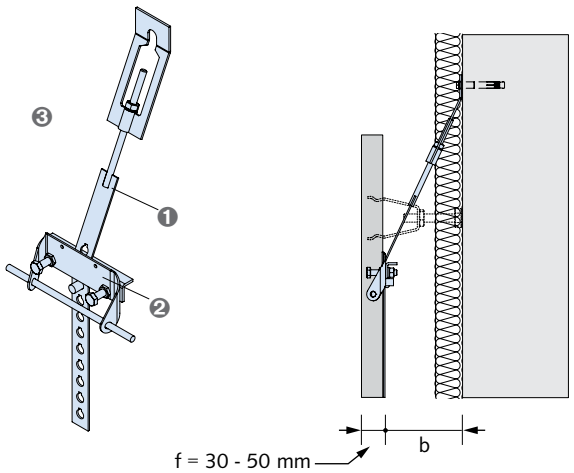


❶ FPA-5-M: (montážní díl) děrovaný pás s maticí, podložkou U, zajišťovacím čepem a třmenem
❷ FPA-E-SL30: (prefa díl) tvarový díl s přesměrovacím úhlem a tělesem výřezu
❸ FPA-5-G-SL30: Sada sestávající z montážního dílu a vestavného dílu; objednávejte prosím jednotlivě zvlášť

| artikl / stupeň zatížení [kN] | vzdálenost stěn b od/ do [mm] | délka děrovaného pásu | objednací číslo |
|---|---|---|---|
| Provedení: A4/L4 dle tabulky, strana 15 | | | |
| **FPA - 5 - M = montážní díl ①** | | | |
| **FPA - 5 - M - 5,0 -** | **60/90** | **- (S)** | 60000647 |
| **FPA - 5 - M - 5,0 -** | **100/170** | **- (M)** | 60000648 |
| **FPA - 5 - M - 5,0 -** | **180/260** | **- (L)** | 60000649 |
| **FPA - 5 - M - 5,0 -** | **270/350** | **- (XL)** | 60000671 |
| **FPA - 5 - E - SL30 = prefa díl** | | | |
| **FPA - E - SL30 - 5,0** | | | 4000200084 |
| ① Montážní díly pro větší vzdálenosti stěn na vyžádání | | | |

# Halfen systém kotev pro fasádní panely SL30

## FPA-5Z-SL30

Halfen kotevní systém pro tenké betonové fasádní desky s dvoubodovým zavěšením

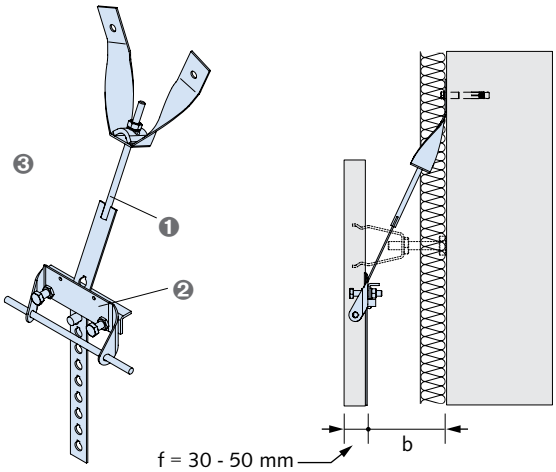


❶ FPA-5Z-M: (montážní díl) děrovaný pás s maticí, podložkou U, zajišťovacím čepem a dvoubodovým zavěšením
❷ FPA-E-SL30: (prefa díl) tvarový díl s přesměrovacím úhlem a tělesem výřezu
❸ FPA-5Z-G-SL30: Sada sestávající z montážního dílu a vestavného dílu; objednávejte prosím jednotlivě zvlášť

| artikl | stupeň zatížení [kN] | vzdálenost stěn b od/ do [mm] | délka děrovaného pásu | objednací číslo |
|---|---|---|---|---|
| Provedení: A4/L4 dle tabulky, strana 15 | | | | |
| **FPA - 5Z - M = montážní díl ①** | | | | |
| **FPA - 5Z -** | **M - 5,0 -** | **60/90** | **- (S)** | 60000727 |
| **FPA - 5Z -** | **M - 5,0 -** | **100/170** | **- (M)** | 60000728 |
| **FPA - 5Z -** | **M - 5,0 -** | **180/260** | **- (L)** | 60000729 |
| **FPA - 5Z -** | **M - 5,0 -** | **270/350** | **- (XL)** | 60000751 |
| **FPA - 5Z - E - SL30 = prefa díl** | | | | |
| **FPA -** | **E - SL30 - 5,0** | | | 4000200084 |

① Montážní díly pro větší vzdálenosti stěn na vyžádání

## FPA-5A-SL30

Halfen kotevní systém pro tenké betonové fasádní desky atikové provedení

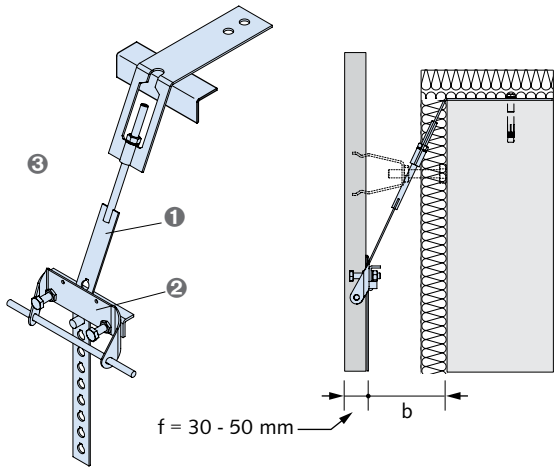


❶ FPA-5A-M: (montážní díl) děrovaný pás s maticí, podložkou U, zajišťovacím čepem, třmenem a ochranným rohem (volně)
❷ FPA-E-SL30: (prefa díl) tvarový díl s přesměrovacím úhlem a tělesem výřezu
❸ FPA-5A-G-SL30: Sada sestávající z montážního dílu a vestavného dílu; objednávejte prosím jednotlivě zvlášť

| artikl | stupeň zatížení [kN] | vzdálenost stěn b od/do [mm] | délka děrovaného pásu | objednací číslo |
|---|---|---|---|---|
| Provedení: A4/L4 dle tabulky, strana 15 | | | | |
| **FPA - 5A - M = montážní díl ①** | | | | |
| **FPA - 5A -** | **M - 5,0 -** | **60/90** | **- (S)** | 60000679 |
| **FPA - 5A -** | **M - 5,0 -** | **100/170** | **- (M)** | 60000680 |
| **FPA - 5A -** | **M - 5,0 -** | **180/260** | **- (L)** | 60000681 |
| **FPA - 5A -** | **M - 5,0 -** | **270/350** | **- (XL)** | 60000697 |
| **FPA - 5A - E - SL30 = prefa díl** | | | | |
| **FPA -** | **E - SL30 - 5,0** | | | 4000200084 |

① Montážní díly pro větší vzdálenosti stěn na vyžádání

# Halfen systém kotev pro fasádní panely SL30



## FPA-5AZ-SL30

Halfen kotevní systém pro tenké betonové fasádní desky atikové provedení s dvoubodovým zavěšením

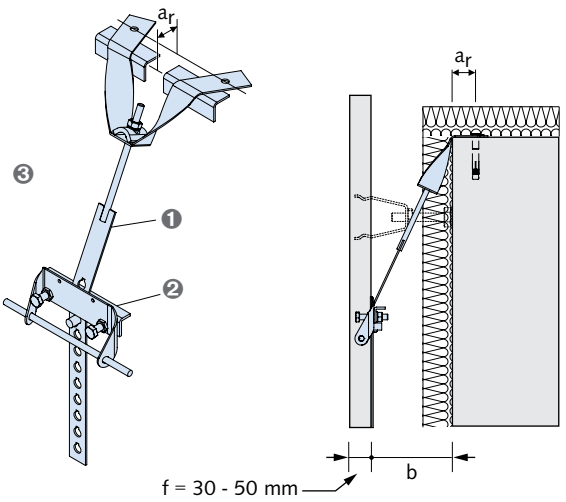


❶ FPA-5AZ-M: (montážní díl) děrovaný pásek s maticí, podložkou ve tvaru U, zajišťovacím čepem, dvoubodovým závěsem a 2 ochrannými rohovými úhelníky (volně)
❷ FPA-E-SL30: (prefa díl) tvarový díl s přesměrovacím úhlem a tělesem výřezu
❸ FPA-5AZ-G-SL30: sada sestávající z montážního dílu a prefa dílu; prosím objednávejte samostatně

| artikl<br>stupeň zatížení [kN] | vzdálenost stěn b od/do [mm] | délka děrovaného pásu | $a_r$ ① ② | objednací číslo |
|---|---|---|---|---|
| Provedení: A4/L4 dle tabulky, strana 15 | | | | |
| **FPA - 5AZ - M = montážní díl ③** | | | | |
| **FPA - 5AZ - M - 5,0 -** | **60/90** | **- (S)** | **$a_r$ ≤ 100** | 60000759 |
| **FPA - 5AZ - M - 5,0 -** | **100/170** | **- (M)** | **$a_r$ ≤ 100** | 60000760 |
| **FPA - 5AZ - M - 5,0 -** | **180/260** | **- (L)** | **$a_r$ ≤ 100** | 60000761 |
| **FPA - 5AZ - E - SL30 = prefa díl** | | | | |
| **FPA - E - SL30 - 5,0** | | | | 4000200084 |

① rozměr $a_r$ prosím uveďte při objednávce
② Větší rozměry $a_r$ na vyžádání
③ Montážní díly pro větší vzdálenosti od stěny na vyžádání

## FPA-5S-SL30

Halfen kotevní systém pro tenké betonové fasádní desky

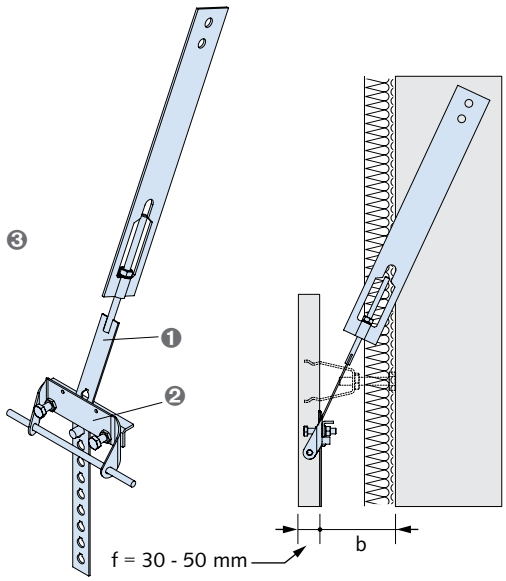


❶ FPA-5S-M: (montážní díl) děrovaný pásek s maticí, podložkou ve tvaru U, zajišťovacím čepem a třmenem
❷ FPA-E-SL30: (prefa díl) tvarový díl s přesměrovacím úhlem a tělesem výřezu
❸ FPA-5S-G-SL30: sada sestávající z montážního dílu a prefa dílu; prosím objednávejte samostatně

| artikl<br>stupeň zatížení [kN] | vzdálenost stěn b od/do [mm] | délka děrovaného pásu | objednací číslo |
|---|---|---|---|
| Provedení: A4/L4 dle tabulky, strana 15 | | | |
| **FPA - 5S - M = montážní díl ①** | | | |
| **FPA - 5S - M - 5,0 -** | **60/90** | **- (S)** | 60000703 |
| **FPA - 5S - M - 5,0 -** | **100/170** | **- (M)** | 60000704 |
| **FPA - 5S - M - 5,0 -** | **180/260** | **- (L)** | 60000705 |
| **FPA - 5S - M - 5,0 -** | **270/350** | **- (XL)** | 60000706 |
| **FPA - 5S - E - SL30 = prefa díl** | | | |
| **FPA - E - SL30 - 5,0** | | | 4000200084 |

① Montážní díly pro větší vzdálenosti stěn na vyžádání

# Halfen systém kotev pro fasádní panely SL30

## DS 3-SL30

Halfen tahová/tlačná pouzdra pro zabetonování do tenkých betonových fasádních panelů
schváleno stavebním dozorem

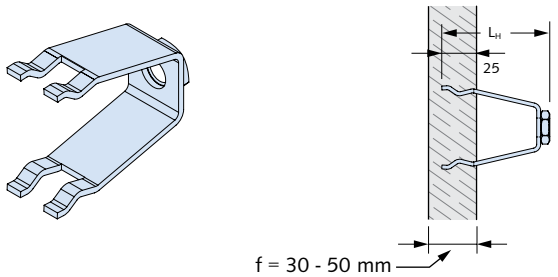


| artikl | délka pouzdra $L_H$ [mm] | hloubka zabetonování [mm] | objednací číslo |
|---|---|---|---|
| Provedení: A4/L4 dle tabulky, strana 15 | | | |
| **DS 3 - SL30 - M12 - A4** | 80 | 25 | 4000200092 |

## DS 1

Halfen tlačný šroub typově ověřený

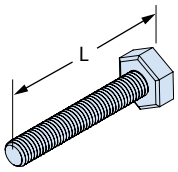


| artikl Ø x L [mm] | vhodné pro DS 13-SL30 b [mm] ① | objednací číslo |
|---|---|---|
| Provedení: A4 dle tabulky, strana 15 | | |
| **DS 1 - M12 x 52 - A4** | 80 | 4000200715 |
| **DS 1 - M12 x 72 - A4** | 100 | 4000002242 |
| **DS 1 - M12 x 92 - A4** | 120 | 4000002243 |
| **DS 1 - M12 x 112 - A4** | 140 | 4000002244 |
| **DS 1 - M12 x 132 - A4** | 160 | 4000002245 |
| **DS 1 - M12 x 152 - A4** | 180 | 4000002246 |
| **DS 1 - M12 x 172 - A4** | 200 | 4000002247 |
| **DS 1 - M12 x 192 - A4** | 220 | 4000002248 |
| **DS 1 - M12 x 212 - A4** | 240 | 4000002249 |
| **DS 1 - M12 x 232 - A4** | 260 | 4000002250 |
| **DS 1 - M12 x 252 - A4** | 280 | 4000002251 |

① Tlačné šrouby pro větší vzdálenosti od stěny na vyžádání

## DS 13-SL30

Halfen tlačný šroub s tahovým/tlačným pouzdrem sestávající z: DS 1 a DS 3-SL30
DS 1 - typově ověřený
DS 3-SL30 - schváleno stavebním dozorem

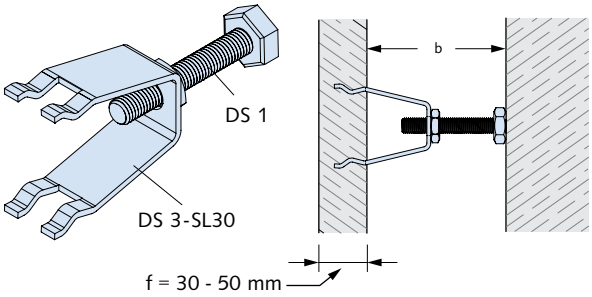


| artikl | závit M | vzdálenost stěn b [mm] ① | objednací číslo |
|---|---|---|---|
| Provedení: A4/L4 dle tabulky, strana 15 | | | |
| **DS 13 - SL30 -** | 12 - | 80 - A4 | 60000868 |
| **DS 13 - SL30 -** | 12 - | 100 - A4 | 60000869 |
| **DS 13 - SL30 -** | 12 - | 120 - A4 | 60000870 |
| **DS 13 - SL30 -** | 12 - | 140 - A4 | 60000871 |
| **DS 13 - SL30 -** | 12 - | 160 - A4 | 60000872 |
| **DS 13 - SL30 -** | 12 - | 200 - A4 | 60000873 |
| **DS 13 - SL30 -** | 12 - | 220 - A4 | 60000874 |
| **DS 13 - SL30 -** | 12 - | 280 - A4 | 60002845 |

① Tlačné šrouby pro větší vzdálenosti od stěny na vyžádání

# Halfen systém kotev pro fasádní panely SL30



## HFV-SL30

Spojovací prvek pro tenké betonové fasádní panely, horní a dolní díl je totožný

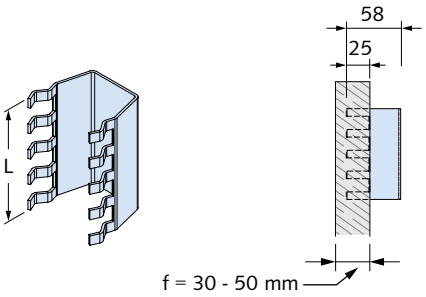


| artikl | délka L [mm] | hloubka zapuštění [mm] | objednací číslo |
|---|---|---|---|
| Provedení: A4/L4 dle tabulky, strana 15 | | | |
| **HFV-SL30 - A4** | 96 | 25 | 1000200849 |

## HFV-Z-SL30-Sada

Sada příslušenství pro HFV-SL30 obsahuje: 1x krytka nahoře (s vodicí pouzdrem), 1x krytka dole, 4x montážní pomůcka

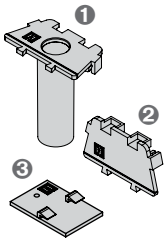


1 HFV-O-SL30
2 HFV-U-SL30
3 HFV-M2-SL30

| artikl | objednací číslo |
|---|---|
| Provedení: plast | |
| **HFV-Z-SL30-Sada** | 60000986 |
| **Jednotlivé komponenty** | |
| **HFV-O-SL30** | 7000201595 |
| **HFV-U-SL30** | 7000201596 |
| **HFV-M2-SL30** | 7000201597 * |

* Vždy objednávejte v párech.

## HFV-3-SL30

Volný trn

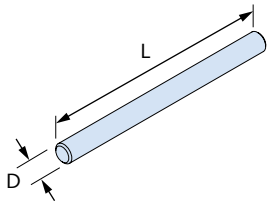


| artikl<br>stupeň zatížení [kN] | L [mm] | D [mm] | objednací číslo |
|---|---|---|---|
| Provedení: A4/L4 dle tabulky, strana 15 | | | |
| **HFV-3- 2,5 - A4** | 200 | 16 | 1000005068 |

## 6350 - SL30

HD-prutová kotva-SL30 s nosičem dat

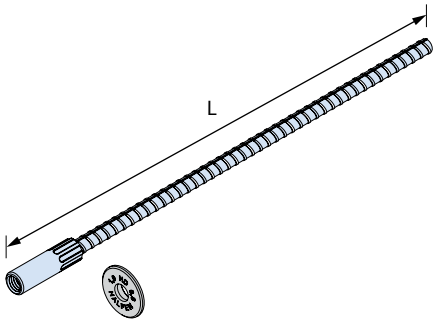


| artikl<br>L [mm] | závit | balení [ks] | objednací číslo |
|---|---|---|---|
| Provedení: pouzdro a patka A4/L4 dle tabulky, strana 15 | | | |
| **6350 - 0,8 - 300 - SL30** | M10 | 1 | 1000201450 |

Jiné délky na vyžádání
Minimální množství a dodací lhůty si vyžádejte před objednáním

## 6318

Dvojitá otočná kruhová spojka

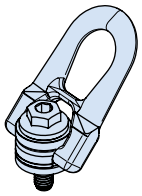

| artikl | závit | třída zatížení | balení [ks] | objednací číslo |
|---|---|---|---|---|
| Provedení: ocel, pozinkovaná | | | | |
| **6318 - 0,8 DSR** | M10 | 0,8 | 1 | 7000200488 |

Při požadavku na certifikát objednejte zároveň se zbožím.
Dodatečně nelze certifikát vystavit.

# Halfen kotva pro fasádní panely

## FPA-3

Halfen kotevní prvek pro fasádní panely

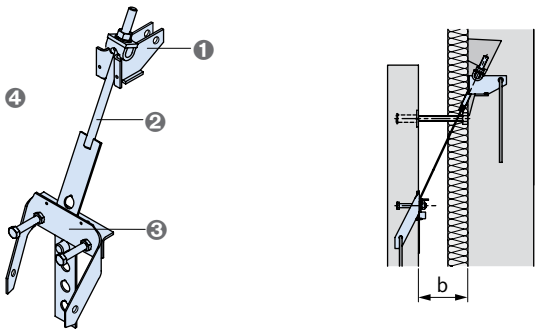


❶ FPA-3-R: (stavební díl) nosné rameno a těleso výřezu
❷ FPA-3-M: (montážní díl) děrovaný pás s kyvným čepem, matice, zajišťovací čep
❸ FPA-E: (prefa díl) tvarovka s odkloněným úhlem a tělesem pro výřez
❹ FPA-3-G: Sada sestávající ze stavebního dílu, montážního dílu a prefa dílu; objednávejte jednotlivě

| artikl<br>stupeň zatížení [kN] | vzdálenost od stěny b od/do [mm] | délka děrovaného pásu | objednací číslo |
|---|---|---|---|
| Provedení: A4/L4 dle tabulky, strana 15 | | | |
| **FPA - 3 - R = stavební díl** | | | |
| **FPA - 3 - R - 5,0** | | | 60000639 |
| **FPA - 3 - R - 8,0** | | | 60000640 |
| **FPA - 3 - R - 11,5** | | | 60000641 |
| **FPA - 3 - R - 16,0** | | | 60000642 |
| **FPA - 3 - R - 22,0** | | | 60000643 |
| **FPA - 3 - R - 34,0** | | | 60000644 |
| **FPA - 3 - R - 46,0** | | | 60000645 |
| **FPA - 3 - R - 56,0** | | | 60000646 |
| **FPA - 3 - M = montážní díl ①** | | | |
| **FPA - 3 - M - 5,0 -** | **60/120** | **- (M)** | 60000789 |
| **FPA - 3 - M - 5,0 -** | **130/210** | **- (L)** | 60000790 |
| **FPA - 3 - M - 5,0 -** | **220/300** | **- (XL)** | 60000802 |
| **FPA - 3 - M - 8,0 -** | **60/110** | **- (M)** | 60000791 |
| **FPA - 3 - M - 8,0 -** | **120/200** | **- (L)** | 60000792 |
| **FPA - 3 - M - 8,0 -** | **210/290** | **- (XL)** | 60000803 |
| **FPA - 3 - M - 11,5 -** | **60/120** | **- (M)** | 60000793 |
| **FPA - 3 - M - 11,5 -** | **130/210** | **- (L)** | 60000794 |
| **FPA - 3 - M - 11,5 -** | **220/300** | **- (XL)** | 60000804 |
| **FPA - 3 - M - 16,0 -** | **60/110** | **- (M)** | 60000795 |
| **FPA - 3 - M - 16,0 -** | **120/180** | **- (L)** | 60000796 |
| **FPA - 3 - M - 16,0 -** | **190/260** | **- (XL)** | 60000805 |
| **FPA - 3 - M - 22,0 -** | **60/130** | **- (M)** | 60000797 |
| **FPA - 3 - M - 22,0 -** | **140/220** | **- (L)** | 60000798 |
| **FPA - 3 - M - 22,0 -** | **230/330** | **- (XL)** | 60000806 |
| **FPA - 3 - M - 34,0 -** | **60/120** | **- (M)** | 60000799 |
| **FPA - 3 - M - 34,0 -** | **130/190** | **- (L)** | 60000800 |
| **FPA - 3 - M - 34,0 -** | **200/280** | **- (XL)** | 60000807 |
| **FPA - 3 - M - 46,0 -** | **60/120** | **- (M)** | 60002846 |
| **FPA - 3 - M - 46,0 -** | **130/190** | **- (L)** | 60000801 |
| **FPA - 3 - M - 46,0 -** | **200/280** | **- (XL)** | 60002875 |
| ① Montážní díly pro větší vzdálenosti stěn na vyžádání | | | |

| artikl<br>stupeň zatížení [kN] | vzdálenost od stěny b od/do [mm] | délka děrovaného pásu | objednací číslo |
|---|---|---|---|
| Provedení: A4/L4 dle tabulky, strana 15 | | | |
| **FPA - 3 - E = prefa díl** | | | |
| **FPA - E - 5,0** | | | 4000003328 |
| **FPA - E - 8,0** | | | 4000003329 |
| **FPA - E - 11,5** | | | 4000003330 |
| **FPA - E - 16,0** | | | 4000003331 |
| **FPA - E - 22,0** | | | 4000003332 |
| **FPA - E - 34,0** | | | 4000200081 |
| **FPA - E - 46,0** | | | 4000200082 |
| **FPA - E - 56,0** | | | 4000200083 |
| ① Montážní díly pro větší vzdálenosti stěn na vyžádání | | | |

# Halfen kotva pro fasádní panely



## FPA-5

Halfen kotevní prvek pro fasádní panely

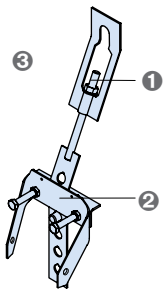


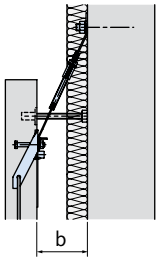


❶ FPA-5-M: (montážní díl) děrovaný pásek s maticí, podložkou U, zajišťovacím čepem a třmenem
❷ FPA-E: (prefa díl) tvarový díl s přesměrovacím úhelníkem a tělem pro výřez
❸ FPA-5-G: (sada) montážní díl + prefa díl

| artikl | | vzdálenost od stěny b od/do [mm] | délka děrovaného pásu | objednací číslo |
|---|---|---|---|---|
| stupeň zatížení [kN] | | | | |
| Provedení: A4/L4 dle tabulky, strana 15 | | | | |
| **FPA - 5 - M = montážní díl ①** | | | | |
| FPA - 5 - | M - 5,0 - | 60/90 | - (S) | 60000647 |
| FPA - 5 - | M - 5,0 - | 100/170 | - (M) | 60000648 |
| FPA - 5 - | M - 5,0 - | 180/260 | - (L) | 60000649 |
| FPA - 5 - | M - 5,0 - | 270/350 | - (XL) | 60000671 |
| FPA - 5 - | M - 8,0 - | 60/100 | - (S) | 60000650 |
| FPA - 5 - | M - 8,0 - | 110/180 | - (M) | 60000651 |
| FPA - 5 - | M - 8,0 - | 190/260 | - (L) | 60000652 |
| FPA - 5 - | M - 8,0 - | 270/350 | - (XL) | 60000672 |
| FPA - 5 - | M - 11,5 - | 60/120 | - (S) | 60000653 |
| FPA - 5 - | M - 11,5 - | 130/190 | - (M) | 60000654 |
| FPA - 5 - | M - 11,5 - | 200/280 | - (L) | 60000655 |
| FPA - 5 - | M - 11,5 - | 270/360 | - (XL) | 60000673 |
| FPA - 5 - | M - 16,0 - | 60/140 | - (S) | 60000656 |
| FPA - 5 - | M - 16,0 - | 150/190 | - (M) | 60000657 |
| FPA - 5 - | M - 16,0 - | 200/260 | - (L) | 60000658 |
| FPA - 5 - | M - 16,0 - | 270/340 | - (XL) | 60000674 |
| FPA - 5 - | M - 22,0 - | 60/130 | - (S) | 60000659 |
| FPA - 5 - | M - 22,0 - | 140/210 | - (M) | 60000660 |
| FPA - 5 - | M - 22,0 - | 220/300 | - (L) | 60000661 |
| FPA - 5 - | M - 22,0 - | 310/410 | - (XL) | 60000675 |
| FPA - 5 - | M - 34,0 - | 70/150 | - (S) | 60000662 |
| FPA - 5 - | M - 34,0 - | 160/210 | - (M) | 60000663 |
| FPA - 5 - | M - 34,0 - | 220/280 | - (L) | 60000664 |
| FPA - 5 - | M - 34,0 - | 290/370 | - (XL) | 60000676 |
| FPA - 5 - | M - 46,0 - | 100/160 | - (S) | 60000665 |
| FPA - 5 - | M - 46,0 - | 170/220 | - (M) | 60000666 |
| FPA - 5 - | M - 46,0 - | 230/290 | - (L) | 60000667 |
| FPA - 5 - | M - 46,0 - | 300/380 | - (XL) | 60000677 |
| FPA - 5 - | M - 56,0 - | 110/180 | - (S) | 60000668 |
| FPA - 5 - | M - 56,0 - | 190/240 | - (M) | 60000669 |
| FPA - 5 - | M - 56,0 - | 250/330 | - (L) | 60000670 |
| FPA - 5 - | M - 56,0 - | 340/420 | - (XL) | 60000678 |
| **FPA - 5 - E = prefa díl** | | | | |
| FPA - | E - 5,0 - | | | 4000003328 |
| FPA - | E - 8,0 - | | | 4000003329 |
| FPA - | E - 11,5 - | | | 4000003330 |
| FPA - | E - 16,0 - | | | 4000003331 |
| FPA - | E - 22,0 - | | | 4000003332 |
| FPA - | E - 34,0 - | | | 4000200081 |
| FPA - | E - 46,0 - | | | 4000200082 |
| FPA - | E - 56,0 - | | | 4000200083 |

| artikl | | vzdálenost od stěny b od/do [mm] | délka děrovaného pásu | objednací číslo |
|---|---|---|---|---|
| stupeň zatížení [kN] | | | | |
| Provedení: A4/L4 dle tabulky, strana 15 | | | | |
| **FPA - 5 - G = kompletní sada ②** | | | | |
| FPA - 5 - | G - 5,0 - | 60/90 | - (S) | 60000518 |
| FPA - 5 - | G - 5,0 - | 100/170 | - (M) | 60000519 |
| FPA - 5 - | G - 5,0 - | 180/260 | - (L) | 60000520 |
| FPA - 5 - | G - 5,0 - | 270/350 | - (XL) | 60000540 |
| FPA - 5 - | G - 8,0 - | 60/100 | - (S) | 60000521 |
| FPA - 5 - | G - 8,0 - | 110/180 | - (M) | 60000522 |
| FPA - 5 - | G - 8,0 - | 190/260 | - (L) | 60000523 |
| FPA - 5 - | G - 8,0 - | 270/350 | - (XL) | 60000541 |
| FPA - 5 - | G - 11,5 - | 60/120 | - (S) | 60000524 |
| FPA - 5 - | G - 11,5 - | 130/190 | - (M) | 60000525 |
| FPA - 5 - | G - 11,5 - | 200/280 | - (L) | 60000526 |
| FPA - 5 - | G - 11,5 - | 290/360 | - (XL) | 60000542 |
| FPA - 5 - | G - 16,0 - | 60/140 | - (S) | 60000527 |
| FPA - 5 - | G - 16,0 - | 150/190 | - (M) | 60000528 |
| FPA - 5 - | G - 16,0 - | 200/260 | - (L) | 60000529 |
| FPA - 5 - | G - 16,0 - | 270/340 | - (XL) | 60000543 |
| FPA - 5 - | G - 22,0 - | 60/130 | - (S) | 60000530 |
| FPA - 5 - | G - 22,0 - | 140/210 | - (M) | 60000531 |
| FPA - 5 - | G - 22,0 - | 220/300 | - (L) | 60000532 |
| FPA - 5 - | G - 22,0 - | 310/410 | - (XL) | 60000544 |
| FPA - 5 - | G - 34,0 - | 70/150 | - (S) | 60000533 |
| FPA - 5 - | G - 34,0 - | 160/210 | - (M) | 60000534 |
| FPA - 5 - | G - 34,0 - | 220/280 | - (L) | 60000535 |
| FPA - 5 - | G - 46,0 - | 100/160 | - (S) | 60000536 |
| FPA - 5 - | G - 46,0 - | 170/220 | - (M) | 60000537 |
| FPA - 5 - | G - 46,0 - | 230/290 | - (L) | 60000538 |

① Montážní díly pro větší vzdálenosti stěn na vyžádání
② Sady pro jiné úrovně zatížení a vzdálenosti stěn na vyžádání

# Halfen kotva pro fasádní panely

## FPA-5Z

Halfen kotva pro fasádní panely s dvoubodovým zavěšením
schváleno stavebním dozorem

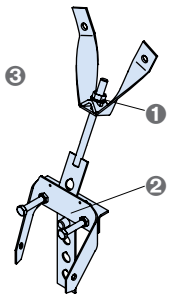


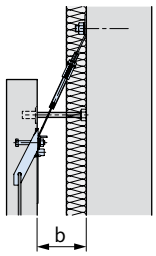


❶ FPA-5Z-M: (montážní díl) děrovaný pásek s maticí, podložkou U, zajišťovacím čepem a dvoubodovým zavěšením
❷ FPA-E: (prefa díl) tvarový díl s přesměrovacím úhelníkem a tělem pro výřez
❸ FPA-5Z-G: (sada) montážní díl + prefa díl

| artikl<br>stupeň zatížení [kN] | | vzdálenost od stěny b od/do [mm] | délka děrovaného pásu | objednací číslo |
|---|---|---|---|---|
| Provedení: A4/L4 dle tabulky, strana 15 | | | | |
| **FPA - 5Z - M = montážní díl ①** | | | | |
| FPA - 5Z - | M - 5,0 - | 60/90 | - (S) | 60000727 |
| FPA - 5Z - | M - 5,0 - | 100/170 | - (M) | 60000728 |
| FPA - 5Z - | M - 5,0 - | 180/260 | - (L) | 60000729 |
| FPA - 5Z - | M - 5,0 - | 270/350 | - (XL) | 60000751 |
| FPA - 5Z - | M - 8,0 - | 60/100 | - (S) | 60000730 |
| FPA - 5Z - | M - 8,0 - | 110/180 | - (M) | 60000731 |
| FPA - 5Z - | M - 8,0 - | 190/260 | - (L) | 60000732 |
| FPA - 5Z - | M - 8,0 - | 270/350 | - (XL) | 60000752 |
| FPA - 5Z - | M - 11,5 - | 60/120 | - (S) | 60000733 |
| FPA - 5Z - | M - 11,5 - | 130/190 | - (M) | 60000734 |
| FPA - 5Z - | M - 11,5 - | 200/280 | - (L) | 60000735 |
| FPA - 5Z - | M - 11,5 - | 290/360 | - (XL) | 60000753 |
| FPA - 5Z - | M - 16,0 - | 60/140 | - (S) | 60000736 |
| FPA - 5Z - | M - 16,0 - | 150/190 | - (M) | 60000737 |
| FPA - 5Z - | M - 16,0 - | 200/260 | - (L) | 60000738 |
| FPA - 5Z - | M - 16,0 - | 270/340 | - (XL) | 60000754 |
| FPA - 5Z - | M - 22,0 - | 60/130 | - (S) | 60000739 |
| FPA - 5Z - | M - 22,0 - | 140/210 | - (M) | 60000740 |
| FPA - 5Z - | M - 22,0 - | 220/300 | - (L) | 60000741 |
| FPA - 5Z - | M - 22,0 - | 310/410 | - (XL) | 60000755 |
| FPA - 5Z - | M - 34,0 - | 70/150 | - (S) | 60000742 |
| FPA - 5Z - | M - 34,0 - | 160/210 | - (M) | 60000743 |
| FPA - 5Z - | M - 34,0 - | 220/280 | - (L) | 60000744 |
| FPA - 5Z - | M - 34,0 - | 290/370 | - (XL) | 60000756 |
| FPA - 5Z - | M - 46,0 - | 100/160 | - (S) | 60000745 |
| FPA - 5Z - | M - 46,0 - | 170/220 | - (M) | 60000746 |
| FPA - 5Z - | M - 46,0 - | 230/290 | - (L) | 60000747 |
| FPA - 5Z - | M - 46,0 - | 300/380 | - (XL) | 60000757 |
| FPA - 5Z - | M - 56,0 - | 110/180 | - (S) | 60000748 |
| FPA - 5Z - | M - 56,0 - | 190/240 | - (M) | 60000749 |
| FPA - 5Z - | M - 56,0 - | 250/330 | - (L) | 60000750 |
| FPA - 5Z - | M - 56,0 - | 340/420 | - (XL) | 60000758 |
| **FPA - 5Z - E = prefa díl** | | | | |
| FPA - | E - 5,0 | | | 4000003328 |
| FPA - | E - 8,0 | | | 4000003329 |
| FPA - | E - 11,5 | | | 4000003330 |
| FPA - | E - 16,0 | | | 4000003331 |
| FPA - | E - 22,0 | | | 4000003332 |
| FPA - | E - 34,0 | | | 4000200081 |
| FPA - | E - 46,0 | | | 4000200082 |
| FPA - | E - 56,0 | | | 4000200083 |

| artikl<br>stupeň zatížení [kN] | | vzdálenost od stěny b od/do [mm] | délka děrovaného pásu | objednací číslo |
|---|---|---|---|---|
| Provedení: A4/L4 dle tabulky, strana 15 | | | | |
| **FPA - 5Z - G = kompletní sada ②** | | | | |
| FPA - 5Z - | G - 5,0 - | 60/90 | - (S) | 60000581 |
| FPA - 5Z - | G - 5,0 - | 100/170 | - (M) | 60000582 |
| FPA - 5Z - | G - 5,0 - | 180/260 | - (L) | 60000583 |
| FPA - 5Z - | G - 5,0 - | 270/350 | - (XL) | 60000603 |
| FPA - 5Z - | G - 8,0 - | 110/180 | - (M) | 60000584 |
| FPA - 5Z - | G - 8,0 - | 190/260 | - (L) | 60000585 |
| FPA - 5Z - | G - 11,5 - | 60/120 | - (S) | 60000586 |
| FPA - 5Z - | G - 11,5 - | 130/190 | - (M) | 60000587 |
| FPA - 5Z - | G - 11,5 - | 200/280 | - (L) | 60000588 |
| FPA - 5Z - | G - 11,5 - | 290/360 | - (XL) | 60000604 |
| FPA - 5Z - | G - 16,0 - | 60/140 | - (S) | 60000589 |
| FPA - 5Z - | G - 16,0 - | 150/190 | - (M) | 60000590 |
| FPA - 5Z - | G - 16,0 - | 200/260 | - (L) | 60000591 |
| FPA - 5Z - | G - 16,0 - | 270/340 | - (XL) | 60000605 |
| FPA - 5Z - | G - 22,0 - | 60/130 | - (S) | 60000592 |
| FPA - 5Z - | G - 22,0 - | 140/210 | - (M) | 60000593 |
| FPA - 5Z - | G - 22,0 - | 220/300 | - (L) | 60000594 |
| FPA - 5Z - | G - 34,0 - | 70/150 | - (S) | 60000595 |
| FPA - 5Z - | G - 34,0 - | 160/210 | - (M) | 60000596 |
| FPA - 5Z - | G - 34,0 - | 220/280 | - (L) | 60000597 |
| FPA - 5Z - | G - 34,0 - | 290/370 | - (XL) | 60000606 |
| FPA - 5Z - | G - 46,0 - | 110/160 | - (S) | 60000598 |
| FPA - 5Z - | G - 46,0 - | 170/220 | - (M) | 60000599 |
| FPA - 5Z - | G - 46,0 - | 230/290 | - (L) | 60000600 |
| FPA - 5Z - | G - 56,0 - | 100/180 | - (S) | 60000601 |
| FPA - 5Z - | G - 56,0 - | 190/240 | - (M) | 60000602 |

① Montážní díly pro větší vzdálenosti stěn na vyžádání
② Sady pro jiné vzdálenosti od stěny na vyžádání

# Halfen kotva pro fasádní panely



## FPA-5A

Halfen kotva pro fasádní panely, provedení atika

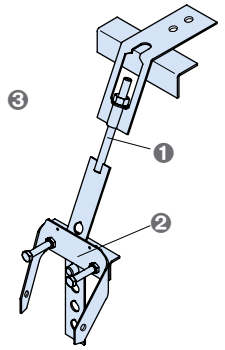


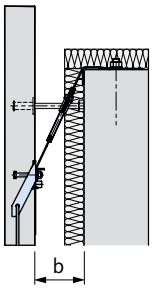


❶ FPA-5A-M: (montážní díl) děrovaný pás s maticí, U-podložka, zajišťovací čep, třmen a ochranný úhelník (volně)
❷ FPA-E: (prefa díl) tvarový díl s přesměrovacím úhelníkem a tělem pro výřez
❸ FPA-5A-G: (sada) montážní díl + prefa díl

| artikl<br>stupeň zatížení [kN] | vzdálenost od stěny b od/do [mm] | délka děrovaného pásu | objednací číslo |
|---|---|---|---|
| Provedení: A4/L4 dle tabulky, strana 15 | | | |
| **FPA - 5A - M = montážní díl ①** | | | |
| **FPA - 5A - M - 5,0 -** | **60/90** | **- (S)** | 60000679 |
| **FPA - 5A - M - 5,0 -** | **100/170** | **- (M)** | 60000680 |
| **FPA - 5A - M - 5,0 -** | **180/260** | **- (L)** | 60000681 |
| **FPA - 5A - M - 5,0 -** | **270/350** | **- (XL)** | 60000697 |
| **FPA - 5A - M - 8,0 -** | **60/100** | **- (S)** | 60000682 |
| **FPA - 5A - M - 8,0 -** | **110/180** | **- (M)** | 60000683 |
| **FPA - 5A - M - 8,0 -** | **190/260** | **- (L)** | 60000684 |
| **FPA - 5A - M - 8,0 -** | **270/350** | **- (XL)** | 60000698 |
| **FPA - 5A - M - 11,5 -** | **60/120** | **- (S)** | 60000685 |
| **FPA - 5A - M - 11,5 -** | **130/190** | **- (M)** | 60000686 |
| **FPA - 5A - M - 11,5 -** | **200/270** | **- (L)** | 60000687 |
| **FPA - 5A - M - 11,5 -** | **280/370** | **- (XL)** | 60000699 |
| **FPA - 5A - M - 16,0 -** | **60/140** | **- (S)** | 60000688 |
| **FPA - 5A - M - 16,0 -** | **150/190** | **- (M)** | 60000689 |
| **FPA - 5A - M - 16,0 -** | **200/260** | **- (L)** | 60000690 |
| **FPA - 5A - M - 16,0 -** | **270/340** | **- (XL)** | 60000700 |
| **FPA - 5A - M - 22,0 -** | **60/130** | **- (S)** | 60000691 |
| **FPA - 5A - M - 22,0 -** | **140/210** | **- (M)** | 60000692 |
| **FPA - 5A - M - 22,0 -** | **220/300** | **- (L)** | 60000693 |
| **FPA - 5A - M - 22,0 -** | **310/410** | **- (XL)** | 60000701 |
| **FPA - 5A - M - 34,0 -** | **70/150** | **- (S)** | 60000694 |
| **FPA - 5A - M - 34,0 -** | **160/210** | **- (M)** | 60000695 |
| **FPA - 5A - M - 34,0 -** | **220/290** | **- (L)** | 60000696 |
| **FPA - 5A - M - 34,0 -** | **300/370** | **- (XL)** | 60000702 |
| **FPA - 5A - E = prefa díl** | | | |
| **FPA - E - 5,0** | | | 4000003328 |
| **FPA - E - 8,0** | | | 4000003329 |
| **FPA - E - 11,5** | | | 4000003330 |
| **FPA - E - 16,0** | | | 4000003331 |
| **FPA - E - 22,0** | | | 4000003332 |
| **FPA - E - 34,0** | | | 4000200081 |

① Montážní díly pro větší vzdálenosti stěn na vyžádání
② Sady pro větší vzdálenosti od stěny na vyžádání

| artikl<br>stupeň zatížení [kN] | vzdálenost od stěny b od/do [mm] | délka děrovaného pásu | objednací číslo |
|---|---|---|---|
| Provedení: A4/L4 dle tabulky, strana 15 | | | |
| **FPA - 5A - G = kompletní sada ②** | | | |
| **FPA - 5A - G - 5,0 -** | **60/90** | **- (S)** | 60000548 |
| **FPA - 5A - G - 5,0 -** | **100/170** | **- (M)** | 60000549 |
| **FPA - 5A - G - 5,0 -** | **180/260** | **- (L)** | 60000550 |
| **FPA - 5A - G - 5,0 -** | **270/350** | **- (XL)** | 60002798 |
| **FPA - 5A - G - 8,0 -** | **60/100** | **- (S)** | 60000551 |
| **FPA - 5A - G - 8,0 -** | **110/180** | **- (M)** | 60000552 |
| **FPA - 5A - G - 8,0 -** | **190/260** | **- (L)** | 60000553 |
| **FPA - 5A - G - 8,0 -** | **270/350** | **- (XL)** | 60000566 |
| **FPA - 5A - G - 11,5 -** | **60/120** | **- (S)** | 60000554 |
| **FPA - 5A - G - 11,5 -** | **130/190** | **- (M)** | 60000555 |
| **FPA - 5A - G - 11,5 -** | **200/270** | **- (L)** | 60000556 |
| **FPA - 5A - G - 11,5 -** | **280/370** | **- (XL)** | 60002765 |
| **FPA - 5A - G - 16,0 -** | **60/140** | **- (S)** | 60000557 |
| **FPA - 5A - G - 16,0 -** | **150/190** | **- (M)** | 60000558 |
| **FPA - 5A - G - 16,0 -** | **200/260** | **- (L)** | 60000559 |
| **FPA - 5A - G - 16,0 -** | **270/340** | **- (XL)** | 60002766 |
| **FPA - 5A - G - 22,0 -** | **60/130** | **- (S)** | 60000560 |
| **FPA - 5A - G - 22,0 -** | **140/210** | **- (M)** | 60000561 |
| **FPA - 5A - G - 22,0 -** | **220/300** | **- (L)** | 60000562 |
| **FPA - 5A - G - 22,0 -** | **310/410** | **- (XL)** | 60000567 |
| **FPA - 5A - G - 34,0 -** | **70/150** | **- (S)** | 60000563 |
| **FPA - 5A - G - 34,0 -** | **160/210** | **- (M)** | 60000564 |
| **FPA - 5A - G - 34,0 -** | **220/290** | **- (L)** | 60000565 |

① Montážní díly pro větší vzdálenosti stěn na vyžádání
② Sady pro větší vzdálenosti od stěny na vyžádání

# Halfen kotva pro fasádní panely

## FPA-5AZ

Halfen kotva pro fasádní panely, provedení atika s dvoubodovým zavěšením

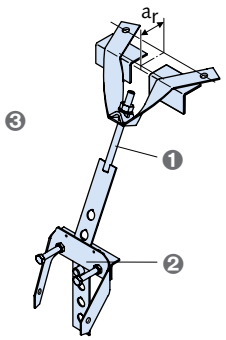


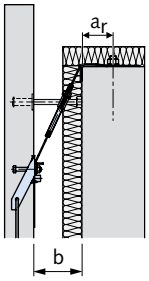


❶ FPA-5AZ-M: (montážní díl) děrovaný pásek s maticí, podložkou ve tvaru U, zajišťovacím čepem, dvoubodovým závěsem a 2 ochrannými rohovými úhelníky (volně)
❷ FPA-E: (prefa díl) tvarový díl s přesměrovacím úhelníkem a tělem pro výřez
❸ FPA-5AZ-G: (sada) montážní díl + prefa díl

| artikl<br>stupeň zatížení [kN] | vzdálenost stěny b od/do [mm] | délka děrovaného pásu | $a_r$ ① ② | objednací číslo |
|---|---|---|---|---|
| Provedení: A4/L4 dle tabulky, strana 15 | | | | |
| **FPA - 5AZ - M = montážní díl ③** | | | | |
| FPA - 5AZ - M - 5,0 - | 60/90 | - (S) | $a_r \leq 100$ | 60000759 |
| FPA - 5AZ - M - 5,0 - | 100/170 | - (M) | $a_r \leq 100$ | 60000760 |
| FPA - 5AZ - M - 5,0 - | 180/260 | - (L) | $a_r \leq 100$ | 60000761 |
| FPA - 5AZ - M - 8,0 - | 60/100 | - (S) | $a_r \leq 110$ | 60000762 |
| FPA - 5AZ - M - 8,0 - | 110/180 | - (M) | $a_r \leq 110$ | 60000763 |
| FPA - 5AZ - M - 8,0 - | 190/260 | - (L) | $a_r \leq 110$ | 60000764 |
| FPA - 5AZ - M - 8,0 - | 270/350 | - (XL) | $a_r \leq 110$ | 60000777 |
| FPA - 5AZ - M - 11,5 - | 60/120 | - (S) | $a_r \leq 135$ | 60000765 |
| FPA - 5AZ - M - 11,5 - | 130/190 | - (M) | $a_r \leq 135$ | 60000766 |
| FPA - 5AZ - M - 11,5 - | 200/270 | - (L) | $a_r \leq 135$ | 60000767 |
| FPA - 5AZ - M - 11,5 - | 280/370 | - (XL) | $a_r \leq 135$ | 60000778 |
| FPA - 5AZ - M - 16,0 - | 60/140 | - (S) | $a_r \leq 140$ | 60000768 |
| FPA - 5AZ - M - 16,0 - | 150/190 | - (M) | $a_r \leq 140$ | 60000769 |
| FPA - 5AZ - M - 16,0 - | 200/260 | - (L) | $a_r \leq 140$ | 60000770 |
| FPA - 5AZ - M - 16,0 - | 270/340 | - (XL) | $a_r \leq 140$ | 60000779 |
| FPA - 5AZ - M - 22,0 - | 60/130 | - (S) | $a_r \leq 170$ | 60000771 |
| FPA - 5AZ - M - 22,0 - | 140/210 | - (M) | $a_r \leq 170$ | 60000772 |
| FPA - 5AZ - M - 22,0 - | 220/300 | - (L) | $a_r \leq 170$ | 60000773 |
| FPA - 5AZ - M - 22,0 - | 310/410 | - (XL) | $a_r \leq 170$ | 60000780 |
| FPA - 5AZ - M - 34,0 - | 70/150 | - (S) | $a_r \leq 200$ | 60000774 |
| FPA - 5AZ - M - 34,0 - | 160/210 | - (M) | $a_r \leq 200$ | 60000775 |
| FPA - 5AZ - M - 34,0 - | 220/290 | - (L) | $a_r \leq 200$ | 60000776 |
| FPA - 5AZ - M - 34,0 - | 300/370 | - (XL) | $a_r \leq 200$ | 60000781 |
| FPA - 5AZ - M - 46,0 - | 100/160 | - (S) | $a_r \leq 230$ | 60000782 |
| FPA - 5AZ - M - 46,0 - | 170/220 | - (M) | $a_r \leq 230$ | 60000783 |
| FPA - 5AZ - M - 46,0 - | 230/290 | - (L) | $a_r \leq 230$ | 60000784 |
| FPA - 5AZ - M - 46,0 - | 300/380 | - (XL) | $a_r \leq 230$ | 60000785 |
| FPA - 5AZ - M - 56,0 - | 110/180 | - (S) | $a_r \leq 280$ | 60000786 |
| FPA - 5AZ - M - 56,0 - | 190/240 | - (M) | $a_r \leq 280$ | 60000787 |
| FPA - 5AZ - M - 56,0 - | 250/330 | - (L) | $a_r \leq 280$ | 60000788 |

| artikl<br>stupeň zatížení [kN] | vzdálenost stěny b od/do [mm] | délka děrovaného pásu | $a_r$ ① ② | objednací číslo |
|---|---|---|---|---|
| Provedení: A4/L4 dle tabulky, strana 15 | | | | |
| **FPA - 5AZ - E = prefa díl** | | | | |
| FPA - E - 5,0 | | | | 4000003328 |
| FPA - E - 8,0 | | | | 4000003329 |
| FPA - E - 11,5 | | | | 4000003330 |
| FPA - E - 16,0 | | | | 4000003331 |
| FPA - E - 22,0 | | | | 4000003332 |
| FPA - E - 34,0 | | | | 4000200081 |
| FPA - E - 46,0 | | | | 4000200082 |
| FPA - E - 56,0 | | | | 4000200083 |
| **FPA - 5AZ - G = kompletní sada ④** | | | | |
| FPA - 5AZ - G - 5,0 - | 100/170 | - (M) | $a_r \leq 100$ | 60000607 |
| FPA - 5AZ - G - 5,0 - | 180/260 | - (L) | $a_r \leq 100$ | 60000608 |
| FPA - 5AZ - G - 8,0 - | 60/100 | - (S) | $a_r \leq 110$ | 60000609 |
| FPA - 5AZ - G - 8,0 - | 110/180 | - (M) | $a_r \leq 110$ | 60000610 |
| FPA - 5AZ - G - 8,0 - | 190/260 | - (L) | $a_r \leq 110$ | 60000611 |
| FPA - 5AZ - G - 8,0 - | 270/350 | - (XL) | $a_r \leq 110$ | 60000624 |
| FPA - 5AZ - G - 11,5 - | 60/120 | - (S) | $a_r \leq 135$ | 60000612 |
| FPA - 5AZ - G - 11,5 - | 130/190 | - (M) | $a_r \leq 135$ | 60000613 |
| FPA - 5AZ - G - 11,5 - | 200/270 | - (L) | $a_r \leq 135$ | 60000614 |
| FPA - 5AZ - G - 16,0 - | 60/140 | - (S) | $a_r \leq 140$ | 60000615 |
| FPA - 5AZ - G - 16,0 - | 150/190 | - (M) | $a_r \leq 140$ | 60000616 |
| FPA - 5AZ - G - 16,0 - | 200/260 | - (L) | $a_r \leq 140$ | 60000617 |
| FPA - 5AZ - G - 22,0 - | 60/130 | - (S) | $a_r \leq 170$ | 60000618 |
| FPA - 5AZ - G - 22,0 - | 140/210 | - (M) | $a_r \leq 170$ | 60000619 |
| FPA - 5AZ - G - 22,0 - | 220/300 | - (L) | $a_r \leq 170$ | 60000620 |
| FPA - 5AZ - G - 34,0 - | 70/150 | - (S) | $a_r \leq 200$ | 60000621 |
| FPA - 5AZ - G - 34,0 - | 160/210 | - (M) | $a_r \leq 200$ | 60000622 |
| FPA - 5AZ - G - 34,0 - | 220/290 | - (L) | $a_r \leq 200$ | 60000623 |
| FPA - 5AZ - G - 46,0 - | 100/160 | - (S) | $a_r \leq 230$ | 60000625 |
| FPA - 5AZ - G - 46,0 - | 170/220 | - (M) | $a_r \leq 230$ | 60000626 |
| FPA - 5AZ - G - 46,0 - | 230/290 | - (L) | $a_r \leq 230$ | 60000627 |
| FPA - 5AZ - G - 56,0 - | 110/180 | - (S) | $a_r \leq 280$ | 60000628 |
| FPA - 5AZ - G - 56,0 - | 190/240 | - (M) | $a_r \leq 280$ | 60000629 |

① rozměr $a_r$ prosím uveďte při objednávce
② Větší rozměry $a_r$ na vyžádání
③ Montážní díly pro větší vzdálenosti od stěny na vyžádání
④ Sady pro jiné vzdálenosti od stěny na vyžádání

# Halfen kotvy pro fasádní panely



## FPA-5S

Halfen kotevní prvek pro fasádní panely

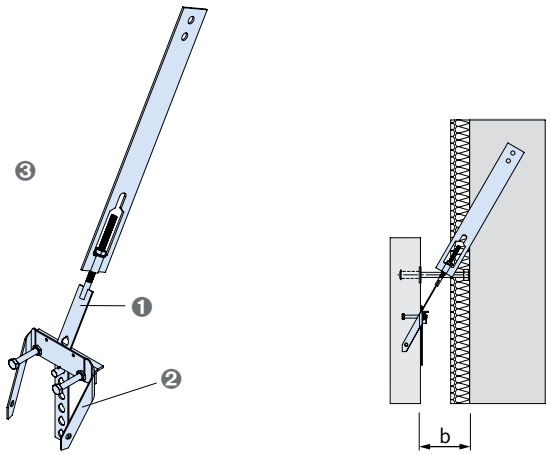


❶ FPA-5S-M: (montážní díl) děrovaný pás s maticí, U-podložka, zajišťovací čep a třmen
❷ FPA-E: (prefa díl) tvarový díl s přesměrovacím úhelníkem a tělem pro výřez
❸ FPA-5S-G: (sada) montážní díl + prefa díl

| artikl<br>stupeň zatížení [kN] | vzdálenost od stěny b od/do [mm] | délka děrovaného pásu | objednací číslo |
|---|---|---|---|
| Provedení: A4/L4 dle tabulky, strana 15 | | | |
| **FPA - 5S - M = montážní díl ①** | | | |
| **FPA - 5S - M - 5,0 -** | **60/90** | **- (S)** | 60000703 |
| **FPA - 5S - M - 5,0 -** | **100/170** | **- (M)** | 60000704 |
| **FPA - 5S - M - 5,0 -** | **180/260** | **- (L)** | 60000705 |
| **FPA - 5S - M - 5,0 -** | **270/350** | **- (XL)** | 60000706 |
| **FPA - 5S - M - 8,0 -** | **60/100** | **- (S)** | 60000707 |
| **FPA - 5S - M - 8,0 -** | **110/180** | **- (M)** | 60000708 |
| **FPA - 5S - M - 8,0 -** | **190/260** | **- (L)** | 60000709 |
| **FPA - 5S - M - 8,0 -** | **270/350** | **- (XL)** | 60000710 |
| **FPA - 5S - M - 11,5 -** | **60/120** | **- (S)** | 60000711 |
| **FPA - 5S - M - 11,5 -** | **130/190** | **- (M)** | 60000712 |
| **FPA - 5S - M - 11,5 -** | **200/270** | **- (L)** | 60000713 |
| **FPA - 5S - M - 11,5 -** | **280/370** | **- (XL)** | 60000714 |
| **FPA - 5S - M - 16,0 -** | **60/140** | **- (S)** | 60000715 |
| **FPA - 5S - M - 16,0 -** | **150/190** | **- (M)** | 60000716 |
| **FPA - 5S - M - 16,0 -** | **200/260** | **- (L)** | 60000717 |
| **FPA - 5S - M - 16,0 -** | **270/340** | **- (XL)** | 60000718 |
| **FPA - 5S - M - 22,0 -** | **60/130** | **- (S)** | 60000719 |
| **FPA - 5S - M - 22,0 -** | **140/210** | **- (M)** | 60000720 |
| **FPA - 5S - M - 22,0 -** | **220/300** | **- (L)** | 60000721 |
| **FPA - 5S - M - 22,0 -** | **310/410** | **- (XL)** | 60000722 |
| **FPA - 5S - M - 34,0 -** | **70/150** | **- (S)** | 60000723 |
| **FPA - 5S - M - 34,0 -** | **160/210** | **- (M)** | 60000724 |
| **FPA - 5S - M - 34,0 -** | **220/290** | **- (L)** | 60000725 |
| **FPA - 5S - M - 34,0 -** | **300/350** | **- (XL)** | 60000726 |
| **FPA - 5S - E = prefa díl** | | | |
| **FPA - E - 5,0 -** | | | 4000003328 |
| **FPA - E - 8,0 -** | | | 4000003329 |
| **FPA - E - 11,5 -** | | | 4000003330 |
| **FPA - E - 16,0 -** | | | 4000003331 |
| **FPA - E - 22,0 -** | | | 4000003332 |
| **FPA - E - 34,0 -** | | | 4000200081 |

| artikl<br>stupeň zatížení [kN] | vzdálenost od stěny b od/do [mm] | délka děrovaného pásu | objednací číslo |
|---|---|---|---|
| Provedení: A4/L4 dle tabulky, strana 15 | | | |
| **FPA - 5S - G = kompletní sada ②** | | | |
| **FPA - 5S - G - 5,0 -** | **60/90** | **- (S)** | 60000570 |
| **FPA - 5S - G - 5,0 -** | **100/170** | **- (M)** | 60000571 |
| **FPA - 5S - G - 8,0 -** | **60/100** | **- (S)** | 60000572 |
| **FPA - 5S - G - 8,0 -** | **110/180** | **- (M)** | 60000573 |
| **FPA - 5S - G - 8,0 -** | **190/260** | **- (L)** | 60000574 |
| **FPA - 5S - G - 11,5 -** | **130/190** | **- (M)** | 60000575 |
| **FPA - 5S - G - 11,5 -** | **200/270** | **- (L)** | 60000576 |
| **FPA - 5S - G - 16,0 -** | **200/260** | **- (L)** | 60000577 |
| **FPA - 5S - G - 22,0 -** | **140/210** | **- (M)** | 60000578 |
| **FPA - 5S - G - 22,0 -** | **220/300** | **- (L)** | 60000579 |
| **FPA - 5S - G - 34,0 -** | **160/210** | **- (M)** | 60000579 |

① Montážní díly pro větší vzdálenosti stěn na vyžádání
② Sady pro jiné vzdálenosti od stěny na vyžádání

# Halfen horizontální kotvy

(Tlačné šrouby)

## DS 1

Halfen tlačný šroub
typově ověřeno

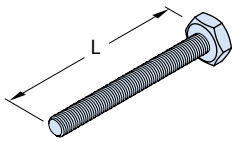


| artikl<br>Ø x L [mm] | vhodné pro DS 13 b [mm] ① | vhodné pro DS 18 b [mm] ① | objednací číslo |
|---|---|---|---|
| Provedení: A4 dle tabulky, strana 15 | | | |
| **DS 1 - M10 x 90 - A4** | 60 | 40 | 4000002233 |
| **DS 1 - M10 x 110 - A4** | 80 | 60 | 4000002234 |
| **DS 1 - M10 x 130 - A4** | 100 | 80 | 4000002235 |
| **DS 1 - M10 x 150 - A4** | 120 | 100 | 4000002236 |
| **DS 1 - M10 x 170 - A4** | 140 | 120 | 4000002237 |
| **DS 1 - M10 x 190 - A4** | 160 | 140 | 4000002238 |
| **DS 1 - M10 x 210 - A4** | 180 | 160 | 4000002239 |
| **DS 1 - M10 x 230 - A4** | 200 | 180 | 4000002240 |
| **DS 1 - M12 x 72 - A4** | 40 | - | 4000002242 |
| **DS 1 - M12 x 92 - A4** | 60 | 40 | 4000002243 |
| **DS 1 - M12 x 112 - A4** | 80 | 60 | 4000002244 |
| **DS 1 - M12 x 132 - A4** | 100 | 80 | 4000002245 |
| **DS 1 - M12 x 152 - A4** | 120 | 100 | 4000002246 |
| **DS 1 - M12 x 172 - A4** | 140 | 120 | 4000002247 |
| **DS 1 - M12 x 192 - A4** | 160 | 140 | 4000002248 |
| **DS 1 - M12 x 212 - A4** | 180 | 160 | 4000002249 |
| **DS 1 - M12 x 232 - A4** | 200 | 180 | 4000002250 |
| **DS 1 - M12 x 252 - A4** | 220 | 200 | 4000002251 |
| **DS 1 - M16 x 75 - A4** | 40 | - | 4000002252 |
| **DS 1 - M16 x 95 - A4** | 60 | 40 | 4000002253 |
| **DS 1 - M16 x 115 - A4** | 80 | 60 | 4000002254 |
| **DS 1 - M16 x 135 - A4** | 100 | 80 | 4000002255 |
| **DS 1 - M16 x 155 - A4** | 120 | 100 | 4000002256 |
| **DS 1 - M16 x 175 - A4** | 140 | 120 | 4000002257 |
| **DS 1 - M16 x 195 - A4** | 160 | 140 | 4000002258 |
| **DS 1 - M16 x 215 - A4** | 180 | 160 | 4000002259 |
| **DS 1 - M16 x 235 - A4** | 200 | 180 | 4000002260 |
| **DS 1 - M16 x 255 - A4** | 220 | 200 | 4000002261 |
| **DS 1 - M16 x 275 - A4** | 240 | 220 | 4000002262 |
| **DS 1 - M16 x 295 - A4** | 260 | 240 | 4000002263 |
| **DS 1 - M16 x 315 - A4** | 280 | 260 | 4000002264 |
| **DS 1 - M16 x 335 - A4** | 300 | 280 | 4000003351 |

| artikl<br>Ø x L [mm] | vhodné pro DS 13 b [mm] ① | vhodné pro DS 18 b [mm] ① | objednací číslo |
|---|---|---|---|
| Provedení: A4 dle tabulky, strana 15 | | | |
| **DS 1 - M20 x 80 - A4** | 40 | - | 4000002265 |
| **DS 1 - M20 x 100 - A4** | 60 | 40 | 4000002266 |
| **DS 1 - M20 x 120 - A4** | 80 | 60 | 4000002267 |
| **DS 1 - M20 x 140 - A4** | 100 | 80 | 4000002268 |
| **DS 1 - M20 x 160 - A4** | 120 | 100 | 4000002269 |
| **DS 1 - M20 x 180 - A4** | 140 | 120 | 4000002270 |
| **DS 1 - M20 x 200 - A4** | 160 | 140 | 4000002271 |
| **DS 1 - M20 x 220 - A4** | 180 | 160 | 4000002272 |
| **DS 1 - M20 x 240 - A4** | 200 | 180 | 4000002273 |
| **DS 1 - M20 x 260 - A4** | 220 | 200 | 4000002274 |
| **DS 1 - M20 x 280 - A4** | 240 | 220 | 4000002275 |
| **DS 1 - M20 x 300 - A4** | 260 | 240 | 4000002276 |
| **DS 1 - M20 x 320 - A4** | 280 | 260 | 4000003350 |
| **DS 1 - M20 x 340 - A4** | 300 | 280 | 4000003352 |
| **DS 1 - M24 x 105 - A4** | 60 | - | 4000002277 |
| **DS 1 - M24 x 125 - A4** | 80 | - | 4000002278 |
| **DS 1 - M24 x 145 - A4** | 100 | - | 4000002279 |
| **DS 1 - M24 x 165 - A4** | 120 | - | 4000002280 |
| **DS 1 - M24 x 185 - A4** | 140 | - | 4000002281 |
| **DS 1 - M24 x 205 - A4** | 160 | - | 4000002282 |
| **DS 1 - M24 x 225 - A4** | 180 | - | 4000002283 |
| **DS 1 - M24 x 245 - A4** | 200 | - | 4000002284 |
| **DS 1 - M24 x 265 - A4** | 220 | - | 4000002285 |
| **DS 1 - M24 x 285 - A4** | 240 | - | 4000002286 |
| **DS 1 - M24 x 305 - A4** | 260 | - | 4000002287 |

① Tlačné šrouby pro větší vzdálenosti od stěny na vyžádání

## DS 3

Halfen tahová/tlačná pouzdra pro zabetonování do fasádních panelů

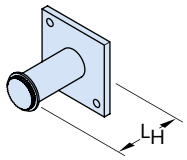


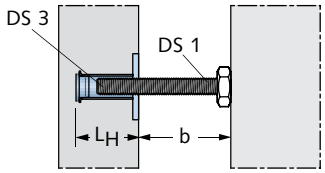


| artikl | délka pouzdra $L_H$ [mm] | objednací číslo |
|---|---|---|
| Provedení: A4/L4 dle tabulky, strana 15 | | |
| **DS 3 - M10 - A4** | 63 | 4000200087 |
| **DS 3 - M12 - A4** | 64 | 4000200088 |
| **DS 3 - M16 - A4** | 70 | 4000200089 |
| **DS 3 - M20 - A4** | 77 | 4000200090 |
| **DS 3 - M24 - A4** | 80 | 4000200091 |

# Halfen horizontální kotvy

(Tlačné šrouby)



## DS 8

Tlačná deska s maticí

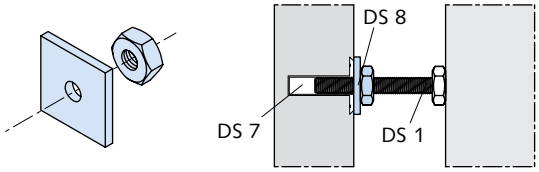


| artikl | objednací číslo |
|---|---|
| Provedení: A4 dle tabulky, strana 15 | |
| **DS 8 - M10 - A4** | 60000820 |
| **DS 8 - M12 - A4** | 60000821 |
| **DS 8 - M16 - A4** | 60000822 |
| **DS 8 - M20 - A4** | 60000823 |

## DS 7

Pouzdro pro zabetonování nebo dodatečné vložení do fasádních desek

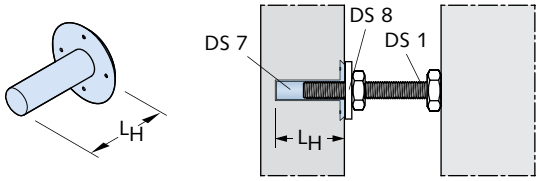


| artikl | délka pouzdra $L_H$ [mm] | objednací číslo |
|---|---|---|
| Provedení: plast | | |
| **DS 7 - M10** | 70 | 3000023352 |
| **DS 7 - M12** | 70 | 3000023353 |
| **DS 7 - M16** | 80 | 3000020832 |
| **DS 7 - M20** | 80 | 3000020833 |

## DS 13

Halfen tlačný šroub s tažným/tlačným pouzdrem, skládající se z DS 1 a DS 3
typově ověřeno

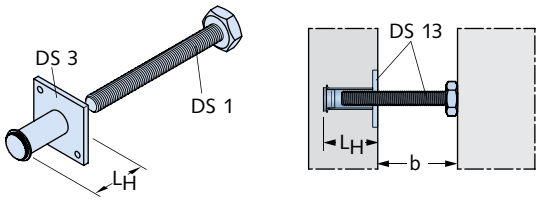


| artikl | | | objednací číslo |
|---|---|---|---|
| | závit M | vzdálenost od stěny b [mm] ① | |
| Provedení: A4/L4 dle tabulky, strana 15 | | | |
| **DS 13 -** | **10 -** | **60 - A4** | 60000824 |
| **DS 13 -** | **10 -** | **80 - A4** | 60000825 |
| **DS 13 -** | **10 -** | **100 - A4** | 60000826 |
| **DS 13 -** | **10 -** | **120 - A4** | 60000827 |
| **DS 13 -** | **10 -** | **140 - A4** | 60000828 |
| **DS 13 -** | **10 -** | **160 - A4** | 60000829 |
| **DS 13 -** | **10 -** | **180 - A4** | 60000830 |
| **DS 13 -** | **12 -** | **40 - A4** | 60000831 |
| **DS 13 -** | **12 -** | **60 - A4** | 60000832 |
| **DS 13 -** | **12 -** | **80 - A4** | 60000833 |
| **DS 13 -** | **12 -** | **100 - A4** | 60000834 |
| **DS 13 -** | **12 -** | **120 - A4** | 60000835 |
| **DS 13 -** | **12 -** | **140 - A4** | 60000836 |
| **DS 13 -** | **12 -** | **160 - A4** | 60000837 |
| **DS 13 -** | **12 -** | **180 - A4** | 60000838 |
| **DS 13 -** | **12 -** | **200 - A4** | 60000839 |
| **DS 13 -** | **16 -** | **60 - A4** | 60000840 |
| **DS 13 -** | **16 -** | **80 - A4** | 60000841 |
| **DS 13 -** | **16 -** | **100 - A4** | 60000842 |
| **DS 13 -** | **16 -** | **120 - A4** | 60000843 |
| **DS 13 -** | **16 -** | **140 - A4** | 60000844 |
| **DS 13 -** | **16 -** | **160 - A4** | 60000845 |
| **DS 13 -** | **16 -** | **180 - A4** | 60000846 |
| **DS 13 -** | **16 -** | **200 - A4** | 60000847 |
| **DS 13 -** | **16 -** | **220 - A4** | 60000848 |
| **DS 13 -** | **16 -** | **240 - A4** | 60000849 |
| **DS 13 -** | **20 -** | **60 - A4** | 60000850 |
| **DS 13 -** | **20 -** | **80 - A4** | 60000851 |
| **DS 13 -** | **20 -** | **100 - A4** | 60000852 |
| **DS 13 -** | **20 -** | **120 - A4** | 60000853 |
| **DS 13 -** | **20 -** | **140 - A4** | 60000854 |
| **DS 13 -** | **20 -** | **160 - A4** | 60000855 |
| **DS 13 -** | **20 -** | **180 - A4** | 60000856 |
| **DS 13 -** | **20 -** | **200 - A4** | 60000857 |
| **DS 13 -** | **20 -** | **220 - A4** | 60000858 |
| **DS 13 -** | **20 -** | **240 - A4** | 60000859 |

# Halfen horizontální kotvy

(Tlačné šrouby)

| artikl | závit M | vzdálenost od stěny b [mm] ① | objednací číslo |
|---|---|---|---|
| Provedení: A4/L4 dle tabulky, strana 15 | | | |
| DS 13 - | 24 - | 100 - A4 | 60000860 |
| DS 13 - | 24 - | 120 - A4 | 60000861 |
| DS 13 - | 24 - | 140 - A4 | 60000862 |
| DS 13 - | 24 - | 160 - A4 | 60000863 |
| DS 13 - | 24 - | 180 - A4 | 60000864 |
| DS 13 - | 24 - | 200 - A4 | 60000865 |
| DS 13 - | 24 - | 220 - A4 | 60000866 |
| DS 13 - | 24 - | 240 - A4 | 60000867 |

① Tlačné šrouby pro větší vzdálenosti od stěny na vyžádání

**DS 18**

Halfen tlačný šroub s deskou + maticí, skládající se z DS 1 a DS 8

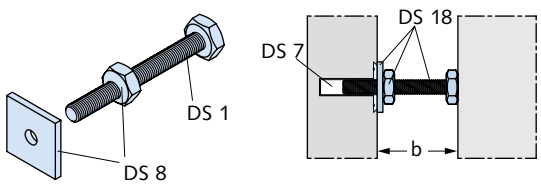


| artikl | závit M | vzdálenost od stěny b [mm] | objednací číslo |
|---|---|---|---|
| Provedení: A4 dle tabulky, strana 15 | | | |
| DS 18 - | 10 - | 60 - A4 | 60000875 |
| DS 18 - | 10 - | 80 - A4 | 60000876 |
| DS 18 - | 10 - | 100 - A4 | 60002592 |
| DS 18 - | 10 - | 120 - A4 | 60002593 |
| | | | |
| DS 18 - | 12 - | 80 - A4 | 60002594 |
| DS 18 - | 12 - | 100 - A4 | 60002607 |
| DS 18 - | 12 - | 120 - A4 | 60000877 |
| DS 18 - | 12 - | 140 - A4 | 60000878 |
| DS 18 - | 12 - | 160 - A4 | 60000879 |
| DS 18 - | 12 - | 180 - A4 | 60002595 |
| | | | |
| DS 18 - | 16 - | 40 - A4 | 60000880 |
| DS 18 - | 16 - | 60 - A4 | 60000881 |
| DS 18 - | 16 - | 80 - A4 | 60000882 |
| DS 18 - | 16 - | 100 - A4 | 60000883 |
| DS 18 - | 16 - | 120 - A4 | 60000884 |
| DS 18 - | 16 - | 140 - A4 | 60000885 |
| DS 18 - | 16 - | 160 - A4 | 60000886 |
| DS 18 - | 16 - | 180 - A4 | 60000887 |
| DS 18 - | 16 - | 200 - A4 | 60000888 |
| DS 18 - | 16 - | 220 - A4 | 60002596 |
| DS 18 - | 16 - | 240 - A4 | 60000889 |
| | | | |
| DS 18 - | 20 - | 60 - A4 | 60002597 |
| DS 18 - | 20 - | 80 - A4 | 60002598 |
| DS 18 - | 20 - | 100 - A4 | 60002599 |
| DS 18 - | 20 - | 120 - A4 | 60002601 |
| DS 18 - | 20 - | 140 - A4 | 60002602 |
| DS 18 - | 20 - | 160 - A4 | 60002603 |
| DS 18 - | 20 - | 180 - A4 | 60002604 |
| DS 18 - | 20 - | 200 - A4 | 60002605 |
| DS 18 - | 20 - | 220 - A4 | 60000890 |

# Halfen horizontální kotvy

(Tlačné šrouby)



## DS 2

Halfen tlačný šroub s drážkou
Pro použití s DS 5

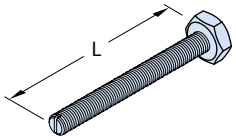


| artikl<br>Ø x L [mm] | vhodné pro DS 25<br>b [mm] | objednací číslo |
|---|---|---|
| Provedení: A4 dle tabulky, strana 15 | | |
| **DS 2 - M12 x 192 - A4** | 160 | 1000002068 |

Poznámka: Tlačné šrouby DS 2 pro jiné průměry a/nebo větší vzdálenosti stěn na vyžádání

## DS 5

Halfen tlačné pouzdro pro zabetonování do fasádních desek

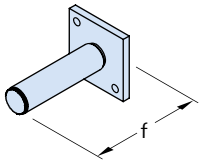


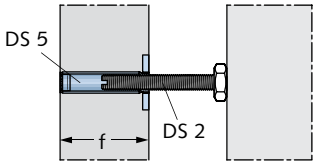


| artikl<br>závit/délka pouzdra f [mm] | objednací číslo |
|---|---|
| Provedení: A4/L4 dle tabulky, strana 15 | |
| **DS 5 - M ① - A4 - f = ②** | 6100000031 |

① Poznámka: Výroba probíhá dle údajů v objednávce s průměrem M12 / M16 / M20 jako tlačný šroub DS 2
② Poznámka: Výroba probíhá dle údajů v objednávce s rozměrem f [mm] = tloušťka prefabrikátu = délka pouzdra

# Halfen horizontální kotvy

(Kotvy pro vzduchovou mezerou, spojovací trny)

## LD

Otočná kotva pro tahové síly
tvoří ji: otočná kotva a upevňovací šroub
Objednávejte samostatně: Halfen šroub + U-podložka, Halfen lišta, tlakový/tažný šroub DS 13
Při použití s DS 13 M10 objednejte U-podložku M10 DIN 9021 samostatně

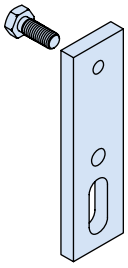

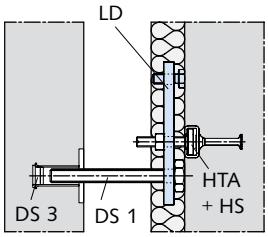


| artikl stupeň zatížení (tah) [kN] | vhodný Halfen šroub (objednávejte samostatně) | objednací číslo |
|---|---|---|
| Provedení: A4/L4 dle tabulky, strana 15 | | |
| **LD - 2,0** | HS 28/15 M10x40 A4-70 | 60000891 |
| **LD - 3,5** | HS 38/17 M12x50 A4-70 | 60000892 |
| **LD - 6,0** | HS 50/30 M16x60 A4-70 | 60000893 |

## LD příslušenství US DIN 9021

Podložka nutná při použití LD s tlakovým šroubem M10

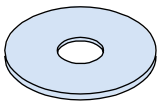

| artikl | objednací číslo |
|---|---|
| Provedení: A4 dle tabulky, strana 15 | |
| **US M10 A4 DIN 9021** | 3000020543 |

## LD-A

Otočná kotva pro tahové síly
tvoří ji: upínací vidlice
Objednávejte samostatně:
Halfen šroub, U-podložka, Halfen lišta, tlakový/tažný šroub DS 13

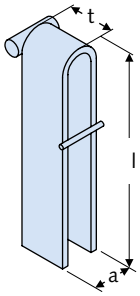


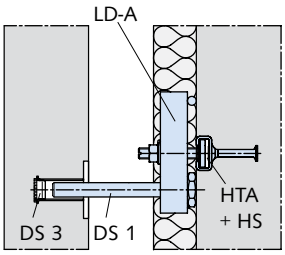


| artikl stupeň zatížení (tah) [kN] | tlakový šroub | a [mm] | t [mm] | l [mm] | objednací číslo |
|---|---|---|---|---|---|
| Provedení: A4 dle tabulky, strana 15 | | | | | |
| **LD-A - 1,8 - 12** | M12 | 21 | 22 | 130 | 4000200105 |
| **LD-A - 1,8 - 16** | M16 | 25 | 22 | 130 | 4000200754 |
| **LD-A - 3,5 - 12** | M12 | 21 | 30 | 135 | 4000200106 |
| **LD-A - 3,5 - 16** | M16 | 25 | 30 | 135 | 4000200107 |
| **LD-A - 3,5 - 20** | M20 | 29 | 30 | 135 | 4000200108 |
| **LD-A - 6,0 - 16** | M16 | 27 | 35 | 135 | 4000200755 |
| **LD-A - 6,0 - 20** | M20 | 31 | 35 | 135 | 4000200109 |

## HFV-1

Oválná pouzdra

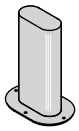

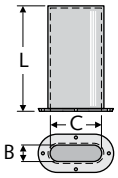


| artikl stupeň zatížení [kN] | B/C/L [mm] | objednací číslo |
|---|---|---|
| Provedení: plast | | |
| **HFV-1 - 2,5** | 18/44/100 | 3000020834 |
| **HFV-1 - 5,0** | 22/47/100 | 3000020835 |

# Halfen horizontální kotvy

(Spojovací trny)



## HFV-2

Deska s podélným otvorem s výztuží

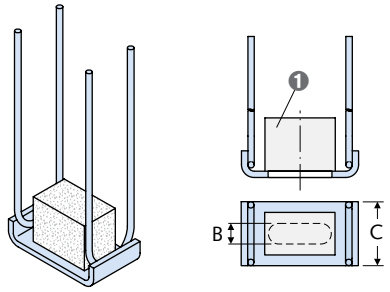


1 Styropor®

| artikl<br>stupeň zatížení [kN] | B/C [mm] | objednací číslo |
|---|---|---|
| Provedení: A4 dle tabulky, strana 15 | | |
| **HFV-2 - 2,5 - A4** | 17/50 | 1000203002 |
| **HFV-2 - 5,0 - A4** | 21/60 | 1000203003 |

## HFV-3

Volný trn

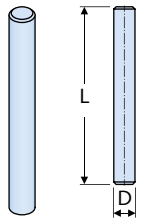


| artikl<br>stupeň zatížení [kN] | L [mm] | D [mm] | objednací číslo |
|---|---|---|---|
| Provedení: A4 dle tabulky, strana 15 | | | |
| **HFV-3 - 2,5 - A4** | 170 | 16 | 4000003834 |
| **HFV-3 - 5,0 - A4** | 170 | 20 | 4000003835 |

## HFV-4

HFV-4

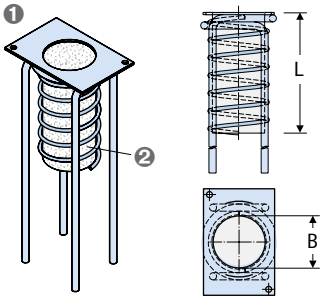


1 Pouzdro do malty
2 Styropor®

| artikl<br>stupeň zatížení [kN] | rozměry B/L [mm] | objednací číslo |
|---|---|---|
| Provedení: A4 dle tabulky, strana 15 | | |
| **HFV-4 - 2,5/5,0 - A4** | 44/100 | 1000200845 |

## HFV-5

Vymezovací pouzdro

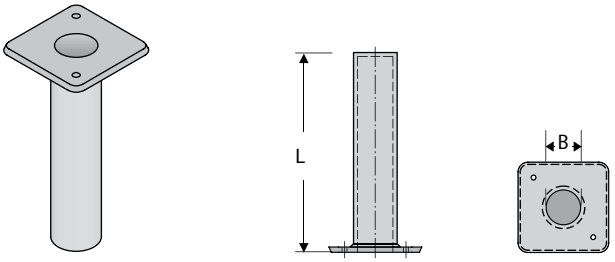


| artikl<br>stupeň zatížení [kN] | B/L [mm] | objednací číslo |
|---|---|---|
| Provedení: plast | | |
| **HFV-5 - 2,5** | 16,5/100 | 3000020836 |
| **HFV-5 - 5,0** | 20,5/100 | 3000020837 |

## HFV-7

Pevný trn s výztuží

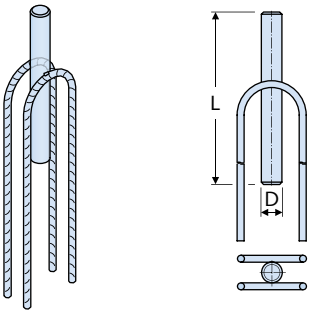


| artikl<br>stupeň zatížení [kN] | rozměr D [mm] | objednací číslo |
|---|---|---|
| Provedení: A4 dle tabulky, strana 15 | | |
| **HFV-7 - 2,5 - A4** | 16 | 1000203007 |
| **HFV-7 - 5,0 - A4** | 20 | 1000200846 |

## HFV-8

Vymezovací pouzdro s výztuží

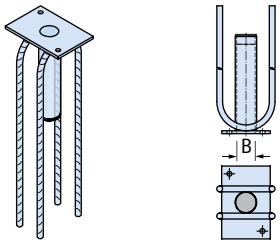


| artikl<br>stupeň zatížení [kN] | rozměr B [mm] | objednací číslo |
|---|---|---|
| Provedení: A4 dle tabulky, strana 15 | | |
| **HFV-8 - 2,5 - A4** | 17 | 1000200847 |
| **HFV-8 - 5,0 - A4** | 21 | 1000200848 |

# Halfen horizontální kotvy

(Spojovací trny, napínáky)

## HFV-9

Pouzdro do malty

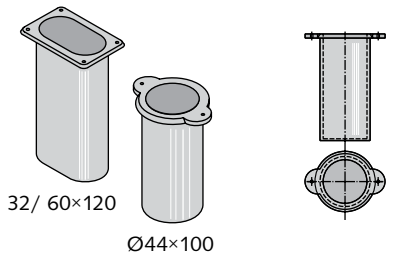


| artikl | objednací číslo |
|---|---|
| Provedení: plast | |
| **HFV-9 - 44 x 100** | 3000020839 |
| **HFV-9 - 32/60 x 120 oválné** | 3000020840 |

## HFV-B

Spirála 60 x 80 mm pro čepování fasádních desek

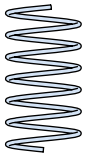

| artikl | objednací číslo |
|---|---|
| Provedení: WB dle tabulky, strana 15 (bez ochrany proti korozi) | |
| **HFV-B - WB** | 7000200223 |
| Provedení: A4 dle tabulky, strana 15 | |
| **HFV-B - A4** | 7000200224 |

## HFV-K

Krytka pro HFV-3 při použití HFV-1

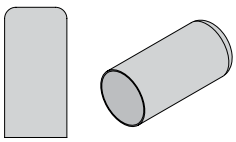

| artikl | stupeň zatížení [kN] | objednací číslo |
|---|---|---|
| Provedení: plast | | |
| **HFV-K** | 2,5 - KS | 7000001632 |
| **HFV-K** | 5,0 - KS | 7000001633 |

## SPV

Halfen napínák

Poznámka: Halfen profily objednávejte samostatně

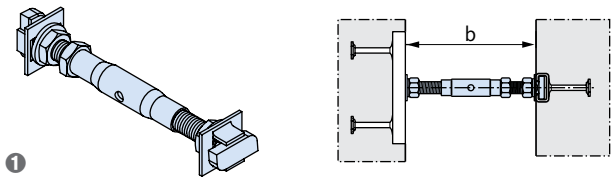


1 Dodávka obsahuje: napínací pouzdro, 2 Halfen šrouby (pravý a levý závit), 3 ploché matice, 2 podložky a 2 pojistné podložky SIC

| artikl<br>stupeň zatížení [kN] | vzdálenost od stěny b [mm] | objednací číslo |
|---|---|---|
| Provedení: A4 dle tabulky, strana 15 | | |
| **SPV - 5,0 -** | 100 | 1000202993 |
| **SPV - 5,0 -** | 120 | 1000202994 |
| **SPV - 5,0 -** | 140 | 1000202995 |
| **SPV - 5,0 -** | 160 | 1000202996 |
| **SPV - 5,0 -** | 180 | 1000200833 |
| **SPV - 5,0 -** | 200 | 1000200834 |
| **SPV - 7,0 -** | 100 | 1000200835 |
| **SPV - 7,0 -** | 120 | 1000202997 |
| **SPV - 7,0 -** | 140 | 1000200836 |
| **SPV - 7,0 -** | 160 | 1000200837 |
| **SPV - 7,0 -** | 180 | 1000202998 |
| **SPV - 7,0 -** | 200 | 1000200838 |
| **SPV - 10,0 -** | 140 | 1000202999 |
| **SPV - 10,0 -** | 160 | 1000203000 |
| **SPV - 10,0 -** | 180 | 1000203001 |
| **SPV - 10,0 -** | 200 | 1000200839 |

# Halfen horizontální kotvy

(Větrové kotvy)



## WDK

Větrová kotva s chemickou kotvou M10

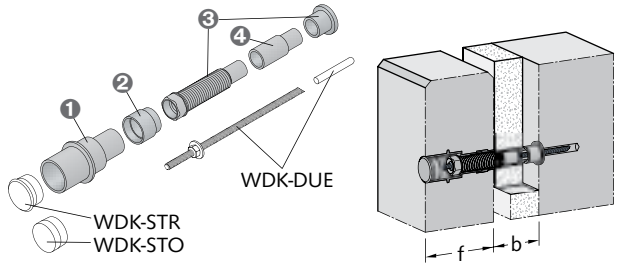


❶ Vestavný díl WDK-E
❷ Prodloužení vestavného dílu WDK-E-3,0 VRL
❸ Montážní díl WDK-M sestávající z: WDK-M TT + WDK-M PP
❹ prodloužení montážního dílu WDK-M-3,0 VRL

| artikl<br>stupeň zatížení [kN] | pro f [mm] | pro b od/do [mm] | objednací číslo |
|---|---|---|---|
| Provedení: plast vyztužený skelnými vlákny (GFK) | | | |
| **Vestavný díl** | | | |
| **WDK - E 3,0 - 100** | 100 | | 7000002018 |
| **prodloužení vestavného dílu** | | | |
| **WDK - E - 3,0 - VRL 20** | | +20 | 7000002019 |
| **montážní díl** | | | |
| **WDK-M TT** | 100 | 20/60 | 7000002020 |
| **WDK-M PP** | | | 7000002021 |
| **prodloužení montážního dílu** | | | |
| **WDK - M 3,0 - VRL 40** | | +40 | 7000002022 |

## WDK příslušenství

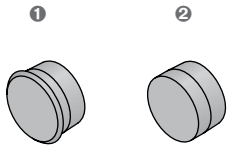

❶ s okrajem
❷ bez okraje

| artikl | | objednací číslo |
|---|---|---|
| Provedení: plast | | |
| **WDK-STR** | **zátka s okrajem** | 7000002023 |
| **WDK-STO** | **zátka bez okraje** | 7000002024 |

## WDK příslušenství

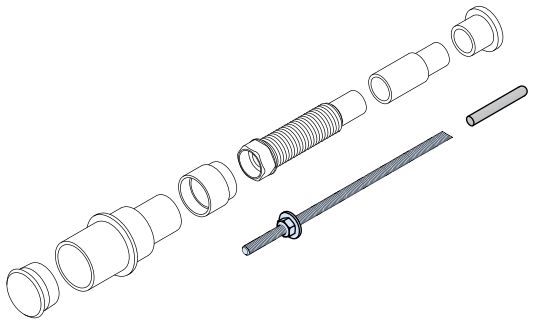

| artikl<br>stupeň zatížení [kN] | | pro f [mm] | pro b od/do [mm] | objednací číslo |
|---|---|---|---|---|
| Provedení: A4 dle tabulky, strana 15 | | | | |
| **kotvicí tyč a kartuše s maltou** | | | | |
| **WDK - DUE** | **3,0 - 100-20/60-A4** | 100 | 20/60 | 60001276 |
| **WDK - DUE** | **3,0 - 100-70/100-A4** | 100 | 70/100 | 60001277 |
| **WDK - DUE** | **3,0 - 100-110/140-A4** | 100 | 110/140 | 60001278 |
| **WDK - DUE** | **3,0 - 100-150/180-A4** | 100 | 150/180 | 60001279 |

# Halfen horizontální kotvy

(Větrové kotvy, univerzální pásky)

## WDI

větrová kotva s injektážní kotvou M12

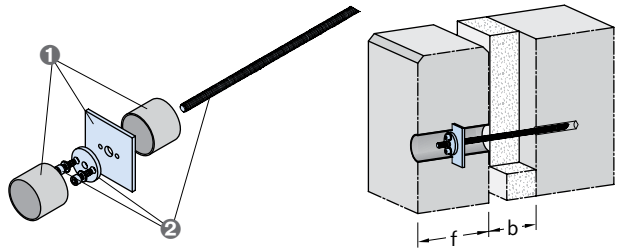


❶ vestavný díl WDI-7,0-E
❷ montážní díl WDI-7,0-M

| artikl stupeň zatížení [kN] | pro f [mm] | pro b [mm] | popis | objednací číslo |
|---|---|---|---|---|
| Provedení: A4 dle tabulky, strana 15 | | | | |
| **WDI - 7,0 - E** | ⑦ | | vestavný díl | 6100000148 |
| **WDI - 7,0 - M** | ⑦ | ⑧ | montážní díl | 6100000033 |

Vysvětlivky: ⑦ ⑧ = rozměry prosím uveďte při objednávce
Příklady objednávek:
WDI-7,0-E f = 80mm / WDI-7,0-M f = 80mm, b = 120mm

## WDI příslušenství

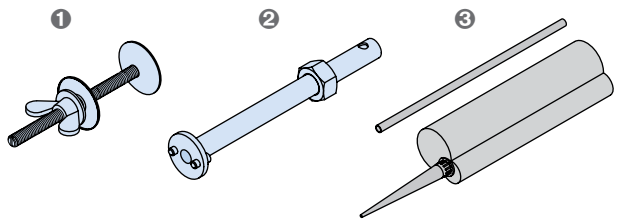


❶ držák WDI-Z2
❷ osazovací nástroj WDI-Z4
❸ WDI sada malty

| artikl | popis | objednací číslo |
|---|---|---|
| Provedení: dle katalogu | | |
| **WDI - Z2 - 250mm** | držák | 1000200850 |
| **WDI - Z4** | osazovací nástroj | 1000200851 |
| **WDI - sada malty** | pro cca 30 vrtaných otvorů | 60000987 |

## ULZ

Univerzální příložka se zubatou protideskou ①

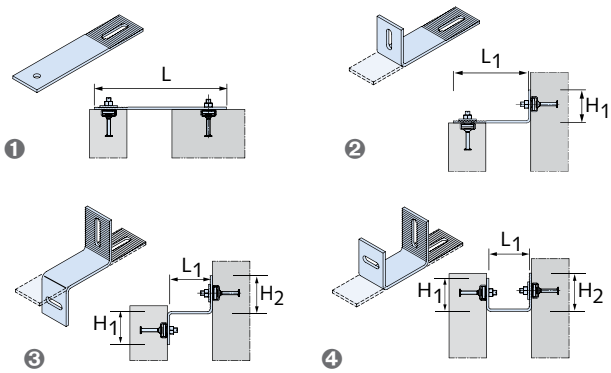


❶ Plochý
❷ L-úhelník
❸ Z-úhelník
❹ U-úhelník

| artikl | rozměr L [mm] | objednací číslo |
|---|---|---|
| Provedení: A4 dle tabulky, strana 15 | | |
| **ULZ 30-5 -** | ② - A4 | 6100000034 |
| **ULZ 40-6 -** | ② - A4 | 6100000034 |
| **ULZ 60-6 -** | ② - A4 | 6100000034 |

① Halfen šrouby a Halfen profily objednávejte samostatně
② Požadované rozměry L, $L_1$, $H_1$, $H_2$ a rozměry otvorů uveďte při objednávce na přiloženém náčrtu – viz formulář v katalogu FB

# Halfen horizontální kotvy

(Kotvící pásky)



## HKZ

Halfen kotevní pásek s ozubenou destičkou ①

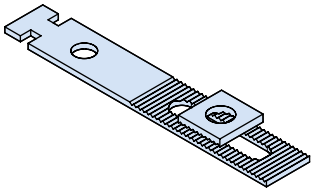

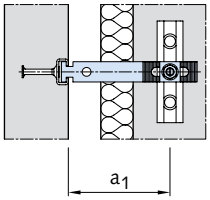


| artikl | rozměr $a_1$ [mm] | Objednací číslo |
|---|---|---|
| Provedení: GV dle tabulky, strana 15 | | |
| **HKZ 28/15 -** | 50 - GV | 60000904 |
| **HKZ 28/15 -** | 75 - GV | 60000905 |
| **HKZ 28/15 -** | 100 - GV | 60000906 |
| **HKZ 28/15 -** | 125 - GV | 60000907 |
| **HKZ 28/15 -** | 150 - GV | 60000908 |
| **HKZ 28/15 -** | 175 - GV | 60000909 |
| **HKZ 28/15 -** | 200 - GV | 60000910 |
| **HKZ 28/15 -** | 225 - GV | 60000913 |
| **HKZ 28/15 -** | 250 - GV | 60000914 |
| **HKZ 38/17 -** | 75 - GV | 60000922 |
| **HKZ 38/17 -** | 100 - GV | 60000923 |
| **HKZ 38/17 -** | 125 - GV | 60000924 |
| **HKZ 38/17 -** | 150 - GV | 60000925 |
| **HKZ 38/17 -** | 175 - GV | 60000926 |
| **HKZ 38/17 -** | 200 - GV | 60000927 |
| **HKZ 38/17 -** | 225 - GV | 60000932 |
| **HKZ 38/17 -** | 250 - GV | 60000933 |
| **HKZ 38/17 -** | 275 - GV | 60000934 |
| **HKZ 38/17 -** | 300 - GV | 60000935 |
| Provedení: A4 dle tabulky, strana 15 | | |
| **HKZ 28/15 -** | 50 - A4 | 60000897 |
| **HKZ 28/15 -** | 75 - A4 | 60000898 |
| **HKZ 28/15 -** | 100 - A4 | 60000899 |
| **HKZ 28/15 -** | 125 - A4 | 60000900 |
| **HKZ 28/15 -** | 150 - A4 | 60000901 |
| **HKZ 28/15 -** | 175 - A4 | 60000902 |
| **HKZ 28/15 -** | 200 - A4 | 60000903 |
| **HKZ 28/15 -** | 225 - A4 | 60000911 |
| **HKZ 28/15 -** | 250 - A4 | 60000912 |
| **HKZ 38/17 -** | 75 - A4 | 60000915 |
| **HKZ 38/17 -** | 100 - A4 | 60000916 |
| **HKZ 38/17 -** | 125 - A4 | 60000917 |
| **HKZ 38/17 -** | 150 - A4 | 60000918 |
| **HKZ 38/17 -** | 175 - A4 | 60000919 |
| **HKZ 38/17 -** | 200 - A4 | 60000920 |
| **HKZ 38/17 -** | 225 - A4 | 60000928 |
| **HKZ 38/17 -** | 250 - A4 | 60000929 |
| **HKZ 38/17 -** | 275 - A4 | 60000930 |
| **HKZ 38/17 -** | 300 - A4 | 60000931 |

① Halfen šroub a Halfen profil objednávejte zvlášť

## HKZ-GF

Halfen kotevní pásek s ozubenou destičkou ①

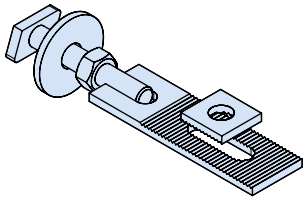

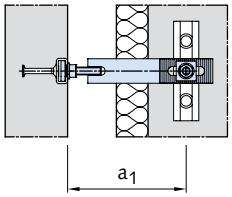


| artikl | rozměr $a_1$ [mm] | objednací číslo |
|---|---|---|
| Provedení: GV dle tabulky, strana 15 | | |
| **HKZ-GF 28/15 -** | 75 - GV | 60000946 |
| **HKZ-GF 28/15 -** | 100 - GV | 60000947 |
| **HKZ-GF 28/15 -** | 150 - GV | 60000948 |
| **HKZ-GF 28/15 -** | 175 - GV | 60000949 |
| **HKZ-GF 38/17 -** | 100 - GV | 60000958 |
| **HKZ-GF 38/17 -** | 125 - GV | 60000959 |
| **HKZ-GF 38/17 -** | 150 - GV | 60000960 |
| **HKZ-GF 38/17 -** | 175 - GV | 60000961 |
| Provedení: A4 dle tabulky, strana 15 | | |
| **HKZ-GF 28/15 -** | 75 - A4 | 60000941 |
| **HKZ-GF 28/15 -** | 100 - A4 | 60000942 |
| **HKZ-GF 28/15 -** | 125 - A4 | 60000943 |
| **HKZ-GF 28/15 -** | 150 - A4 | 60000944 |
| **HKZ-GF 28/15 -** | 175 - A4 | 60000945 |
| **HKZ-GF 38/17 -** | 100 - A4 | 60000953 |
| **HKZ-GF 38/17 -** | 125 - A4 | 60000954 |
| **HKZ-GF 38/17 -** | 150 - A4 | 60000955 |
| **HKZ-GF 38/17 -** | 175 - A4 | 60000956 |
| **HKZ-GF 38/17 -** | 200 - A4 ② | 60000962 |
| **HKZ-GF 38/17 -** | 225 - A4 ② | 60000963 |
| **HKZ-GF 38/17 -** | 250 - A4 ② | 60000964 |

① Halfen šroub a Halfen profil objednávejte zvlášť
② Omezená tlaková síla

# Halfen horizontální kotvy, Halfen úhlové deskové kotvy

(Kotvící pásky)

## HKZ-GU

Halfen kotevní pásek s ozubenou destičkou ①

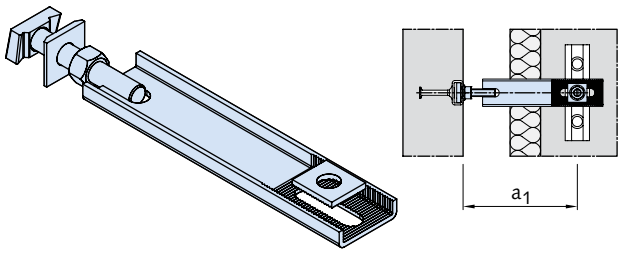


| artikl | rozměr $a_1$ [mm] | objednací číslo |
|---|---|---|
| Provedení: GV dle tabulky, strana 15 | | |
| **HKZ-GU 38/17 -** | 200 - GV | 60000968 |
| **HKZ-GU 38/17 -** | 225 - GV | 60000969 |
| **HKZ-GU 38/17 -** | 250 - GV | 60000970 |
| | | |
| **HKZ-GU 50/30 -** | 200 - GV | 60000978 |
| **HKZ-GU 50/30 -** | 225 - GV | 60000979 |
| **HKZ-GU 50/30 -** | 250 - GV | 60000980 |
| **HKZ-GU 50/30 -** | 275 - GV | 60000981 |
| **HKZ-GU 50/30 -** | 300 - GV | 60000982 |
| Provedení: A4 dle tabulky, strana 15 | | |
| **HKZ-GU 38/17 -** | 200 - A4 | 60000965 |
| **HKZ-GU 38/17 -** | 225 - A4 | 60000966 |
| **HKZ-GU 38/17 -** | 250 - A4 | 60000967 |
| | | |
| **HKZ-GU 50/30 -** | 200 - A4 | 60000973 |
| **HKZ-GU 50/30 -** | 225 - A4 | 60000974 |
| **HKZ-GU 50/30 -** | 250 - A4 | 60000975 |
| **HKZ-GU 50/30 -** | 275 - A4 | 60000976 |
| **HKZ-GU 50/30 -** | 300 - A4 | 60000977 |

① Halfen šroub a Halfen profil objednávejte zvlášť

## WPA-A/B

Halfen úhelníková desková kotva

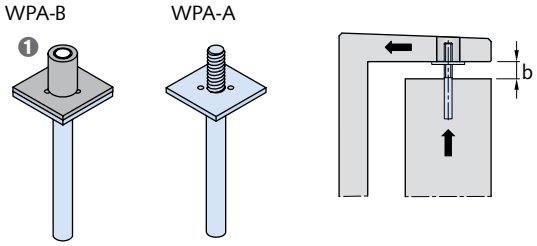


❶ elastický obal a elastomerová podložka

| artikl<br>rozměr b od/do [mm] | stupeň zatížení $F_v$ [kN] | objednací číslo |
|---|---|---|
| Provedení: A4 dle tabulky, strana 15 | | |
| **WPA - A - 5,0** | 5,0 | 60000808 |
| **WPA - A - 8,0** | 8,0 | 60000809 |
| **WPA - A - 11,5** | 11,5 | 60000810 |
| **WPA - A - 16,0** | 16,0 | 60000811 |
| **WPA - A - 22,0** | 22,0 | 60000812 |
| **WPA - A - 34,0** | 34,0 | 60000813 |
| | | |
| **WPA - B - 5,0** | 5,0 | 60000814 |
| **WPA - B - 8,0** | 8,0 | 60000815 |
| **WPA - B - 11,5** | 11,5 | 60000816 |
| **WPA - B - 16,0** | 16,0 | 60000817 |
| **WPA - B - 22,0** | 22,0 | 60000818 |
| **WPA - B - 34,0** | 34,0 | 60000819 |

# Halfen kotva pro parapetní panely



## BRA-N

Halfen kotevní prvek pro parapet, standardní provedení
bez výškového stavěcího šroubu, typově ověřeno
Potřebné montážní příslušenství: BRA-M1

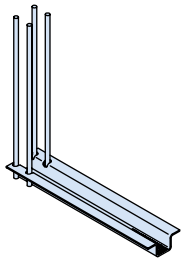

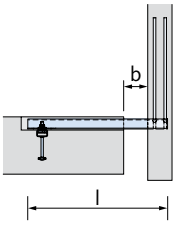


| artikl základní rozměr b*) od/do [mm] | délka profilu l | materiál | objednací číslo |
|---|---|---|---|
| Provedení: L4 dle tabulky, strana 15 | | | |
| **BRA - N 1 - 0/120** | 400 | L4 | 1000004370 |
| **BRA - N 1 - 0/170** | 450 | L4 | 1000004371 |
| **BRA - N 1 - 0/220** | 500 | L4 | 1000004372 |
| **BRA - N 2 - 0/160** | 450 | L4 | 1000004376 |
| **BRA - N 2 - 0/210** | 500 | L4 | 1000004377 |
| **BRA - N 2 - 0/260** | 550 | L4 | 1000004378 |
| **BRA - N 3 - 0/180** | 500 | L4 | 1000004383 |
| **BRA - N 3 - 0/230** | 550 | L4 | 1000004384 |
| **BRA - N 3 - 0/280** | 600 | L4 | 1000004385 |
| **BRA - N 4 - 0/220** | 550 | L4 | 1000004390 |
| **BRA - N 4 - 0/270** | 600 | L4 | 1000004391 |
| **BRA - N 4 - 0/320** | 650 | L4 | 1000004392 |
| **BRA - N 5 - 0/270** | 600 | L4 | 1000004399 |
| **BRA - N 5 - 0/470** | 800 | L4 | 1000004402 |
| **BRA - N 5 - 0/670** | 1000 | L4 | 1000004404 |
| **BRA - N 6 - 0/460** | 800 | L4 | 1000004408 |
| **BRA - N 6 - 0/560** | 900 | L4 | 1000004409 |
| **BRA - N 6 - 0/660** | 1000 | L4 | 1000004410 |
| **BRA - N 7 - 0/280** | 650 | L4 | 1000004413 |
| **BRA - N 7 - 0/380** | 750 | L4 | 1000209581 |
| **BRA - N 7 - 0/730** | 1100 | L4 | 1000004419 |

*) Základní rozměr b uveďte při objednávce prosím v celých násobcích 10 mm, např. 40 mm

## BRA-A

Halfen kotevní prvek pro parapet, standardní provedení
bez výškového stavěcího šroubu, typově ověřeno
Potřebné montážní příslušenství: BRA-M1

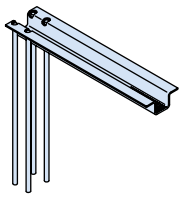

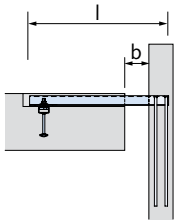


| artikl základní rozměr b*) od/do [mm] | délka profilu l | materiál | objednací číslo |
|---|---|---|---|
| Provedení: L4 dle tabulky, strana 15 | | | |
| **BRA - A 1 - 0/120** | 400 | L4 | 1000004323 |
| **BRA - A 1 - 0/170** | 450 | L4 | 1000004324 |
| **BRA - A 1 - 0/220** | 500 | L4 | 1000004325 |
| **BRA - A 2 - 0/160** | 450 | L4 | 1000004329 |
| **BRA - A 2 - 0/210** | 500 | L4 | 100000430 |
| **BRA - A 2 - 0/260** | 550 | L4 | 1000004331 |
| **BRA - A 3 - 0/180** | 500 | L4 | 1000004334 |
| **BRA - A 3 - 0/230** | 550 | L4 | 1000004335 |
| **BRA - A 3 - 0/280** | 600 | L4 | 1000004336 |
| **BRA - A 4 - 0/220** | 550 | L4 | 1000004340 |
| **BRA - A 4 - 0/270** | 600 | L4 | 1000004341 |
| **BRA - A 4 - 0/320** | 650 | L4 | 1000004342 |
| **BRA - A 5 - 0/220** | 550 | L4 | 1000209583 |
| **BRA - A 5 - 0/270** | 600 | L4 | 1000004348 |
| **BRA - A 5 - 0/320** | 650 | L4 | 1000209582 |

*) Základní rozměr b uveďte při objednávce prosím v celých násobcích 10 mm, např. 40 mm

# Halfen kotva pro parapetní panely

## BRA-NJ

Halfen kotevní prvek pro parapet, standardní provedení, stavitelný, typově ověřeno
Potřebné montážní příslušenství: BRA-M1 a BRA-M2

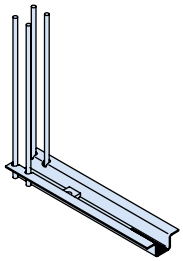

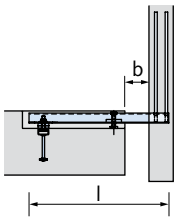


| artikl základní rozměr b*) od/do [mm] | délka profilu l | materiál | objednací číslo |
|---|---|---|---|
| Provedení: L4 dle tabulky, strana 15 | | | |
| **BRA - NJ 1 0/120** | 400 | L4 | 1000004448 |
| **BRA - NJ 1 0/170** | 450 | L4 | 1000004449 |
| **BRA - NJ 1 0/220** | 500 | L4 | 1000209569 |
| **BRA - NJ 2 0/160** | 450 | L4 | 1000209568 |
| **BRA - NJ 2 0/210** | 500 | L4 | 1000004452 |
| **BRA - NJ 2 0/260** | 550 | L4 | 1000004453 |
| **BRA - NJ 3 0/180** | 500 | L4 | 1000004454 |
| **BRA - NJ 3 0/230** | 550 | L4 | 1000209567 |
| **BRA - NJ 3 0/280** | 600 | L4 | 1000004456 |
| **BRA - NJ 4 0/220** | 550 | L4 | 1000004457 |
| **BRA - NJ 4 0/270** | 600 | L4 | 1000004458 |
| **BRA - NJ 4 0/320** | 650 | L4 | 1000004459 |
| **BRA - NJ 5 0/220** | 550 | L4 | 1000004460 |
| **BRA - NJ 5 0/270** | 600 | L4 | 1000004461 |
| **BRA - NJ 5 0/320** | 650 | L4 | 1000004462 |
| **BRA - NJ 6 0/260** | 600 | L4 | 1000209566 |
| **BRA - NJ 6 0/310** | 650 | L4 | 1000209565 |
| **BRA - NJ 6 0/360** | 700 | L4 | 1000004465 |

*) Základní rozměr b uveďte při objednávce prosím v celých násobcích 10 mm, např. 40 mm

## BRA-AJ

Halfen kotevní prvek pro parapet, provedení atika, stavitelný, typově ověřeno
Potřebné montážní příslušenství: BRA-M1 a BRA-M2

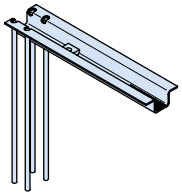

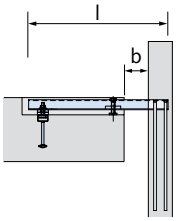


| artikl základní rozměr b*) od/do [mm] | délka profilu l | materiál | objednací číslo |
|---|---|---|---|
| Provedení: L4 dle tabulky, strana 15 | | | |
| **BRA - AJ 1 0/120** | 400 | L4 | 1000004424 |
| **BRA - AJ 1 0/170** | 450 | L4 | 1000209580 |
| **BRA - AJ 1 0/220** | 500 | L4 | 1000004426 |
| **BRA - AJ 2 0/160** | 450 | L4 | 1000209579 |
| **BRA - AJ 2 0/210** | 500 | L4 | 1000209578 |
| **BRA - AJ 2 0/260** | 550 | L4 | 1000209577 |
| **BRA - AJ 3 0/180** | 500 | L4 | 1000004430 |
| **BRA - AJ 3 0/230** | 550 | L4 | 1000004431 |
| **BRA - AJ 3 0/280** | 600 | L4 | 1000209576 |
| **BRA - AJ 4 0/220** | 550 | L4 | 1000004433 |
| **BRA - AJ 4 0/270** | 600 | L4 | 1000004434 |
| **BRA - AJ 4 0/320** | 650 | L4 | 1000209575 |
| **BRA - AJ 5 0/220** | 550 | L4 | 1000201827 |
| **BRA - AJ 5 0/270** | 600 | L4 | 1000209574 |
| **BRA - AJ 5 0/320** | 650 | L4 | 1000004438 |
| **BRA - AJ 6 0/260** | 600 | L4 | 1000209573 |
| **BRA - AJ 6 0/310** | 650 | L4 | 1000004440 |
| **BRA - AJ 6 0/360** | 700 | L4 | 1000209572 |

*) Základní rozměr b uveďte při objednávce prosím v celých násobcích 10 mm, např. 40 mm

# Halfen kotvy pro parapetní panely



## BRA-M1

Montážní díly pro Halfen atikovou kotvu
Kompletní sada:
Aretační destička, 2 podložky pro vyrovnání výšky, t = 3mm a t = 6mm

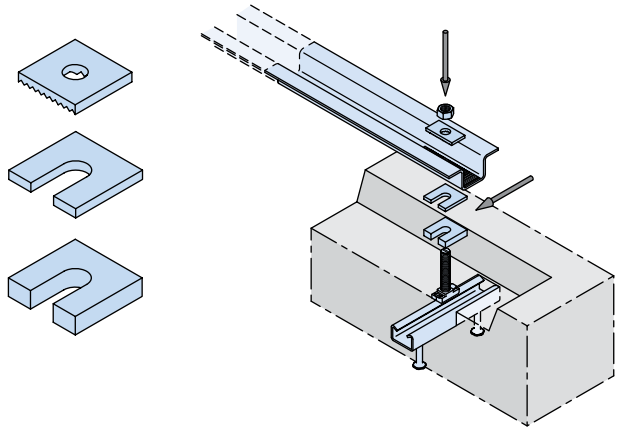

| artikl<br>vhodné pro BRA profil | | objednací číslo |
|---|---|---|
| Provedení: GV dle tabulky, strana 15 | | |
| **BRA - M1 - 1 GV** | **1** | 60000993 |
| **BRA - M1 - 2/3 GV** | **2/3** | 60000994 |
| **BRA - M1 - 4 GV** | **4** | 60000995 |
| **BRA - M1 - 5 GV** | **5** | 60000996 |
| **BRA - M1 - 6/7/8 GV** | **6/7/8** | 60000997 |
| Provedení: A4/L4 dle tabulky, strana 15 | | |
| **BRA - M1 - 1 A4** | **1** | 60000988 |
| **BRA - M1 - 2/3 A4** | **2/3** | 60000989 |
| **BRA - M1 - 4 A4** | **4** | 60000990 |
| **BRA - M1 - 5 A4** | **5** | 60000991 |
| **BRA - M1 - 6/7/8 A4** | **6/7/8** | 60000992 |

## BRA-M2

Výšková rektifikace pro Halfen kotvu pro parapetní panely BRA-NJ/-AJ
Kompletní sada: šroub s šestihrannou hlavou, aretační destička, dvě podložky pro vyrovnání výšky, t = 6 mm

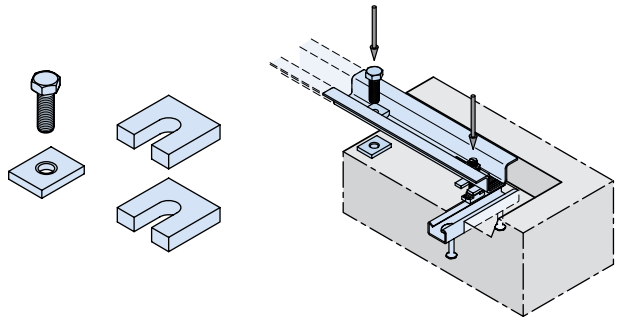

| artikl<br>vhodné pro BRA profil | | objednací číslo |
|---|---|---|
| Provedení: GV dle tabulky, strana 15 | | |
| **BRA - M2 - 1 GV ①** | **1** | 60001004 |
| **BRA - M2 - 2 GV ①** | **2** | 60001005 |
| **BRA - M2 - 3 GV ①** | **3** | 60001006 |
| **BRA - M2 - 5/6 GV** | **5/6** | 60001007 |
| **BRA - M2 - 7/8 GV** | **7/8** | 60001008 |
| Provedení: A4/L4 dle tabulky, strana 15 | | |
| **BRA - M2 - 1 A4 ①** | **1** | 60000998 |
| **BRA - M2 - 2 A4 ①** | **2** | 60000999 |
| **BRA - M2 - 3 A4 ①** | **3** | 60001000 |
| **BRA - M2 - 4 A4 ①** | **4** | 60001001 |
| **BRA - M2 - 5/6 A4** | **5/6** | 60001002 |
| **BRA - M2 - 7/8 A4** | **7/8** | 60001003 |

① pouze 1 podložka

## BRA-M1 montážní příslušenství

Jednotlivé komponenty v případě vyšších tolerancí nebo u specifického montážním dílu

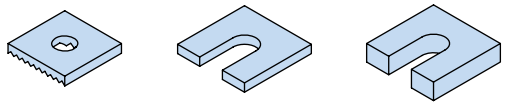

| artikl | příslušenství | objednací číslo |
|---|---|---|
| Provedení: GV dle tabulky, strana 15 | | |
| **BRA US 50/50/3 S=35/17** | U-podložka 3 mm, drážka 17 mm | 4000200723 |
| **BRA US 50/50/3 S=35/21** | U-podložka 3 mm, drážka 21 mm | 4000200724 |
| **BRA US 65/65/3 S=45/25** | U-podložka 3 mm, drážka 25 mm | 4000200730 |
| **BRA US 50/50/6 S=35/17** | U-podložka 6 mm, drážka 17 mm | 4000200726 |
| **BRA US 50/50/6 S=35/21** | U-podložka 6 mm, drážka 21 mm | 4000200728 |
| **BRA US 65/65/6 S=45/25** | U-podložka 6 mm, drážka 25 mm | 4000200732 |
| **BRA RP 26x55x6 RL=13** | RP pro profil 1 | 4000200745 |
| **BRA RP 30x55x6 RL=17** | RP pro profil 2 + 3 | 4000200747 |
| **BRA RP 38x55x6 RL=17** | RP pro profil 4 | 4000200104 |
| **BRA RP 38x65x6 RL=21** | RP pro profil 5 | 4000200749 |
| **BRA RP 45x65x8 LL=21x25** | RP pro profily 6, 7 a 8 | 4000200751 |
| Provedení: A4/L4 dle tabulky, strana 15 | | |
| **BRA US 50/50/3 S=35/17** | U-podložka 3 mm, drážka 17 mm | 4000200719 |
| **BRA US 50/50/3 S=35/21** | U-podložka 3 mm, drážka 21 mm | 4000200720 |
| **BRA US 65/65/3 S=45/25** | U-podložka 3 mm, drážka 25 mm | 4000200096 |
| **BRA US 50/50/6 S=35/17** | U-podložka 6 mm, drážka 17 mm | 4000200721 |
| **BRA US 50/50/6 S=35/21** | U-podložka 6 mm, drážka 21 mm | 4000200722 |
| **BRA US 65/65/6 S=45/25** | U-podložka 6 mm, drážka 25 mm | 4000200097 |
| **BRA RP 26x55x6 RL=13** | RP pro profil 1 | 4000200099 |
| **BRA RP 30x55x6 RL=17** | RP pro profil 2 + 3 | 4000200100 |
| **BRA RP 38x55x6 RL=17** | RP pro profil 4 | 4000200103 |
| **BRA RP 38x65x6 RL=21** | RP pro profil 5 | 4000200101 |
| **BRA RP 45x65x8 LL=21x25** | RP pro profily 6, 7 a 8 | 4000200102 |

RP = rastrová deska

# Halfen drátové spony

## SP-SPA-1

Halfen nosná kotva pro sendvičové panely
schváleno stavebním dozorem

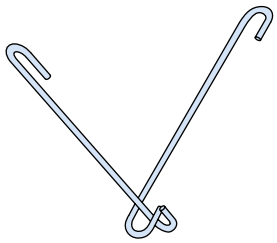

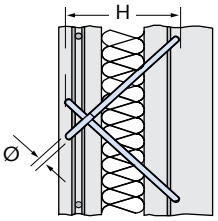


| artikl | jmenovitý rozměr Ø [mm] | H [mm] | balení [ks] | objednací číslo |
|---|---|---|---|---|
| Provedení: A4 dle tabulky, strana 15 | | | | |
| **SP-SPA - 1 -** | **05 -** | **160 - A4** | 100 | 3000020841 |
| **SP-SPA - 1 -** | **05 -** | **180 - A4** | 100 | 3000020842 |
| **SP-SPA - 1 -** | **07 -** | **160 - A4** | 80 | 3000020843 |
| **SP-SPA - 1 -** | **07 -** | **180 - A4** | 75 | 3000020844 |
| **SP-SPA - 1 -** | **07 -** | **200 - A4** | 65 | 3000020845 |
| **SP-SPA - 1 -** | **07 -** | **220 - A4** | 50 | 3000020846 |
| **SP-SPA - 1 -** | **07 -** | **240 - A4** | 45 | 3000020847 |
| **SP-SPA - 1 -** | **07 -** | **260 - A4** | 30 | 3000020848 |
| **SP-SPA - 1 -** | **09 -** | **220 - A4** | 40 | 3000020861 |
| **SP-SPA - 1 -** | **09 -** | **240 - A4** | 30 | 3000020862 |
| **SP-SPA - 1 -** | **09 -** | **260 - A4** | 25 | 3000020855 |
| **SP-SPA - 1 -** | **09 -** | **280 - A4** | 60 | 1000203042 |
| **SP-SPA - 1 -** | **09 -** | **300 - A4** | 40 | 3000020857 |
| **SP-SPA - 1 -** | **09 -** | **320 - A4** | 100 | 3000020858 |
| **SP-SPA - 1 -** | **09 -** | **340 - A4** | 50 | 1000203043 |
| **SP-SPA - 1 -** | **09 -** | **360 - A4** | 100 | 1000203044 |
| **SP-SPA - 1 -** | **10 -** | **340 - A4** | 50 | 3000020849 |
| **SP-SPA - 1 -** | **10 -** | **360 - A4** | 100 | 3000020850 |
| **SP-SPA - 1 -** | **10 -** | **380 - A4** | 50 | 1000203039 |
| **SP-SPA - 1 -** | **10 -** | **400 - A4** | 50 | 3000020852 |
| SP-SPA-1-10 s větším rozměrem H na vyžádání | | | | |

## SP-SPA-2

Halfen nosná kotva pro sendvičové panely
schváleno stavebním dozorem

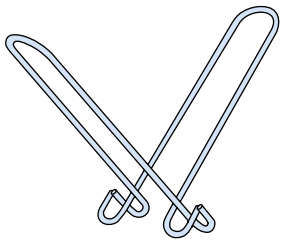

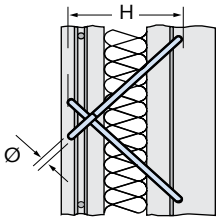


| artikl | jmenovitý rozměr Ø [mm] | H [mm] | balení [ks] | objednací číslo |
|---|---|---|---|---|
| Provedení: A4 dle tabulky, strana 15 | | | | |
| **SP-SPA - 2 -** | **05 -** | **160 - A4** | 70 | 3000020863 |
| **SP-SPA - 2 -** | **05 -** | **180 - A4** | 60 | 3000020864 |
| **SP-SPA - 2 -** | **07 -** | **160 - A4** | 56 | 3000020865 |
| **SP-SPA - 2 -** | **07 -** | **180 - A4** | 50 | 3000020866 |
| **SP-SPA - 2 -** | **07 -** | **200 - A4** | 35 | 3000020867 |
| **SP-SPA - 2 -** | **07 -** | **220 - A4** | 35 | 3000020868 |
| **SP-SPA - 2 -** | **07 -** | **240 - A4** | 30 | 3000020869 |
| **SP-SPA - 2 -** | **07 -** | **260 - A4** | 20 | 3000020870 |
| **SP-SPA - 2 -** | **09 -** | **220 - A4** | 100 | 3000020884 |
| **SP-SPA - 2 -** | **09 -** | **240 - A4** | 100 | 3000020885 |
| **SP-SPA - 2 -** | **09 -** | **260 - A4** | 25 | 3000020877 |
| **SP-SPA - 2 -** | **09 -** | **280 - A4** | 60 | 3000020878 |
| **SP-SPA - 2 -** | **09 -** | **300 - A4** | 40 | 3000020879 |
| **SP-SPA - 2 -** | **09 -** | **320 - A4** | 100 | 3000020880 |
| **SP-SPA - 2 -** | **09 -** | **340 - A4** | 50 | 3000020881 |
| **SP-SPA - 2 -** | **09 -** | **360 - A4** | 100 | 3000020882 |
| **SP-SPA - 2 -** | **09 -** | **380 - A4** | 100 | 1000203063 |
| **SP-SPA - 2 -** | **09 -** | **400 - A4** | 100 | 3000020883 |
| **SP-SPA - 2 -** | **10 -** | **340 - A4** | 100 | 3000020871 |
| **SP-SPA - 2 -** | **10 -** | **360 - A4** | 100 | 3000020872 |
| **SP-SPA - 2 -** | **10 -** | **380 - A4** | 25 | 1000203060 |
| **SP-SPA - 2 -** | **10 -** | **400 - A4** | 15 | 3000020874 |
| SP-SPA-2-10 s větším rozměrem H na vyžádání | | | | |

# Halfen drátové spony



## SP-SPA-N

Spony pro sendvičové panely
schváleno stavebním dozorem

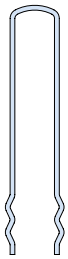

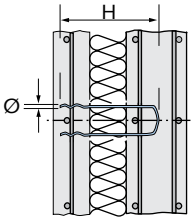


| artikl | jmenovitý rozměr Ø [mm] | H [mm] | balení [ks] | objednací číslo |
|---|---|---|---|---|
| Provedení: A4 dle tabulky, strana 15 | | | | |
| SP-SPA - N - | 03 - | 120 - A4 | 1000 | 1000203102 |
| SP-SPA - N - | 03 - | 140 - A4 | 1000 | 3000020911 |
| SP-SPA - N - | 03 - | 160 - A4 | 1000 | 1000203103 |
| SP-SPA - N - | 03 - | 180 - A4 | 1000 | 1000203104 |
| SP-SPA - N - | 03 - | 200 - A4 | 1000 | 1000203105 |
| SP-SPA - N - | 04 - | 160 - A4 | 500 | 1000203106 |
| SP-SPA - N - | 04 - | 180 - A4 | 500 | 1000203107 |
| SP-SPA - N - | 04 - | 200 - A4 | 500 | 1000203108 |
| SP-SPA - N - | 04 - | 220 - A4 | 500 | 1000203109 |
| SP-SPA - N - | 04 - | 240 - A4 | 250 | 1000203110 |
| SP-SPA - N - | 05 - | 240 - A4 | 250 | 1000203115 |
| SP-SPA - N - | 05 - | 260 - A4 | 250 | 1000203116 |
| SP-SPA - N - | 05 - | 280 - A4 | 250 | 1000203117 |
| SP-SPA - N - | 05 - | 300 - A4 | 250 | 1000203118 |
| SP-SPA - N - | 05 - | 320 - A4 | 250 | 1000203119 |
| SP-SPA - N - | 06 - | 340 - A4 | 50 | 3000020928 |
| SP-SPA - N - | 06 - | 360 - A4 | 50 | 3000020929 |
| SP-SPA - N - | 06 - | 380 - A4 | 50 | 3000020930 |
| SP-SPA - N - | 06 - | 400 - A4 | 50 | 3000020931 |
| SP-SPA - N - | 06 - | 420 - A4 | 50 | 3000020932 |

## SP-SPA-A

Podvlečené spony pro sendvičové panely
schváleno stavebním dozorem

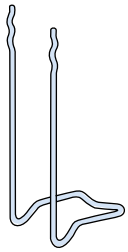

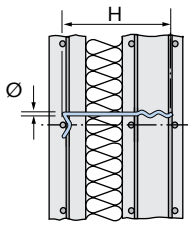


| artikl | jmenovitý rozměr Ø [mm] | H [mm] | balení [ks] | objednací číslo |
|---|---|---|---|---|
| Provedení: A4 dle tabulky, strana 15 | | | | |
| SP-SPA - A - | 03 - | 160 - A4 | 1000 | 3000020888 |
| SP-SPA - A - | 03 - | 180 - A4 | 1000 | 3000020889 |
| SP-SPA - A - | 04 - | 160 - A4 | 250 | 3000020890 |
| SP-SPA - A - | 04 - | 200 - A4 | 250 | 1000203069 |
| SP-SPA - A - | 04 - | 250 - A4 | 250 | 1000203070 |
| SP-SPA - A - | 05 - | 200 - A4 | 250 | 3000020893 |
| SP-SPA - A - | 05 - | 250 - A4 | 250 | 3000020894 |
| SP-SPA - A - | 05 - | 280 - A4 | 250 | 3000020895 |
| SP-SPA - A - | 05 - | 320 - A4 | 200 | 3000020896 |

## SP-SPA-B

Třmínkové spony pro sendvičové panely
schváleno stavebním dozorem

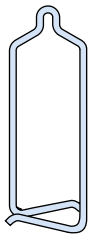

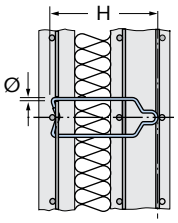


| artikl | jmenovitý rozměr Ø [mm] | H [mm] | balení [ks] | objednací číslo |
|---|---|---|---|---|
| Provedení: A4 dle tabulky, strana 15 | | | | |
| SP-SPA - B - | 03 - | 160 - A4 | 1000 | 3000020897 |
| SP-SPA - B - | 03 - | 180 - A4 | 800 | 3000020898 |
| SP-SPA - B - | 04 - | 160 - A4 | 600 | 1000203076 |
| SP-SPA - B - | 04 - | 180 - A4 | 500 | 3000020900 |
| SP-SPA - B - | 04 - | 200 - A4 | 500 | 1000203077 |
| SP-SPA - B - | 04 - | 220 - A4 | 500 | 1000203078 |
| SP-SPA - B - | 04 - | 240 - A4 | 400 | 1000203079 |
| SP-SPA - B - | 05 - | 240 - A4 | 300 | 1000203088 |
| SP-SPA - B - | 05 - | 260 - A4 | 300 | 1000203089 |
| SP-SPA - B - | 05 - | 280 - A4 | 250 | 3000020906 |
| SP-SPA - B - | 05 - | 300 - A4 | 250 | 1000203090 |
| SP-SPA - B - | 05 - | 320 - A4 | 250 | 3000020908 |

# Halfen ploché kotvy

## SP-FA-1

Plochá kotva tloušťka plechu 1,5 mm
schváleno stavebním dozorem

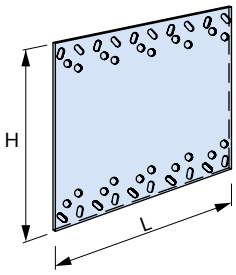


| artikl | | | objednací číslo |
|---|---|---|---|
| výška H [mm] | | L [mm] | |
| Provedení: A4 dle tabulky, strana 15 | | | |
| SP-FA - 1 - | 150 - | 80 | 1000204387 |
| SP-FA - 1 - | 150 - | 120 | 1000204388 |
| SP-FA - 1 - | 150 - | 160 | 1000204389 |
| | | | |
| SP-FA - 1 - | 175 - | 80 | 1000204390 |
| SP-FA - 1 - | 175 - | 120 | 1000204391 |
| SP-FA - 1 - | 175 - | 160 | 1000204392 |
| SP-FA - 1 - | 175 - | 200 | 1000204393 |
| SP-FA - 1 - | 175 - | 240 | 1000204394 |
| SP-FA - 1 - | 175 - | 280 | 1000204395 |
| SP-FA - 1 - | 175 - | 320 | 1000204396 |
| SP-FA - 1 - | 175 - | 360 | 1000204397 |
| | | | |
| SP-FA - 1 - | 200 - | 80 | 1000204398 |
| SP-FA - 1 - | 200 - | 120 | 1000003153 |
| SP-FA - 1 - | 200 - | 160 | 1000204399 |
| SP-FA - 1 - | 200 - | 200 | 1000003155 |
| SP-FA - 1 - | 200 - | 240 | 1000003156 |
| SP-FA - 1 - | 200 - | 280 | 1000003157 |
| SP-FA - 1 - | 200 - | 320 | 1000204400 |
| SP-FA - 1 - | 200 - | 360 | 1000204401 |
| | | | |
| SP-FA - 1 - | 225 - | 80 | 1000003160 |
| SP-FA - 1 - | 225 - | 120 | 1000204402 |
| SP-FA - 1 - | 225 - | 160 | 1000003162 |
| SP-FA - 1 - | 225 - | 200 | 1000204403 |
| SP-FA - 1 - | 225 - | 240 | 1000204404 |
| SP-FA - 1 - | 225 - | 320 | 1000204405 |
| SP-FA - 1 - | 225 - | 360 | 1000003167 |

## SP-FA-2

Plochá kotva tloušťka plechu 2,0 mm
schváleno stavebním dozorem

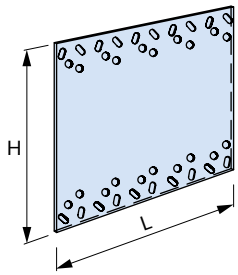


| artikl | | | objednací číslo |
|---|---|---|---|
| výška H [mm] | | L [mm] | |
| Provedení: A4 dle tabulky, strana 15 | | | |
| SP-FA - 2 - | 175 - | 80 | 1000003169 |
| SP-FA - 2 - | 175 - | 120 | 1000003170 |
| SP-FA - 2 - | 175 - | 160 | 1000003171 |
| SP-FA - 2 - | 175 - | 200 | 1000003172 |
| SP-FA - 2 - | 175 - | 240 | 1000003173 |
| SP-FA - 2 - | 175 - | 280 | 1000003174 |
| | | | |
| SP-FA - 2 - | 200 - | 80 | 1000003178 |
| SP-FA - 2 - | 200 - | 120 | 1000003179 |
| SP-FA - 2 - | 200 - | 160 | 1000003180 |
| SP-FA - 2 - | 200 - | 200 | 1000003181 |
| SP-FA - 2 - | 200 - | 240 | 1000003182 |
| SP-FA - 2 - | 200 - | 280 | 1000003183 |
| SP-FA - 2 - | 200 - | 320 | 1000003184 |
| SP-FA - 2 - | 200 - | 360 | 1000003185 |
| | | | |
| SP-FA - 2 - | 225 - | 80 | 1000003187 |
| SP-FA - 2 - | 225 - | 120 | 1000003188 |
| SP-FA - 2 - | 225 - | 160 | 1000003189 |
| SP-FA - 2 - | 225 - | 200 | 1000003190 |
| SP-FA - 2 - | 225 - | 240 | 1000003191 |
| SP-FA - 2 - | 225 - | 280 | 1000003192 |
| SP-FA - 2 - | 225 - | 320 | 1000003193 |
| SP-FA - 2 - | 225 - | 360 | 1000003194 |
| SP-FA - 2 - | 225 - | 400 | 1000003195 |
| | | | |
| SP-FA - 2 - | 260 - | 80 | 1000003197 |
| SP-FA - 2 - | 260 - | 120 | 1000003198 |
| SP-FA - 2 - | 260 - | 160 | 1000003199 |
| SP-FA - 2 - | 260 - | 200 | 1000003200 |
| SP-FA - 2 - | 260 - | 240 | 1000003201 |
| SP-FA - 2 - | 260 - | 280 | 1000003202 |
| SP-FA - 2 - | 260 - | 320 | 1000003203 |
| SP-FA - 2 - | 260 - | 360 | 1000003204 |
| SP-FA - 2 - | 260 - | 400 | 1000003205 |

# Halfen ploché kotvy



**SP-FA-3**

Plochá kotva tloušťka plechu 3,0 mm
schváleno stavebním dozorem

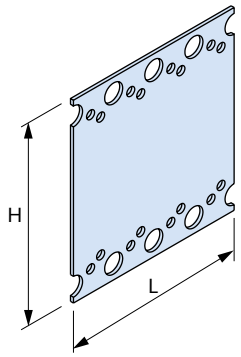


| artikl | | | objednací číslo |
|---|---|---|---|
| | výška H [mm] | L [mm] | |
| Provedení: A4 dle tabulky, strana 15 | | | |
| SP-FA - 3 - | 260 - | 80 | 1000003206 |
| SP-FA - 3 - | 260 - | 120 | 1000003207 |
| SP-FA - 3 - | 260 - | 160 | 1000003208 |
| SP-FA - 3 - | 260 - | 200 | 1000003209 |
| SP-FA - 3 - | 260 - | 240 | 1000003210 |
| SP-FA - 3 - | 260 - | 280 | 1000003211 |
| SP-FA - 3 - | 260 - | 320 | 1000003212 |
| SP-FA - 3 - | 260 - | 360 | 1000003213 |
| SP-FA - 3 - | 260 - | 400 | 1000003214 |
| | | | |
| SP-FA - 3 - | 280 - | 80 | 1000003215 |
| SP-FA - 3 - | 280 - | 120 | 1000003216 |
| SP-FA - 3 - | 280 - | 160 | 1000003217 |
| SP-FA - 3 - | 280 - | 200 | 1000003218 |
| SP-FA - 3 - | 280 - | 240 | 1000003219 |
| Poznámka: Typy SP-SPA-N/-A/-B → strana 227 | | | |

# Halfen sendvičové kotvy
# Thermomass (GFK sendvičové kotvy)

## SPA-Flex

Halfen nosná kotva pro sendvičové panely
schváleno stavebním dozorem

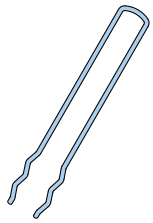

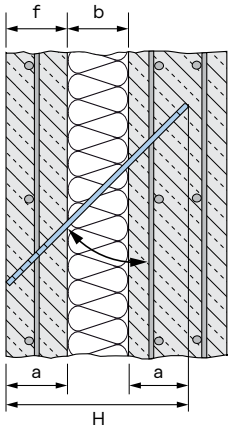


| artikl | jmenovitý rozměr Ø [mm] | H [mm] | balení [ks] | objednací číslo |
|---|---|---|---|---|
| Provedení: A4 dle tabulky, strana 15 | | | | |
| SPA-FLEX- | 04 - | 170 - A4 | 100 | 1000209754 |
| SPA-FLEX- | 04 - | 190 - A4 | 100 | 1000209755 |
| SPA-FLEX- | 04 - | 210 - A4 | 100 | 1000209756 |
| SPA-FLEX- | 04 - | 230 - A4 | 100 | 1000209757 |
| SPA-FLEX- | 04 - | 250 - A4 | 100 | 1000209758 |
| SPA-FLEX- | 04 - | 270 - A4 | 100 | 1000209759 |
| SPA-FLEX- | 04 - | 290 - A4 | 100 | 1000209760 |
| SPA-FLEX- | 04 - | 310 - A4 | 100 | 1000209761 |
| SPA-FLEX- | 04 - | 330 - A4 | 100 | 1000209762 |
| SPA-FLEX- | 04 - | 350 - A4 | 100 | 1000209763 |
| SPA-FLEX- | 04 - | 370 - A4 | 100 | 1000209764 |
| SPA-FLEX- | 05 - | 190 - A4 | 100 | 1000209765 |
| SPA-FLEX- | 05 - | 210 - A4 | 100 | 1000209766 |
| SPA-FLEX- | 05 - | 230 - A4 | 100 | 1000209767 |
| SPA-FLEX- | 05 - | 250 - A4 | 100 | 1000209768 |
| SPA-FLEX- | 05 - | 270 - A4 | 100 | 1000209769 |
| SPA-FLEX- | 05 - | 290 - A4 | 100 | 1000209770 |
| SPA-FLEX- | 05 - | 310 - A4 | 100 | 1000209771 |
| SPA-FLEX- | 05 - | 330 - A4 | 100 | 1000209772 |
| SPA-FLEX- | 05 - | 350 - A4 | 100 | 1000209773 |
| SPA-FLEX- | 05 - | 370 - A4 | 100 | 1000209774 |
| SPA-FLEX- | 05 - | 390 - A4 | 100 | 1000209775 |
| SPA-FLEX- | 07 - | 210 - A4 | 100 | 1000209776 |
| SPA-FLEX- | 07 - | 230 - A4 | 100 | 1000209777 |
| SPA-FLEX- | 07 - | 250 - A4 | 100 | 1000209778 |
| SPA-FLEX- | 07 - | 270 - A4 | 100 | 1000209779 |
| SPA-FLEX- | 07 - | 290 - A4 | 100 | 1000209780 |
| SPA-FLEX- | 07 - | 310 - A4 | 100 | 1000209781 |
| SPA-FLEX- | 07 - | 330 - A4 | 100 | 1000209782 |
| SPA-FLEX- | 07 - | 350 - A4 | 100 | 1000209785 |
| SPA-FLEX- | 07 - | 370 - A4 | 100 | 1000209786 |
| SPA-FLEX- | 07 - | 390 - A4 | 100 | 1000209787 |
| SPA-FLEX- | 07 - | 410 - A4 | 100 | 1000209788 |

## MST

Oblast použití:
Sendvičové stěny s volným zavěšením (v kombinaci s MC45D)
Kotvy pro termostěny na vyžádání.

| artikl | tloušťka izolační vrstvy [mm] | objednací číslo |
|---|---|---|
| Provedení: plast vyztužený skelnými vlákny (GFK) | | |
| MST 50 | 50 | 3000023559 |
| MST 60 | 60 | 3000023560 |
| MST 80 | 80 | 3000023558 |
| MST 100 | 100 | 3000023561 |
| MST 120 | 120 | 3000023562 |
| MST 140 | 140 | 3000023563 |
| MST 160 | 160 | 3000023564 |
| MST 180 | 180 | 3000023565 |

## MC45D

Oblast použití:
Sendvičové stěny s volným zavěšením (v kombinaci s MST)
Kotvy pro termostěny na vyžádání.

| artikl | tloušťka izolační vrstvy [mm] | objednací číslo |
|---|---|---|
| Provedení: plast vyztužený skelnými vlákny (GFK) | | |
| MC45D 214-72-60-82 | 50 | 3000023574 |
| MC45D 228-72-60-96 | 60 | 3000023575 |
| MC45D 257-72-80-105 | 80 | 3000023576 |
| MC45D 285-72-80-133 | 100 | 3000023577 |
| MC45D 313-72-80-161 | 120 | 3000023578 |
| MC45D 342-72-80-190 | 140 | 3000023579 |
| MC45D 370-72-80-218 | 160 | 3000023580 |
| MC45D 398-72-80-246 | 180 | 3000023581 |

# Halfen napojení prefabrikátu



## HVL

Halfen napojení prefabrikátu

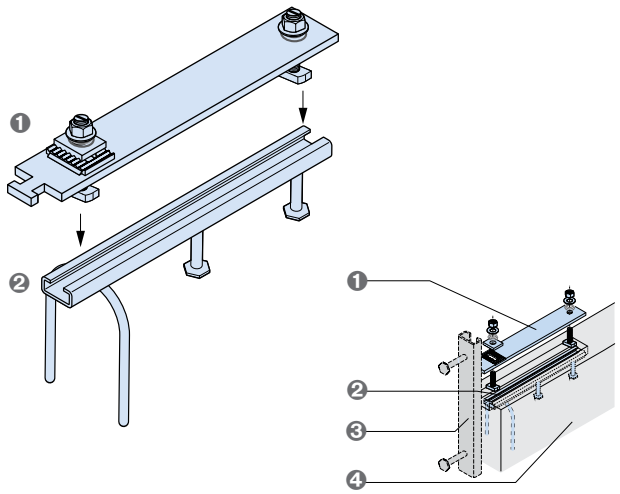


1. Montážní díl HVL-M předmontovaný, skládající se z: kladivové hlavy s nalisovaným ozubením, 1 ozubená protideska, 2 sady šroubového upevnění (Halfen šroub HS 38/17 - M12 x 50 + podložka + kuželová pružina)
2. Vestavný díl HVL-E skládající se z: Halfen lišta HTA-CE 38/17-300 se 2 kotevními šrouby a jedním smyčkovým koncovým kotvou
3. HTA-CE 38/17 → strana 30
4. Prefabrikát

| artikl | objednací číslo |
|---|---|
| Provedení: FV dle tabulky, strana 15 | |
| **HVL - M - FV montážní díl** | 1000200678 |
| | |
| **HVL - E - FV vestavný díl** | 1000200679 |

# Modersohn konzolové kotvy MK6

**MK6-E-N**

Konzolová kotva, standardní provedení typ E-N, výškově nastavitelná ± 20 mm

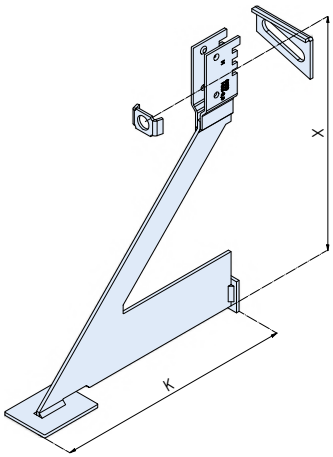


| artikl | stupeň zatížení [kN] | vyložení K [mm] | rozměr x [mm] | objednací číslo |
|---|---|---|---|---|
| Provedení: v CRC III nebo CRC IV | | | | |
| MK6-E-N- | 4,0 | 190 | 145 | |
| MK6-E-N- | 4,0 | 210 | 160 | |
| MK6-E-N- | 4,0 | 230 | 175 | |
| MK6-E-N- | 4,0 | 250 | 200 | |
| MK6-E-N- | 4,0 | 270 | 205 | |
| MK6-E-N- | 4,0 | 290 | 220 | |
| MK6-E-N- | 4,0 | 310 | 235 | |
| MK6-E-N- | 4,0 | 330 | 250 | |
| MK6-E-N- | 4,0 | 350 | 265 | |
| MK6-E-N- | 4,0 | 370 | 280 | |
| MK6-E-N- | 4,0 | 390 | 295 | |
| MK6-E-N- | 4,0 | 410 | 325 | |
| MK6-E-N- | 4,0 | 430 | 375 | |
| MK6-E-N- | 4,0 | 450 | 425 | |
| | | | | |
| MK6-E-N- | 8,0 | 190 | 180 | |
| MK6-E-N- | 8,0 | 210 | 200 | |
| MK6-E-N- | 8,0 | 230 | 220 | |
| MK6-E-N- | 8,0 | 250 | 235 | |
| MK6-E-N- | 8,0 | 270 | 255 | |
| MK6-E-N- | 8,0 | 290 | 275 | |
| MK6-E-N- | 8,0 | 310 | 300 | |
| MK6-E-N- | 8,0 | 330 | 330 | |
| MK6-E-N- | 8,0 | 350 | 390 | |
| MK6-E-N- | 8,0 | 370 | 460 | |
| MK6-E-N- | 8,0 | 390 | 375 | |
| MK6-E-N- | 8,0 | 410 | 390 | |
| MK6-E-N- | 8,0 | 430 | 410 | |
| MK6-E-N- | 8,0 | 450 | 430 | |

| artikl | stupeň zatížení [kN] | vyložení K [mm] | rozměr x [mm] | objednací číslo |
|---|---|---|---|---|
| Provedení: v CRC III nebo CRC IV | | | | |
| MK6-E-N- | 12,0 | 190 | 235 | |
| MK6-E-N- | 12,0 | 210 | 260 | |
| MK6-E-N- | 12,0 | 230 | 280 | |
| MK6-E-N- | 12,0 | 250 | 305 | |
| MK6-E-N- | 12,0 | 270 | 335 | |
| MK6-E-N- | 12,0 | 290 | 355 | |
| MK6-E-N- | 12,0 | 310 | 380 | |
| MK6-E-N- | 12,0 | 330 | 410 | |
| MK6-E-N- | 12,0 | 350 | 425 | |
| MK6-E-N- | 12,0 | 370 | 450 | |
| MK6-E-N- | 12,0 | 390 | 480 | |
| MK6-E-N- | 12,0 | 410 | 500 | |
| MK6-E-N- | 12,0 | 430 | 525 | |
| MK6-E-N- | 12,0 | 450 | 585 | |

Jiné délky vyložení a rozměry na vyžádání

* Poznámka: Příklad objednávky viz přehledová stránka na začátku kapitoly, schéma A

# Modersohn konzolové kotvy MK6



## MK6-E-NV

Konzolová kotva typ MK6-E-NV s výškovým odsazením v, výškově nastavitelná ± 20 mm

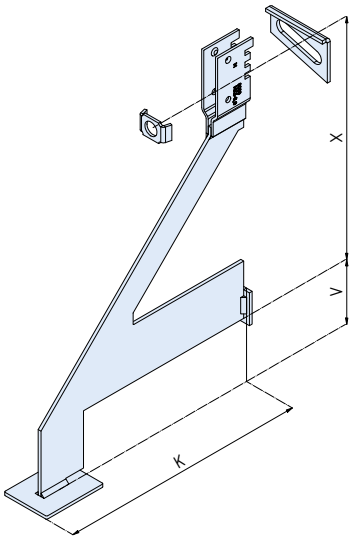


| artikl<br>stupeň zatížení [kN] | vyložení K [mm] | odsazení v [mm] | objednací číslo |
|---|---|---|---|
| Provedení: v CRC III nebo CRC IV | | | |
| **MK6-E-NV- 4,0** | **K =** | **v = 60 ①** | |
| **Změna posunu rozměru o ± 10 mm** | | | |
| **MK6-E-NV- 8,0** | **K =** | **v = 60 ①** | |
| **Změna posunu rozměru o ± 10 mm** | | | |
| **MK6-E-NV- 12,0** | **K =** | **v = 60 ①** | |
| **Změna posunu rozměru o ± 10 mm** | | | |

① Délku vyložení K a posun rozměru v uveďte prosím v mm
* Poznámka: Příklad objednávky viz přehledová stránka na začátku kapitoly, schéma B

## MK6-E-NH

Konzolová kotva typ MK6-E-NH s vysoko umístěnou opěrnou deskou, výškově nastavitelná ± 20 mm

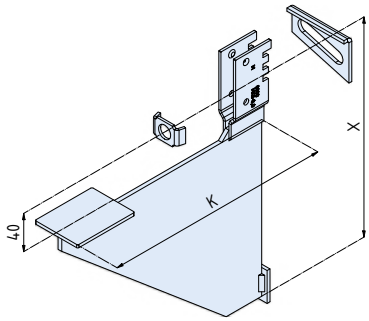


| artikl<br>stupeň zatížení [kN] | vyložení K [mm] | objednací číslo |
|---|---|---|
| Provedení: v CRC III nebo CRC IV | | |
| **MK6-E-NH- 4,0** | **K = ①** | |
| **MK6-E-NH- 8,0** | **K = ①** | |
| **MK6-E-NH- 12,0** | **K = ①** | |

① Délku vyložení K uveďte prosím v mm
* Poznámka: Příklad objednávky viz přehledová stránka na začátku kapitoly, schéma A

# Modersohn konzolové kotvy MK6

## MK6-E-D

Konzolová kotva, standardní provedení typ E-N, typově schválená výškově nastavitelná ±20 mm

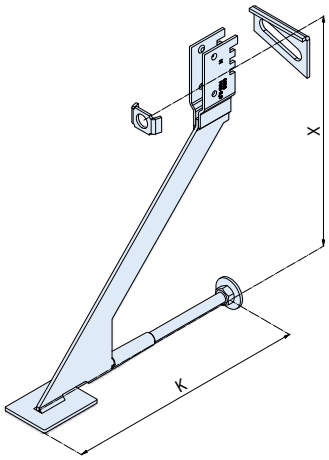


| artikl<br>stupeň zatížení [kN] | vyložení K [mm] | rozměr x [mm] | objednací číslo |
|---|---|---|---|
| Provedení: v CRC III nebo CRC IV | | | |
| MK6-E-D- 4,0 | 210 | 160 | |
| MK6-E-D- 4,0 | 230 | 175 | |
| MK6-E-D- 4,0 | 250 | 200 | |
| MK6-E-D- 4,0 | 270 | 205 | |
| MK6-E-D- 4,0 | 290 | 220 | |
| MK6-E-D- 4,0 | 310 | 235 | |
| MK6-E-D- 4,0 | 330 | 250 | |
| MK6-E-D- 4,0 | 350 | 265 | |
| MK6-E-D- 4,0 | 370 | 280 | |
| MK6-E-D- 4,0 | 390 | 295 | |
| MK6-E-D- 4,0 | 410 | 325 | |
| MK6-E-D- 4,0 | 430 | 375 | |
| MK6-E-D- 4,0 | 450 | 425 | |
| | | | |
| MK6-E-D- 8,0 | 210 | 180 | |
| MK6-E-D- 8,0 | 230 | 200 | |
| MK6-E-D- 8,0 | 250 | 220 | |
| MK6-E-D- 8,0 | 270 | 235 | |
| MK6-E-D- 8,0 | 290 | 255 | |
| MK6-E-D- 8,0 | 310 | 275 | |
| MK6-E-D- 8,0 | 330 | 300 | |
| MK6-E-D- 8,0 | 350 | 330 | |
| MK6-E-D- 8,0 | 370 | 390 | |
| MK6-E-D- 8,0 | 390 | 460 | |
| MK6-E-D- 8,0 | 410 | 375 | |
| MK6-E-D- 8,0 | 430 | 390 | |
| MK6-E-D- 8,0 | 450 | 410 | |

| artikl<br>stupeň zatížení [kN] | vyložení K [mm] | rozměr x [mm] | objednací číslo |
|---|---|---|---|
| Provedení: v CRC III nebo CRC IV | | | |
| MK6-E-D- 12,0 | 210 | 260 | |
| MK6-E-D- 12,0 | 230 | 280 | |
| MK6-E-D- 12,0 | 250 | 305 | |
| MK6-E-D- 12,0 | 270 | 335 | |
| MK6-E-D- 12,0 | 290 | 355 | |
| MK6-E-D- 12,0 | 310 | 380 | |
| MK6-E-D- 12,0 | 330 | 410 | |
| MK6-E-D- 12,0 | 350 | 425 | |
| MK6-E-D- 12,0 | 370 | 450 | |
| MK6-E-D- 12,0 | 390 | 480 | |
| MK6-E-D- 12,0 | 410 | 500 | |
| MK6-E-D- 12,0 | 430 | 525 | |
| MK6-E-D- 12,0 | 450 | 585 | |

Jiné délky vyložení a rozměry na vyžádání

* Poznámka: Příklad objednávky viz přehledová stránka na začátku kapitoly, schéma A

## MK6-E-DV

Konzolová kotva typ MK6-E-NV s výškovým odsazením v, výškově nastavitelná ±20 mm

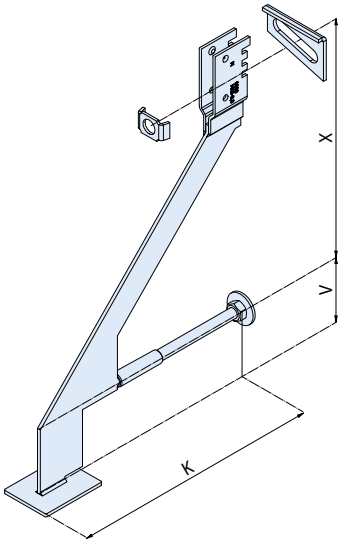


| artikl<br>stupeň zatížení [kN] | vyložení K [mm] | odsazení v [mm] | objednací číslo |
|---|---|---|---|
| Provedení: v CRC III nebo CRC IV | | | |
| MK6-E-DV- 4,0 | K = | v = 60 ① | |
| Změna posunu rozměru o ± 10 mm | | | |
| MK6-E-DV- 8,0 | K = | v = 60 ① | |
| Změna posunu rozměru o ± 10 mm | | | |
| MK6-E-DV- 12,0 | K = | v = 60 ① | |
| Změna posunu rozměru o ± 10 mm | | | |

① Délku vyložení K a posun rozměru v uveďte prosím v mm

* Poznámka: Příklad objednávky viz přehledová stránka na začátku kapitoly, schéma B

# Modersohn konzolové kotvy MK6



## MK6-E-T

Konzolová kotva, standardní provedení typ E-T,
např. v oblasti dilatačních spár, výškově nastavitelná ±20 mm

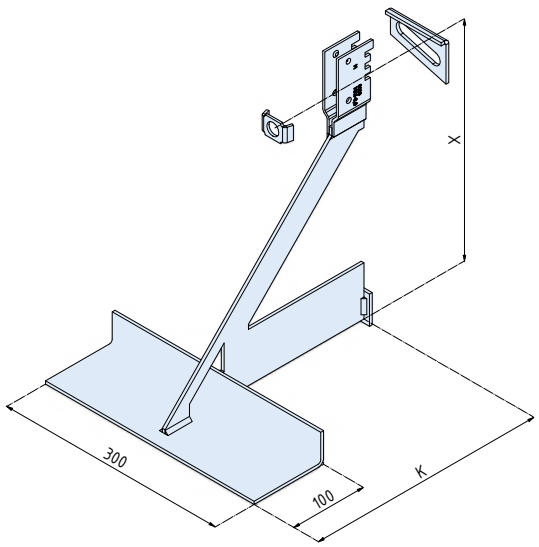


| artikl | stupeň zatížení [kN] | vyložení K [mm] | rozměr x [mm] | objednací číslo |
|---|---|---|---|---|
| Provedení: v CRC III nebo CRC IV | | | | |
| MK6-E-T- | 4,0 | 190 | 145 | |
| MK6-E-T- | 4,0 | 210 | 160 | |
| MK6-E-T- | 4,0 | 230 | 175 | |
| MK6-E-T- | 4,0 | 250 | 200 | |
| MK6-E-T- | 4,0 | 270 | 205 | |
| MK6-E-T- | 4,0 | 290 | 220 | |
| MK6-E-T- | 4,0 | 310 | 235 | |
| MK6-E-T- | 4,0 | 330 | 250 | |
| MK6-E-T- | 4,0 | 350 | 265 | |
| MK6-E-T- | 4,0 | 370 | 280 | |
| MK6-E-T- | 4,0 | 390 | 295 | |
| MK6-E-T- | 4,0 | 410 | 325 | |
| MK6-E-T- | 4,0 | 430 | 375 | |
| MK6-E-T- | 4,0 | 450 | 425 | |
| MK6-E-T- | 8,0 | 190 | 180 | |
| MK6-E-T- | 8,0 | 210 | 200 | |
| MK6-E-T- | 8,0 | 230 | 220 | |
| MK6-E-T- | 8,0 | 250 | 235 | |
| MK6-E-T- | 8,0 | 270 | 255 | |
| MK6-E-T- | 8,0 | 290 | 275 | |
| MK6-E-T- | 8,0 | 310 | 300 | |
| MK6-E-T- | 8,0 | 330 | 330 | |
| MK6-E-T- | 8,0 | 350 | 390 | |
| MK6-E-T- | 8,0 | 370 | 460 | |
| MK6-E-T- | 8,0 | 390 | 375 | |
| MK6-E-T- | 8,0 | 410 | 390 | |
| MK6-E-T- | 8,0 | 430 | 410 | |
| MK6-E-T- | 8,0 | 450 | 430 | |

| artikl | stupeň zatížení [kN] | vyložení K [mm] | rozměr x [mm] | objednací číslo |
|---|---|---|---|---|
| Provedení: v CRC III nebo CRC IV | | | | |
| MK6-E-T- | 12,0 | 190 | 235 | |
| MK6-E-T- | 12,0 | 210 | 260 | |
| MK6-E-T- | 12,0 | 230 | 280 | |
| MK6-E-T- | 12,0 | 250 | 305 | |
| MK6-E-T- | 12,0 | 270 | 335 | |
| MK6-E-T- | 12,0 | 290 | 355 | |
| MK6-E-T- | 12,0 | 310 | 380 | |
| MK6-E-T- | 12,0 | 330 | 410 | |
| MK6-E-T- | 12,0 | 350 | 425 | |
| MK6-E-T- | 12,0 | 370 | 450 | |
| MK6-E-T- | 12,0 | 390 | 480 | |
| MK6-E-T- | 12,0 | 410 | 500 | |
| MK6-E-T- | 12,0 | 430 | 525 | |
| MK6-E-T- | 12,0 | 450 | 585 | |

Konzolové délky do 350 mm a další rozměry na vyžádání
* Poznámka: Příklad objednávky viz přehledová stránka na začátku kapitoly, schéma A

## MK6-E-TV

Konzolová kotva typ E-TV s výškovým odsazením v,
např. v oblasti dilatačních spár, výškově nastavitelná ±20 mm

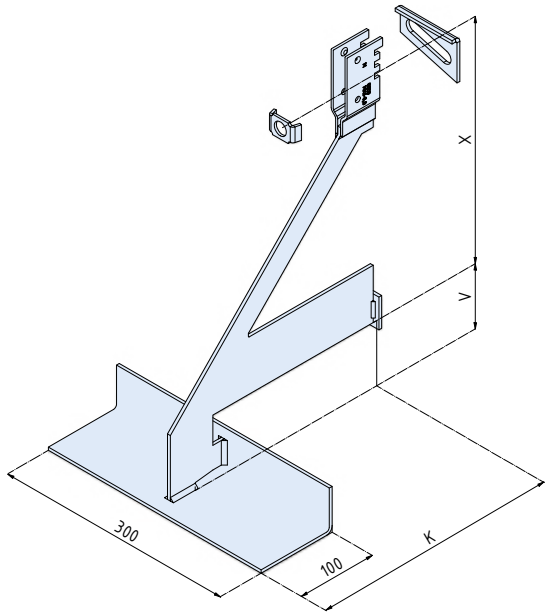


| artikl | stupeň zatížení [kN] | vyložení K [mm] | odsazení v [mm] | objednací číslo |
|---|---|---|---|---|
| Provedení: v CRC III nebo CRC IV | | | | |
| MK6-E-TV- | 4,0 | K = | v = 60 ① | |
| Změna posunu rozměru o ± 10 mm | | | | |
| MK6-E-TV- | 8,0 | K = | v = 60 ① | |
| Změna posunu rozměru o ± 10 mm | | | | |
| MK6-E-TV- | 12,0 | K = | v = 60 ① | |
| Změna posunu rozměru o ± 10 mm | | | | |

① Délku vyložení K a posun rozměru v uveďte prosím v mm
* Poznámka: Příklad objednávky viz přehledová stránka na začátku kapitoly, schéma B

# Modersohn konzolové kotvy MK6

## MK6-E-TD

Konzolová kotva, nastavitelný tlakový šroub typ E-TD, typově zkoušená, výškově nastavitelná ±20 mm

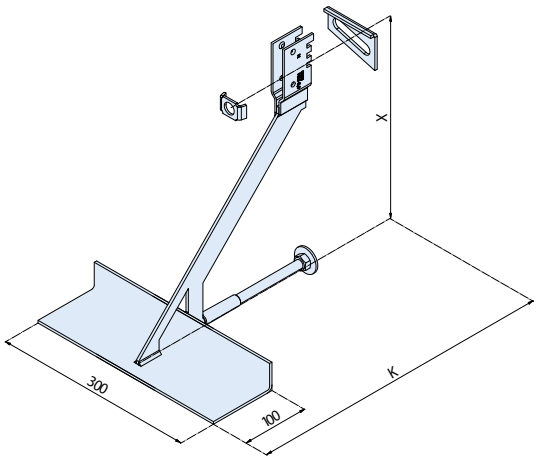


| artikl<br>stupeň zatížení [kN] | vyložení K [mm] | rozměr x [mm] | objednací číslo |
|---|---|---|---|
| Provedení: v CRC III nebo CRC IV | | | |
| MK6-E-TD- 4,0 | 210 | 160 | |
| MK6-E-TD- 4,0 | 230 | 175 | |
| MK6-E-TD- 4,0 | 250 | 200 | |
| MK6-E-TD- 4,0 | 270 | 205 | |
| MK6-E-TD- 4,0 | 290 | 220 | |
| MK6-E-TD- 4,0 | 310 | 235 | |
| MK6-E-TD- 4,0 | 330 | 250 | |
| MK6-E-TD- 4,0 | 350 | 265 | |
| MK6-E-TD- 4,0 | 370 | 280 | |
| MK6-E-TD- 4,0 | 390 | 295 | |
| MK6-E-TD- 4,0 | 410 | 325 | |
| MK6-E-TD- 4,0 | 430 | 375 | |
| MK6-E-TD- 4,0 | 450 | 425 | |
| | | | |
| MK6-E-TD- 8,0 | 210 | 180 | |
| MK6-E-TD- 8,0 | 230 | 200 | |
| MK6-E-TD- 8,0 | 250 | 220 | |
| MK6-E-TD- 8,0 | 270 | 235 | |
| MK6-E-TD- 8,0 | 290 | 255 | |
| MK6-E-TD- 8,0 | 310 | 275 | |
| MK6-E-TD- 8,0 | 330 | 300 | |
| MK6-E-TD- 8,0 | 350 | 330 | |
| MK6-E-TD- 8,0 | 370 | 390 | |
| MK6-E-TD- 8,0 | 390 | 460 | |
| MK6-E-TD- 8,0 | 410 | 375 | |
| MK6-E-TD- 8,0 | 430 | 390 | |
| MK6-E-TD- 8,0 | 450 | 410 | |

| artikl<br>stupeň zatížení [kN] | vyložení K [mm] | rozměr x [mm] | objednací číslo |
|---|---|---|---|
| Provedení: v CRC III nebo CRC IV | | | |
| MK6-E-TD- 12,0 | 210 | 260 | |
| MK6-E-TD- 12,0 | 230 | 280 | |
| MK6-E-TD- 12,0 | 250 | 305 | |
| MK6-E-TD- 12,0 | 270 | 335 | |
| MK6-E-TD- 12,0 | 290 | 355 | |
| MK6-E-TD- 12,0 | 310 | 380 | |
| MK6-E-TD- 12,0 | 330 | 410 | |
| MK6-E-TD- 12,0 | 350 | 425 | |
| MK6-E-TD- 12,0 | 370 | 450 | |
| MK6-E-TD- 12,0 | 390 | 480 | |
| MK6-E-TD- 12,0 | 410 | 500 | |
| MK6-E-TD- 12,0 | 430 | 525 | |
| MK6-E-TD- 12,0 | 450 | 585 | |

Jiné délky vyložení a rozměry na vyžádání

* Poznámka: Příklad objednávky viz přehledová stránka na začátku kapitoly, schéma A

## MK6-E-TDV

Konzolová kotva typ MK6-E-TDV s výškovým odsazením v, výškově nastavitelná ±20 mm

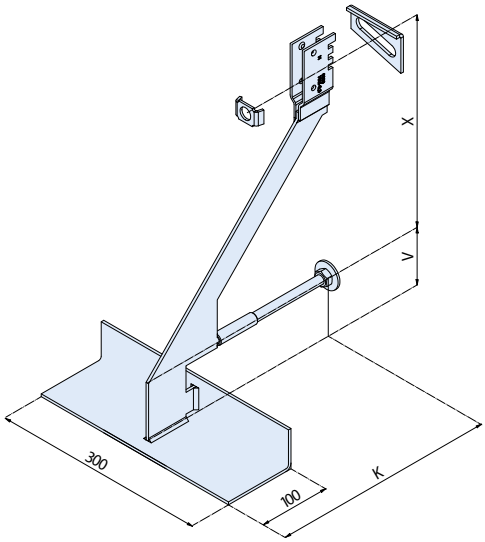


| artikl<br>stupeň zatížení [kN] | vyložení K [mm] | odsazení v [mm] | objednací číslo |
|---|---|---|---|
| Provedení: v CRC III nebo CRC IV | | | |
| MK6-E-TDV- 4,0 | K = | v = 60 ① | |
| Změna posunu rozměru o ± 10 mm | | | |
| MK6-E-TDV- 8,0 | K = | v = 60 ① | |
| Změna posunu rozměru o ± 10 mm | | | |
| MK6-E-TDV- 12,0 | K = | v = 60 ① | |
| Změna posunu rozměru o ± 10 mm | | | |

① Délku vyložení K a posun rozměru v uveďte prosím v mm

* Poznámka: Příklad objednávky viz přehledová stránka na začátku kapitoly, schéma B

# Modersohn konzolové kotvy MK6



## MK6-F-N

Konzolová kotva pro prefabrikované překlady, typově zkoušená, standardní provedení typ MK6-F-N, výškově nastavitelná ±20 mm

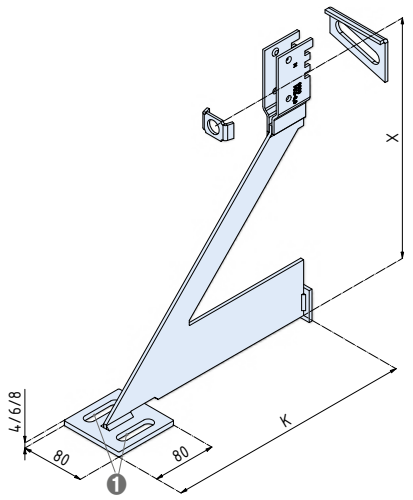


❶ Podélné otvory pro montážní díly prefabrikovaných překladů

| artikl | stupeň zatížení [kN] | vyložení K [mm] | rozměr x [mm] | objednací číslo |
|---|---|---|---|---|
| Provedení: v CRC III nebo CRC IV | | | | |
| MK6-F-N- | 4,0 | 190 | 150 | |
| MK6-F-N- | 4,0 | 210 | 150 | |
| MK6-F-N- | 4,0 | 230 | 150 | |
| MK6-F-N- | 4,0 | 250 | 150 | |
| MK6-F-N- | 4,0 | 270 | 150 | |
| MK6-F-N- | 4,0 | 290 | 175 | |
| MK6-F-N- | 4,0 | 310 | 175 | |
| MK6-F-N- | 4,0 | 330 | 180 | |
| MK6-F-N- | 4,0 | 350 | 200 | |
| MK6-F-N- | 4,0 | 370 | 280 | |
| MK6-F-N- | 4,0 | 390 | 295 | |
| MK6-F-N- | 4,0 | 410 | 325 | |
| MK6-F-N- | 4,0 | 430 | 375 | |
| MK6-F-N- | 4,0 | 450 | 425 | |
| | | | | |
| MK6-F-N- | 8,0 | 190 | 180 | |
| MK6-F-N- | 8,0 | 210 | 200 | |
| MK6-F-N- | 8,0 | 230 | 220 | |
| MK6-F-N- | 8,0 | 250 | 235 | |
| MK6-F-N- | 8,0 | 270 | 255 | |
| MK6-F-N- | 8,0 | 290 | 275 | |
| MK6-F-N- | 8,0 | 310 | 300 | |
| MK6-F-N- | 8,0 | 330 | 330 | |
| MK6-F-N- | 8,0 | 350 | 390 | |
| MK6-F-N- | 8,0 | 370 | 460 | |
| MK6-F-N- | 8,0 | 390 | 375 | |
| MK6-F-N- | 8,0 | 410 | 390 | |
| MK6-F-N- | 8,0 | 430 | 410 | |
| MK6-F-N- | 8,0 | 450 | 430 | |

| artikl | stupeň zatížení [kN] | vyložení K [mm] | rozměr x [mm] | objednací číslo |
|---|---|---|---|---|
| Provedení: v CRC III nebo CRC IV | | | | |
| MK6-F-N- | 12,0 | 190 | 235 | |
| MK6-F-N- | 12,0 | 210 | 260 | |
| MK6-F-N- | 12,0 | 230 | 280 | |
| MK6-F-N- | 12,0 | 250 | 305 | |
| MK6-F-N- | 12,0 | 270 | 335 | |
| MK6-F-N- | 12,0 | 290 | 355 | |
| MK6-F-N- | 12,0 | 310 | 380 | |
| MK6-F-N- | 12,0 | 330 | 410 | |
| MK6-F-N- | 12,0 | 350 | 425 | |
| MK6-F-N- | 12,0 | 370 | 450 | |
| MK6-F-N- | 12,0 | 390 | 480 | |
| MK6-F-N- | 12,0 | 410 | 500 | |
| MK6-F-N- | 12,0 | 430 | 525 | |
| MK6-F-N- | 12,0 | 450 | 585 | |

Jiné délky vyložení a rozměry na vyžádání
* Poznámka: Příklad objednávky viz přehledová stránka na začátku kapitoly, schéma A

Montážní a instalační díly pro prefabrikované překlady → strana 235.

## MK6-F-NV

Konzolová kotva pro prefabrikované překlady, typ MK6-F-NV s výškovým odsazením v, výškově nastavitelná ±20 mm

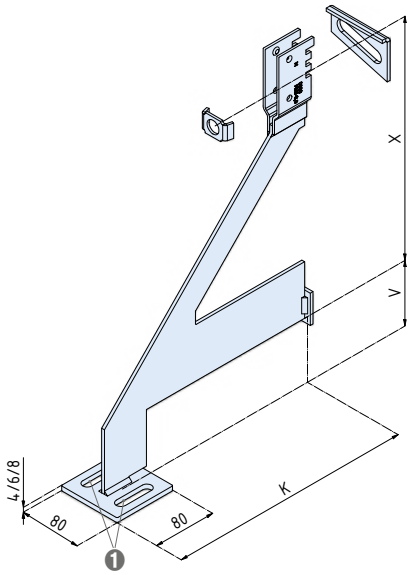


❶ Podélné otvory pro montážní díly prefabrikovaných překladů

| artikl | stupeň zatížení [kN] | vyložení K [mm] | odsazení v [mm] | objednací číslo |
|---|---|---|---|---|
| Provedení: v CRC III nebo CRC IV | | | | |
| MK6-F-NV- | 4,0 | K = | v = 60 ① | |
| Změna posunu rozměru o ± 10 mm | | | | |
| MK6-F-NV- | 8,0 | K = | v = 60 ① | |
| Změna posunu rozměru o ± 10 mm | | | | |
| MK6-F-NV- | 12,0 | K = | v = 60 ① | |
| Změna posunu rozměru o ± 10 mm | | | | |

① Délku vyložení K a posun rozměru v uveďte prosím v mm
* Poznámka: Příklad objednávky viz přehledová stránka na začátku kapitoly, schéma B

# Modersohn konzolové kotvy MK6

## MK6-F-D

Konzolová kotva pro prefabrikované překlady,
typově zkoušená s nastavitelným tlakovým šroubem typ MK6-F-D,
výškově nastavitelná ± 20mm

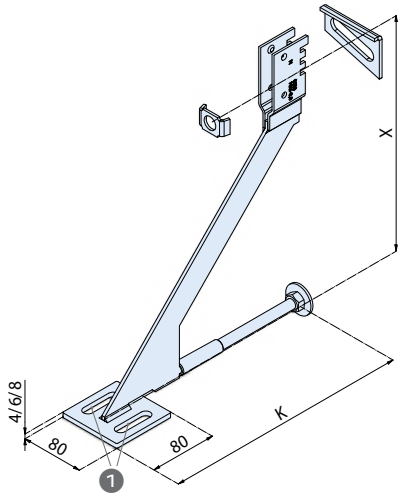


❶ Podélné otvory pro montážní díly prefabrikovaných překladů

| artikl<br>stupeň zatížení [kN] | vyložení K [mm] | rozměr x [mm] | objednací číslo |
|---|---|---|---|
| Provedení: v CRC III nebo CRC IV | | | |
| MK6-F-D- 4,0 | 210 | 150 | |
| MK6-F-D- 4,0 | 230 | 150 | |
| MK6-F-D- 4,0 | 250 | 150 | |
| MK6-F-D- 4,0 | 270 | 150 | |
| MK6-F-D- 4,0 | 290 | 175 | |
| MK6-F-D- 4,0 | 310 | 175 | |
| MK6-F-D- 4,0 | 330 | 180 | |
| MK6-F-D- 4,0 | 350 | 200 | |
| MK6-F-D- 4,0 | 370 | 280 | |
| MK6-F-D- 4,0 | 390 | 295 | |
| MK6-F-D- 4,0 | 410 | 325 | |
| MK6-F-D- 4,0 | 430 | 375 | |
| MK6-F-D- 4,0 | 450 | 425 | |
| | | | |
| MK6-F-D- 8,0 | 210 | 200 | |
| MK6-F-D- 8,0 | 230 | 220 | |
| MK6-F-D- 8,0 | 250 | 235 | |
| MK6-F-D- 8,0 | 270 | 255 | |
| MK6-F-D- 8,0 | 290 | 275 | |
| MK6-F-D- 8,0 | 310 | 300 | |
| MK6-F-D- 8,0 | 330 | 330 | |
| MK6-F-D- 8,0 | 350 | 390 | |
| MK6-F-D- 8,0 | 370 | 460 | |
| MK6-F-D- 8,0 | 390 | 375 | |
| MK6-F-D- 8,0 | 410 | 390 | |
| MK6-F-D- 8,0 | 430 | 410 | |
| MK6-F-D- 8,0 | 450 | 430 | |

| artikl<br>stupeň zatížení [kN] | vyložení K [mm] | rozměr x [mm] | objednací číslo |
|---|---|---|---|
| Provedení: v CRC III nebo CRC IV | | | |
| MK6-F-D- 12,0 | 210 | 260 | |
| MK6-F-D- 12,0 | 230 | 280 | |
| MK6-F-D- 12,0 | 250 | 305 | |
| MK6-F-D- 12,0 | 270 | 335 | |
| MK6-F-D- 12,0 | 290 | 355 | |
| MK6-F-D- 12,0 | 310 | 380 | |
| MK6-F-D- 12,0 | 330 | 410 | |
| MK6-F-D- 12,0 | 350 | 425 | |
| MK6-F-D- 12,0 | 370 | 450 | |
| MK6-F-D- 12,0 | 390 | 480 | |
| MK6-F-D- 12,0 | 410 | 500 | |
| MK6-F-D- 12,0 | 430 | 525 | |
| MK6-F-D- 12,0 | 450 | 585 | |

Jiné délky vyložení a rozměry na vyžádání
* Poznámka: Příklad objednávky viz přehledová stránka na začátku kapitoly, schéma A
Montážní a instalační díly pro prefabrikované překlady → strana 235.

## MK6-F-DV

Konzolová kotva pro prefabrikované překlady, typ MK6-F-DV s výškovým odsazením v, výškově nastavitelná ±20mm

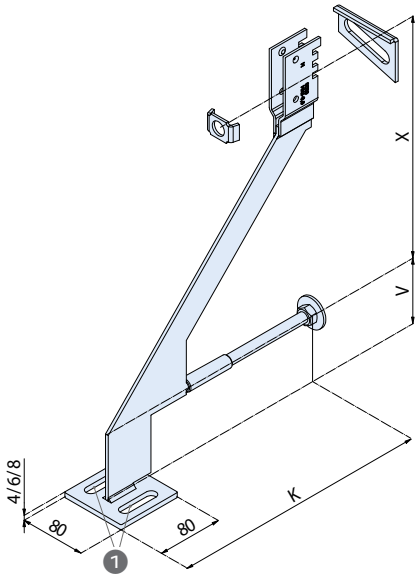


❶ Podélné otvory pro montážní díly prefabrikovaných překladů

| artikl<br>stupeň zatížení [kN] | vyložení K [mm] | odsazení v [mm] | objednací číslo |
|---|---|---|---|
| Provedení: v CRC III nebo CRC IV | | | |
| MK6-F-DV- 4,0 | K = | v = 60 ① | |
| Změna posunu rozměru o ± 10 mm | | | |
| MK6-F-DV- 8,0 | K = | v = 60 ① | |
| Změna posunu rozměru o ± 10 mm | | | |
| MK6-F-DV- 12,0 | K = | v = 60 ① | |
| Změna posunu rozměru o ± 10 mm | | | |

① Délku vyložení K a posun rozměru v uveďte prosím v mm
* Poznámka: Příklad objednávky viz přehledová stránka na začátku kapitoly, schéma B

# Modersohn konzolové kotvy MK6



## MK6-K-N

Úhlová konzolová kotva typ MK6-K-N, typově zkoušená, výškově nastavitelný ± 20 mm

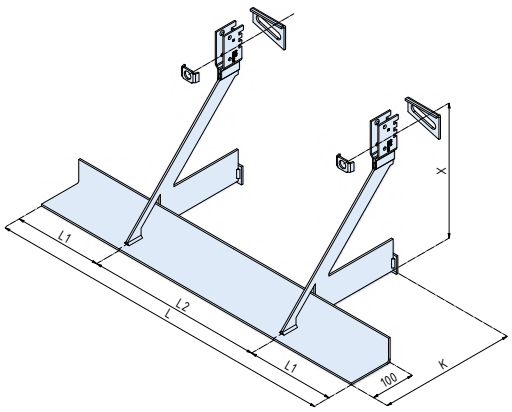


| artikl<br>stupeň zatížení [kN] | vyložení K [mm] | délky úhelníků L / L2 [mm] | objednací číslo |
|---|---|---|---|
| Provedení: v CRC III nebo CRC IV | | | |
| **MK6-K-N- 4,0** | **K =** | **L / L2** | |
| **MK6-K-N- 4,0** | **K =** | **L / L2** | |
| **MK6-K-N- 4,0** | **K =** | **L / L2** | |
| | | | |
| **MK6-K-N- 8,0** | **K =** | **L / L2** | |
| **MK6-K-N- 8,0** | **K =** | **L / L2** | |
| **MK6-K-N- 8,0** | **K =** | **L / L2** | |
| | | | |
| **MK6-K-N- 12,0** | **K =** | **L / L2** | |
| **MK6-K-N- 12,0** | **K =** | **L / L2** | |
| **MK6-K-N- 12,0** | **K =** | **L / L2** | |
| | | | |
| **MK6-K-N- 4,0** | **K =** | **L / L2** | |
| **MK6-K-N- 8,0** | **K =** | **L / L2** | |
| **MK6-K-N- 12,0** | **K =** | **L / L2** | |

Jiné délky vyložení a rozměry na vyžádání.
* Poznámka: Příklad objednávky viz přehledová stránka na začátku kapitoly, schéma B
① Konzolovou délku a délky úhlů zadejte jako identifikační údaje při objednávce

## MK6-K-NV

Konzolový úhelníkový kotva typ MK6-K-NV s výškovým odsazením v, výškově nastavitelný ± 20 mm

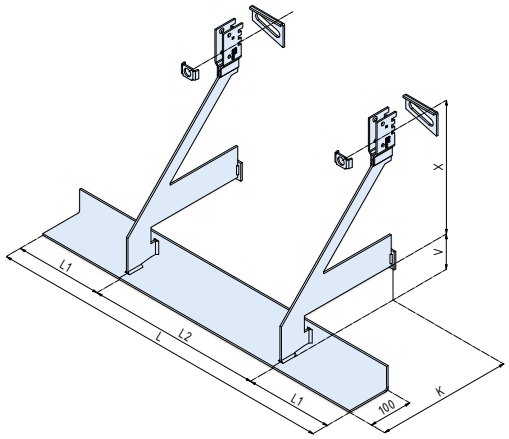


| artikl<br>stupeň zatížení [kN] | vyložení K [mm] | délky úhelníků L / L2 [mm] | odsazení v [mm] | objednací číslo |
|---|---|---|---|---|
| Provedení: v CRC III nebo CRC IV | | | | |
| **MK6-K-NV- 4,0** | **K =** | **L / L2** | v = 60 ① | |
| **MK6-K-NV- 4,0** | **K =** | **L / L2** | v = 60 ① | |
| **MK6-K-NV- 4,0** | **K =** | **L / L2** | v = 60 ① | |
| **Změna posunu rozměru o ± 10 mm** | | | | |
| | | | | |
| **MK6-K-NV- 8,0** | **K =** | **L / L2** | v = 60 ① | |
| **MK6-K-NV- 8,0** | **K =** | **L / L2** | v = 60 ① | |
| **MK6-K-NV- 8,0** | **K =** | **L / L2** | v = 60 ① | |
| **Změna posunu rozměru o ± 10 mm** | | | | . |
| | | | | |
| **MK6-K-NV- 12,0** | **K =** | **L / L2** | v = 60 ① | |
| **MK6-K-NV- 12,0** | **K =** | **L / L2** | v = 60 ① | |
| **MK6-K-NV- 12,0** | **K =** | **L / L2** | v = 60 ① | |
| **Změna posunu rozměru o ± 10 mm** | | | | . |
| | | | | |
| **MK6-K-NV- 4,0** | **K =** | **L / L2** | v = 60 ① | |
| **MK6-K-NV- 8,0** | **K =** | **L / L2** | v = 60 ① | |
| **MK6-K-NV- 12,0** | **K =** | **L / L2** | v = 60 ① | |

Délky vyložení do 350 mm a další rozměry na vyžádání
* Poznámka: Příklad objednávky viz přehledová stránka na začátku kapitoly, schéma B
① Vyložení K, délky úhelníků L, $L_2$, rozměr posunu v uvádějte jako identifikační údaje při objednávce

# Modersohn konzolové kotvy MK6

## MK6-K-D

Konzolový úhelníkový kotva typ MK6-K-D, typově zkoušený, výškově nastavitelný ± 20 mm

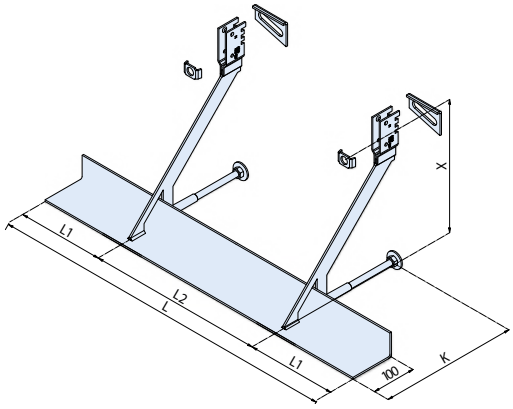


| artikl<br>stupeň zatížení [kN] | vyložení K [mm] | délky úhelníků L / L2 [mm] | objednací číslo |
|---|---|---|---|
| Provedení: v CRC III nebo CRC IV | | | |
| **MK6-K-D- 4,0** | **K =** | **L / L2** | |
| **MK6-K-D- 4,0** | **K =** | **L / L2** | |
| **MK6-K-D- 4,0** | **K =** | **L / L2** | |
| | | | |
| **MK6-K-D- 8,0** | **K =** | **L / L2** | |
| **MK6-K-D- 8,0** | **K =** | **L / L2** | |
| **MK6-K-D- 8,0** | **K =** | **L / L2** | |
| | | | |
| **MK6-K-D- 12,0** | **K =** | **L / L2** | |
| **MK6-K-D- 12,0** | **K =** | **L / L2** | |
| **MK6-K-D- 12,0** | **K =** | **L / L2** | |
| | | | |
| **MK6-K-D- 4,0** | **K =** | **L / L2** | |
| **MK6-K-D- 8,0** | **K =** | **L / L2** | |
| **MK6-K-D- 12,0** | **K =** | **L / L2** | |

Jiné délky vyložení a rozměry na vyžádání.
* Poznámka: Příklad objednávky viz přehledová stránka na začátku kapitoly, schéma B
① Konzolovou délku a délky úhlů zadejte jako identifikační údaje při objednávce

## MK6-K-DV

Konzolový úhelníkový kotva typ MK6-K-DV s výškovým odsazením v, výškově nastavitelný ± 20 mm

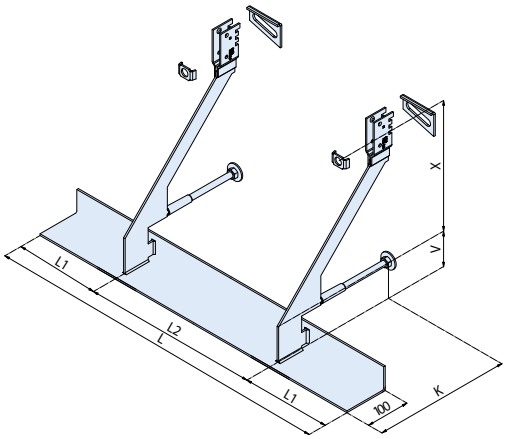


| artikl<br>stupeň zatížení [kN] | vyložení K [mm] | délky úhelníků L / L2 [mm] | odsazení v [mm] | objednací číslo |
|---|---|---|---|---|
| Provedení: v CRC III nebo CRC IV | | | | |
| **MK6-K-DV- 4,0** | **K =** | **L / L2** | v = 60 ① | |
| **MK6-K-DV- 4,0** | **K =** | **L / L2** | v = 60 ① | |
| **MK6-K-DV- 4,0** | **K =** | **L / L2** | v = 60 ① | |
| **Změna posunu rozměru o ± 10 mm** | | | | |
| | | | | |
| **MK6-K-DV- 8,0** | **K =** | **L / L2** | v = 60 ① | |
| **MK6-K-DV- 8,0** | **K =** | **L / L2** | v = 60 ① | |
| **MK6-K-DV- 8,0** | **K =** | **L / L2** | v = 60 ① | |
| **Změna posunu rozměru o ± 10 mm** | | | | |
| | | | | |
| **MK6-K-DV- 12,0** | **K =** | **L / L2** | v = 60 ① | |
| **MK6-K-DV- 12,0** | **K =** | **L / L2** | v = 60 ① | |
| **MK6-K-DV- 12,0** | **K =** | **L / L2** | v = 60 ① | |
| **Změna posunu rozměru o ± 10 mm** | | | | |
| | | | | |
| **MK6-K-DV- 4,0** | **K =** | **L / L2** | v = 60 ① | |
| **MK6-K-DV- 8,0** | **K =** | **L / L2** | v = 60 ① | |
| **MK6-K-DV- 12,0** | **K =** | **L / L2** | v = 60 ① | |

Délky vyložení do 350 mm a další rozměry na vyžádání
* Poznámka: Příklad objednávky viz přehledová stránka na začátku kapitoly, schéma B
① Vyložení K, délky úhelníků L, $L_2$, rozměr posunu v uvádějte jako identifikační údaje při objednávce

# Halfen příslušenství pro fasády z cihel



## HS 38/17

Halfen šroub, vhodný pro HK5 konzolovou kotvu ve spojení s Halfen profilem HTA-CE 38/17

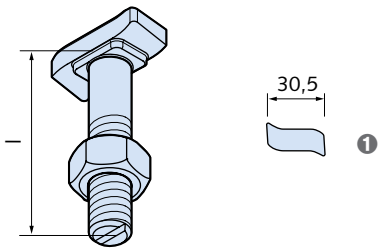


❶ Standardní tvar hlavy

| artikl<br>závit x délka l [mm] | | balení [ks] | objednací číslo |
|---|---|---|---|
| Provedení: A4 dle tabulky, strana 15 | | | |
| **HS 38/17** | **M12 x 72 A4** | 50 | 3000023343 |
| **HS 38/17** | **M12 x 90 A4** | 50 | 3000023344 |
| Další šrouby → viz kapitola Průmyslová technika | | | |

## HS 40/22

Halfen šroub, vhodný pro HK5 konzolovou kotvu ve spojení s Halfen profilem HTA-CE 40/25 ① a HTA-CE 40/22P ②

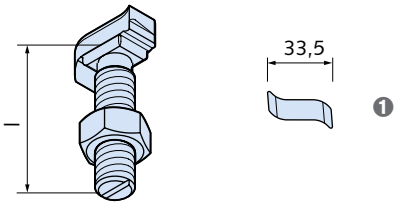


❶ Standardní tvar hlavy

| artikl<br>závit x délka l [mm] | | balení [ks] | objednací číslo |
|---|---|---|---|
| Provedení: A4 dle tabulky, strana 15 | | | |
| **HS 40/22** | **M12 x 80 A4 ①** | 50 | 3000021128 |
| **HS 40/22** | **M16 x 80 A4 ②** | 50 | 3000021133 |
| Další šrouby → viz kapitola Montážní technika | | | |

## HS 50/30

Halfen šroub, vhodný pro HK5 konzolovou kotvu ve spojení s Halfen profilem HTA-CE 49/30 ①, HTA-CE 54/33 ② a HTA-CE 50/30P ②

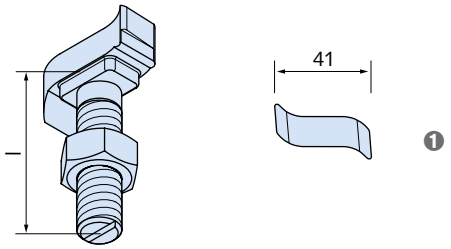


❶ Standardní tvar hlavy

| artikl<br>závit x délka l [mm] | | balení [ks] | objednací číslo |
|---|---|---|---|
| Provedení: A4 dle tabulky, strana 15 | | | |
| **HS 50/30** | **M12 x 87 A4 ①** | 50 | 3000023345 |
| **HS 50/30** | **M16 x 87 A4 ②** | 25 | 3000020831 |
| Další šrouby → viz kapitola Montážní technika | | | |

## MOSO® děrovaná páska jako samonosná výztuž překladu

Materiál: nerezová ocel E420 (vysokopevnostní nerezová ocel)

| artikl<br>typ \| délka role [m] | [bal.] | | objednací číslo |
|---|---|---|---|
| **Děrovaná páska typ 50 \| 25 m E420** | m | 1 | 1000210093 |
| **Děrovaná páska typ 50 \| 50 m E420** | m | 1 | 1000210094 |
| **Držák děrované pásky \| LB 050 E420** | ks | 100 | 1000210104 |
| **Držák děrované pásky \| LB 090 E420** | ks | 100 | 1000210105 |
| **Držák děrované pásky \| LB 190 E420** | ks | 100 | 1000210106 |
| **Držák děrované pásky \| LB 310 E420** | ks | 50 | 1000210107 |
| **Upevňovací třmen RVB** | ks | 100 | 1000210108 |
| **Kulatina 4 x 250** | ks | 100 | 1000210109 |

## MOSO® děrovaná páska jako konstrukční výztuž pro maltovou spáru

Materiál: nerezová ocel E235 (standardní pevnost) nebo pozinkovaná

| artikl<br>typ \| délka role [m] | [bal.] | | objednací číslo |
|---|---|---|---|
| **Děrovaná páska typ 50 \| 10 m E235** | m | 1 | 1000210095 |
| **Děrovaná páska typ 50 \| 25 m E235** | m | 1 | 1000210096 |
| **Děrovaná páska typ 50 \| 50 m E235** | m | 1 | 1000210097 |
| **Děrovaná páska typ 50 \| 25 m pozink.** | m | 1 | 1000210098 |
| **Děrovaná páska typ 50 \| 50 m pozink.** | m | 1 | 1000210099 |

# Halfen konzolové kotvy

## MOSO® děrovaná páska jako konstrukční výztuž pro tenkovrstvou spáru

Materiál: nerezová ocel E235 (standardní pevnost) nebo pozinkovaná

| artikl<br>typ \| délka role [m] | [bal.] | | objednací číslo |
|---|---|---|---|
| **Děrovaná páska typ OW50 \| 25 m E235** | m | 1 | 1000210100 |
| **Děrovaná páska typ OW50 \| 50 m E235** | m | 1 | 1000210101 |
| **Děrovaná páska typ OW50 \| 50 m E235 pozinkovaná** | m | 1 | 1000210103 |

## KM-U / KM-UV

Konzola do malty, obě také v kombinaci s mezi úhelníky typ HW → strana 241

KM-U KM-UV

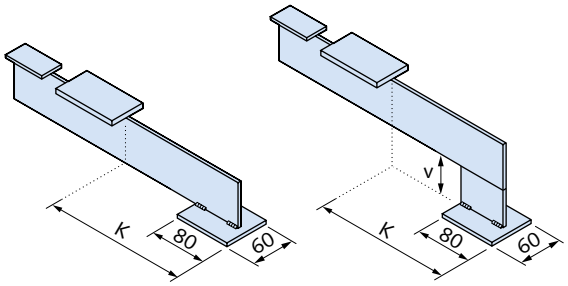


| artikl<br>vyložení k [mm] ① | | objednací číslo |
|---|---|---|
| Provedení: A4 dle tabulky, strana 15 | | |
| **KM-U -** | **110 - A4** | 1000202563 |
| **KM-U -** | **130 - A4** | 1000202564 |
| **KM-U -** | **150 - A4** | 1000202565 |
| **KM-U -** | **170 - A4** | 1000202566 |
| **KM-U -** | **190 - A4** | 1000202567 |
| **KM-U -** | **210 - A4** | 1000202568 |
| **KM-U -** | **230 - A4** | 1000202569 |
| **KM-U -** | **250 - A4** | 1000202570 |
| | | |
| **KM-U -SK, KM-UV -SK ②** | | 1000202562 |

① Jiné rozměry konzol na vyžádání.
② Provedení, délku konzoly K a případně výškový posun v uveďte prosím při objednávce

## KM-E / KM-EV

Konzola do malty, pro rohovou oblast, obě také v kombinaci s mezi úhelníky typu HW → strana 241

KM-E KM-EV

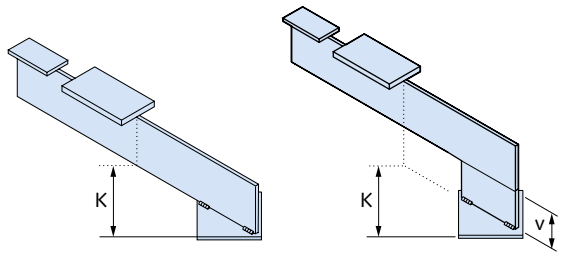


| artikl<br>vyložení k [mm] ① | | objednací číslo |
|---|---|---|
| Provedení: A4 dle tabulky, strana 15 | | |
| **KM-E -** | **110 - A4** | 1000202595 |
| **KM-E -** | **130 - A4** | 1000202596 |
| **KM-E -** | **150 - A4** | 1000202597 |
| **KM-E -** | **170 - A4** | 1000202598 |
| **KM-E -** | **190 - A4** | 1000202599 |
| **KM-E -** | **230 - A4** | 1000202600 |
| **KM-E -** | **250 - A4** | 1000202601 |
| | | |
| **KM-E -SK, KM-EV -SK ②** | | 1000202562 |

① Jiné rozměry konzol na vyžádání
② Provedení, délku konzoly K a případně výškový posun v uveďte prosím při objednávce
Vezměte prosím na vědomí: Konzola je díky šikmé montáži při stejném rozměru K větší

## KM-P / KM-PV

Konzola do malty

KM-P KM-PV

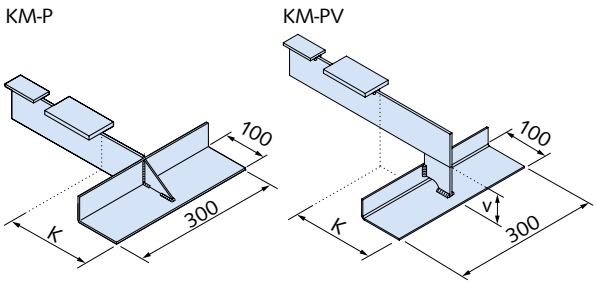


| artikl<br>vyložení k [mm] ① | | objednací číslo |
|---|---|---|
| Provedení: A4 dle tabulky, strana 15 | | |
| **KM-P -** | **110 - A4** | 1000202587 |
| **KM-P -** | **130 - A4** | 1000202588 |
| **KM-P -** | **150 - A4** | 1000202589 |
| **KM-P -** | **170 - A4** | 1000202590 |
| **KM-P -** | **190 - A4** | 1000202591 |
| **KM-P -** | **210 - A4** | 1000202592 |
| **KM-P -** | **230 - A4** | 1000202593 |
| **KM-P -** | **250 - A4** | 1000202594 |
| | | |
| **KM-P -SK, KM-PV -SK ②** | | 1000202562 |

① Jiné rozměry konzol na vyžádání
② Provedení, délku konzoly K a případně výškový posun v uveďte prosím při objednávce

# Halfen úhelník



## HW-95

Úložný úhelník typ HW-95 jako meziúhelník, typově schválený

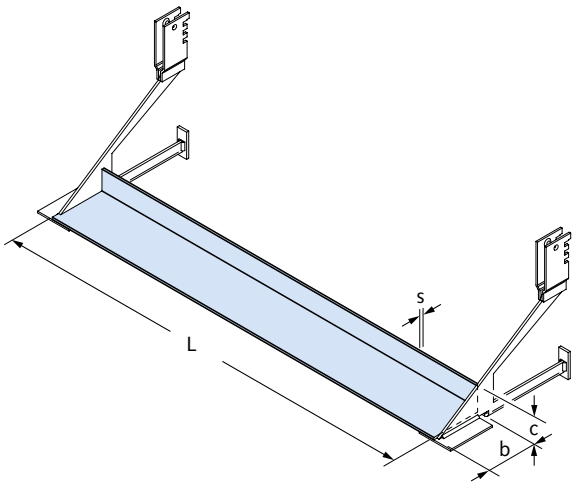


| artikl | rozměry úhelníku b x c x s [mm] | délka L [mm] | objednací číslo |
|---|---|---|---|
| Provedení: L4 dle tabulky, strana 15 | | | |
| HW- | 95 x 20 x 2 - | 480 | 1000205032 |
| HW- | 95 x 30 x 3 - | 730 | 1000004266 |
| HW- | 95 x 40 x 4 - | 980 | 1000004267 |

Při objednávce uveďte označení artiklu, rozměry úhelníku a délku s objednacím číslem

## HW-90

Úložný úhelník typ HW-90

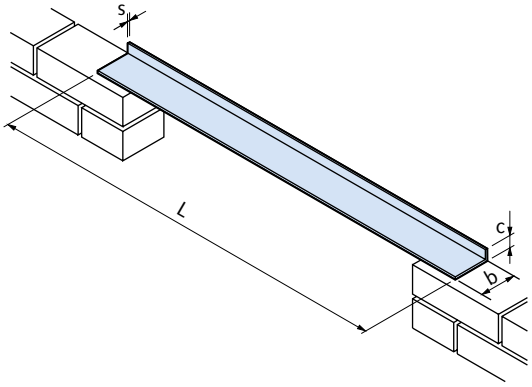


| artikl | rozměry úhelníku b x c x s [mm] | délka L [mm] | objednací číslo |
|---|---|---|---|
| Provedení: L4 dle tabulky, strana 15 | | | |
| HW- | 90 x 30 x 3 - | 700 | 1000004277 |
| HW- | 90 x 30 x 3 - | 950 | 1000004278 |
| HW- | 90 x 45 x 3 - | 1200 | 1000004279 |
| HW- | 90 x 60 x 3 - | 1200 | 1000004280 |
| HW- | 90 x 60 x 3 - | 1450 | 1000004281 |
| HW- | 90 x 60 x 4 - | 1450 | 1000004282 |
| HW- | 90 x 60 x 5 - | 1450 | 1000004283 |
| HW- | 90 x 90 x 4 - | 1700 | 1000004284 |
| HW- | 90 x 90 x 5 - | 1700 | 1000004285 |
| HW- | 90 x 90 x 4 - | 1950 | 1000004286 |
| HW- | 90 x 90 x 5 - | 1950 | 1000004287 |
| HW- | 90 x 90 x 6 - | 1950 | 1000004288 |
| HW- | 90 x 90 x 5 - | 2200 | 1000004289 |
| HW- | 90 x 90 x 8 - | 2200 | 1000004291 |
| HW- | 90 x 100 x 8 - | 2200 | 1000004292 |

| | |
|---|---|
| **HW-L4-SK speciální konstrukce** | # |

Při objednávce uveďte označení artiklu, rozměry úhelníku a délku s objednacím číslem
Další rozměry na vyžádání
# = konfigurační položka, při objednávce prosím uveďte označení výrobku

# Halfen úhelník

## KW

Úhelník typ KW
Standardní délky L: 500 mm, 750 mm, 1000 mm

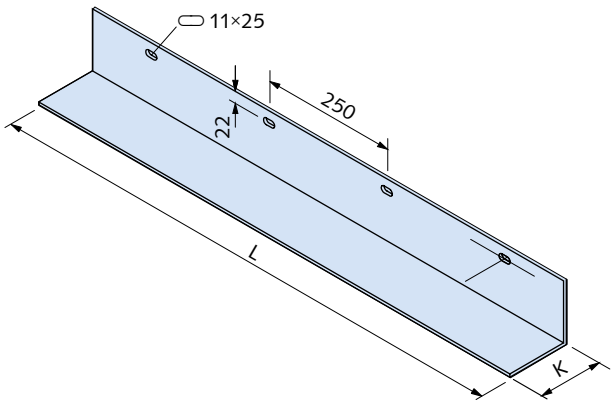


| artikl | stupeň zatížení [kN] | vyložení K [mm] | délka L [mm] | objednací číslo |
|---|---|---|---|---|
| Provedení: A4 dle tabulky, strana 15 | | | | |
| KW - | 1,2 - | 100 - | 500 | 1000202634 |
| KW - | 1,2 - | 100 - | 750 | 1000202635 |
| KW - | 1,2 - | 100 - | 1000 | 1000200739 |
| KW - | 1,2 - | 120 - | 500 | 1000202636 |
| KW - | 1,2 - | 120 - | 750 | 1000202637 |
| KW - | 1,2 - | 120 - | 1000 | 1000200740 |
| KW - | 2,1 - | 100 - | 500 | 1000200741 |
| KW - | 2,1 - | 100 - | 750 | 1000202638 |
| KW - | 2,1 - | 100 - | 1000 | 1000202639 |
| KW - | 2,1 - | 120 - | 500 | 1000202640 |
| KW - | 2,1 - | 120 - | 750 | 1000202641 |
| KW - | 2,1 - | 120 - | 1000 | 1000202642 |
| KW - | 3,2 - | 100 - | 500 | 1000200742 |
| KW - | 3,2 - | 100 - | 750 | 1000200743 |
| KW - | 3,2 - | 100 - | 1000 | 1000200744 |
| KW - | 3,2 - | 120 - | 500 | 1000202643 |
| KW - | 3,2 - | 120 - | 750 | 1000202644 |
| KW - | 3,2 - | 120 - | 1000 | 1000200745 |
| KW-SK speciální konstrukce | | | | 1000200746 |

## KWL

Úhelník typ KWL
Standardní délky L: 500 mm, 750 mm, 1000 mm

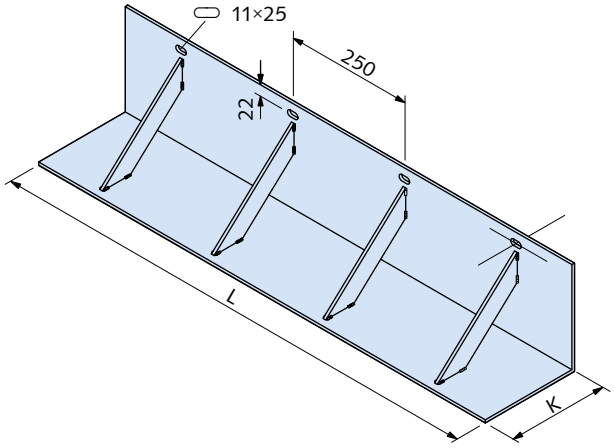


| artikl | stupeň zatížení [kN] | vyložení K [mm] | délka L [mm] | objednací číslo |
|---|---|---|---|---|
| Provedení: L4 dle tabulky, strana 15 | | | | |
| KWL - | 1,5 - | 130 - | 500 | 1000205033 |
| KWL - | 1,5 - | 130 - | 750 | 1000205034 |
| KWL - | 1,5 - | 130 - | 1000 | 1000205035 |
| KWL - | 1,5 - | 150 - | 500 | 1000205036 |
| KWL - | 1,5 - | 150 - | 750 | 1000205037 |
| KWL - | 1,5 - | 150 - | 1000 | 1000205038 |
| KWL - | 1,5 - | 170 - | 500 | 1000205039 |
| KWL - | 1,5 - | 170 - | 750 | 1000205040 |
| KWL - | 1,5 - | 170 - | 1000 | 1000201583 |
| KWL - | 1,5 - | 190 - | 500 | 1000205041 |
| KWL - | 1,5 - | 190 - | 750 | 1000205042 |
| KWL - | 1,5 - | 190 - | 1000 | 1000205043 |
| KWL - | 1,5 - | 210 - | 500 | 1000205044 |
| KWL - | 1,5 - | 210 - | 750 | 1000205045 |
| KWL - | 1,5 - | 210 - | 1000 | 1000205046 |
| KWL - | 1,5 - | 230 - | 500 | 1000205047 |
| KWL - | 1,5 - | 230 - | 750 | 1000205048 |
| KWL - | 1,5 - | 230 - | 1000 | 1000205049 |
| KWL - | 1,5 - | 250 - | 500 | 1000205050 |
| KWL - | 1,5 - | 250 - | 750 | 1000205051 |
| KWL - | 1,5 - | 250 - | 1000 | 1000205052 |
| KWL - | 3,2 - | 130 - | 500 | 1000205053 |
| KWL - | 3,2 - | 130 - | 750 | 1000205054 |
| KWL - | 3,2 - | 130 - | 1000 | 1000205055 |
| KWL - | 3,2 - | 150 - | 500 | 1000205056 |
| KWL - | 3,2 - | 150 - | 750 | 1000205057 |
| KWL - | 3,2 - | 150 - | 1000 | 1000205058 |

# Halfen úhelník



| artikl | Stupeň zatížení [kN] | vyložení K [mm] | délka L [mm] | objednací číslo |
|---|---|---|---|---|
| Provedení: L4 dle tabulky, strana 15 | | | | |
| **KWL -** | **3,2 -** | **170 -** | **500** | 1000205059 |
| **KWL -** | **3,2 -** | **170 -** | **750** | 1000205060 |
| **KWL -** | **3,2 -** | **170 -** | **1000** | 1000201826 |
| | | | | |
| **KWL -** | **3,2 -** | **190 -** | **500** | 1000205061 |
| **KWL -** | **3,2 -** | **190 -** | **750** | 1000205062 |
| **KWL -** | **3,2 -** | **190 -** | **1000** | 1000205063 |
| | | | | |
| **KWL -** | **3,2 -** | **210 -** | **500** | 1000205064 |
| **KWL -** | **3,2 -** | **210 -** | **750** | 1000205065 |
| **KWL -** | **3,2 -** | **210 -** | **1000** | 1000205066 |
| | | | | |
| **KWL -** | **3,2 -** | **230 -** | **500** | 1000205067 |
| **KWL -** | **3,2 -** | **230 -** | **750** | 1000205068 |
| **KWL -** | **3,2 -** | **230 -** | **1000** | 1000205069 |
| | | | | |
| **KWL -** | **3,2 -** | **250 -** | **500** | 1000205070 |
| **KWL -** | **3,2 -** | **250 -** | **750** | 1000205071 |
| **KWL -** | **3,2 -** | **250 -** | **1000** | 1000201584 |
| | | | | |
| **KWL-SK speciální konstrukce** | | | | 1000201585 |

# Halfen příslušenství pro prefabrikované překlady

## FSW

Úhelník pro prefabrikovaný překlad typ FSW, typově schválený

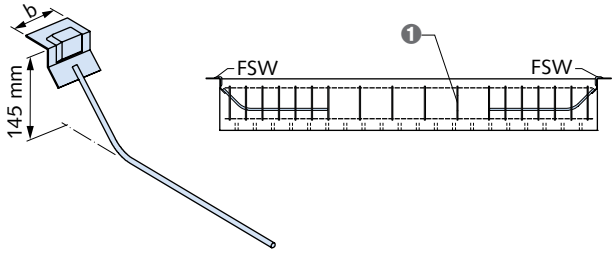


1 Třmínky ze stavby

| artikl | stupeň zatížení [kN] | rozměr b [mm] | objednací číslo |
|---|---|---|---|
| Provedení: A4 dle tabulky, strana 15 | | | |
| **FSW -** | **2,6 -** | **60 - A4** | 1000202648 |
| **FSW -** | **3,5 -** | **80 - A4** | 1000201804 |
| **FSW -** | **3,9 -** | **60 - A4** | 1000200747 |
| **FSW -** | **5,1 -** | **60 - A4** | 1000202650 |
| **FSW -** | **5,3 -** | **80 - A4** | 1000200748 |
| **FSW -** | **6,8 -** | **80 - A4** | 1000200749 |

## HSL-A1

Závěsné smyčky typ HSL-A1 pro jednoduché konzolové kotvy HK5-U, HK5-UV

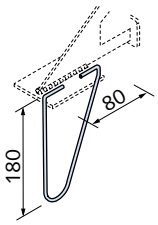


| artikl | balení [ks] | objednací číslo |
|---|---|---|
| Provedení: A4 dle tabulky, strana 15 | | |
| **HSL-A1 - A4** | 10 | 1000202657 |

## HSL-W...

Závěsné smyčky typ HSL-W... pro úhelníky a konzolové kotvy typ HK5-P, HK5-PV, HK5-F, HK5-FV

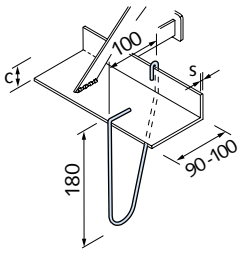


| artikl | c / s [mm] | balení [ks] | objednací číslo |
|---|---|---|---|
| Provedení: A4 dle tabulky, strana 15 | | | |
| **HSL-W20 - 1** | 20 / 2 - 6 | 10 | 1000202661 |
| **HSL-W30 - 1** | 30 / 3 - 6 | 10 | 1000202662 |
| **HSL-W40 - 1** | 40 / 3 - 6 | 10 | 1000202663 |
| **HSL-W50 - 1** | 50 / 3 - 6 | 10 | 1000202664 |
| **HSL-W60 - 1** | 60 / 3 - 6 | 10 | 1000202665 |
| **HSL-W70 - 1** | 70 / 4 - 8 | 10 | 1000202666 |
| **HSL-W80 - 1** | 80 / 4 - 8 | 10 | 1000202667 |
| **HSL-W90 - 1** | 90 / 4 - 8 | 10 | 1000202668 |

## HSL-Z

Nerezový drát typ HSL-Z jako podélná výztuž

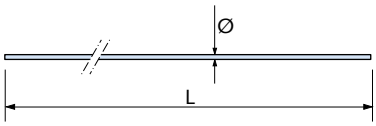


| artikl | Ø | L | balení [ks] | objednací číslo |
|---|---|---|---|---|
| Provedení: A4 dle tabulky, strana 15 | | | | |
| **HSL-Z 01** | 4 mm | 3,00 m | 10 | 1000202703 |
| **HSL-Z 01** | 4 mm | 1,00 m | 10 | 1000202702 |

# Halfen příslušenství pro prefabrikované překlady



## HTA-ES

Halfen profil typ HTA-ES pro HK5-S, HK5-SV
→ strana 236 typově schváleno

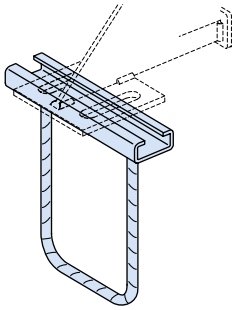

| artikl | objednací číslo |
|---|---|
| Provedení: D4 dle tabulky, strana 15 | |
| **HTA-ES 28/15 - D4** | 1000210366 |
| **HTA-ES 38/17 - D4** | 1000210367 |
| **HTA-ES 49/30 - D4** | 1000211431 |

## HTA-ES upevňovací sada

Sada pro upevnění k profilu HTA-ES
sestávající ze 2 šroubů a 2 podložek

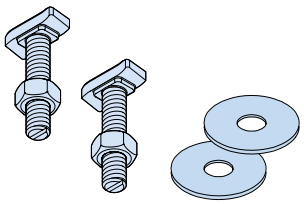

| artikl | balení [ks] | objednací číslo |
|---|---|---|
| Provedení: A4 dle tabulky, strana 15 | | |
| **HTA-ES 28/15 Sada pro upevnění** | 100 | 60000298 |
| **HTA-ES 38/17 Sada pro upevnění** | 50 | 60000299 |
| **HTA-ES 50/30 Sada pro upevnění** | 25 | 60000300 |

# Halfen spony pro přizdívky

**LSA-FS pro vložení do zdiva (také do tenkovrstvé malty)**

Spona pro vzduchovou mezeru typ LSA-FS
Stavebně schváleno Z-17.1-888

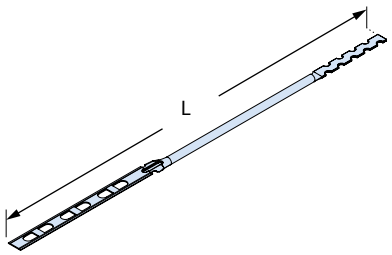


| artikl<br>L [mm] | pro vzdálenost vrstev [mm] | objednací číslo |
|---|---|---|
| Provedení: A4 dle tabulky, strana 15 | | |
| **LSA-FS-280-A4 FS-kotva** | do 130 | 3000020823 |
| **LSA-FS-300-A4 FS-kotva** | do 150 | 3000023229 |
| **LSA-FS-320-A4 FS-kotva** | do 170 | 3000023230 |

**LSA-F pro vložení do zdiva (také do tenkovrstvé malty)**

Spona pro vzduchovou mezeru typ LSA-F
Stavebně schváleno Z-17.1-888

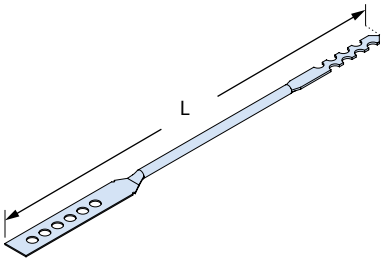


| artikl<br>L [mm] | pro vzdálenost vrstev [mm] | balení [ks] | objednací číslo |
|---|---|---|---|
| Provedení: A4 dle tabulky, strana 15 | | | |
| **LSA-F-340/6 F-kotva** | 175 - 195 | 250 | 3000020822 |
| **LSA-F-360/6 F-kotva** | 195 - 210 | 250 | 7000201576 |

**LSA-DW**
**do zdiva nebo železobetonu**

Spona pro vzduchovou mezeru typ LSA-DW včetně hmoždiny 8 x 60, schválení Z-17.1-1138 a Z-17.1-825 platí pro vzdálenost plášťů ≤ 250 mm
Schválení Z-21.2-1009 platí pro vzdálenost plášťů ≤ 400 mm

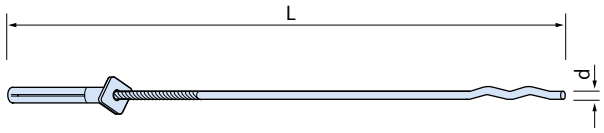


| artikl<br>L / d [mm] | pro vzdálenost vrstev [mm] | balení [ks] ① | objednací číslo |
|---|---|---|---|
| Provedení: A4 dle tabulky, strana 15 | | | |
| **LSA-DW - 184/4** | do 45 | 250 | 3000020816 |
| **LSA-DW - 210/4** | do 80 | 250 | 3000020817 |
| **LSA-DW - 250/4** | do 120 | 250 | 3000023216 |
| **LSA-DW - 275/4** | do 145 | 250 | 7000200207 |
| **LSA-DW - 300/4** | do 170 | 250 | 3000020818 |
| **LSA-DW - 320/4** | do 190 | 250 | 3000020819 |
| **LSA-DW - 350/4** | do 220 | 250 | 3000020820 |
| **LSA-DW - 375/4** | do 245 | 250 | 3000020820 |
| **LSA-DW - 400/4** | do 250 | 250 | 3000020821 |
| **LSA-DW - 350/5** | do 215 | 250 | 3000023217 |
| **LSA-DW - 375/5** | do 240 | 250 | # |
| **LSA-DW - 400/5** | do 265 | 250 | 3000023218 |
| **LSA-DW - 425/5** | do 290 | 250 | 3000023219 |
| **LSA-DW - 450/5** | do 315 | 250 | 3000023220 |
| **LSA-DW - 475/5** | do 340 | 250 | # |
| **LSA-DW - 500/5** | do 365 | 250 | # |
| **LSA-DW - 525/5** | do 390 | 250 | # |
| **LSA-DW - 550/5** | do 400 | 250 | # |

① Každé balení po 250 kusech obsahuje zatloukací přípravek.
# = na vyžádání

# Halfen spony pro přizdívky



## LSA-L
**Základ kotvení MW z HLZ, KSL-kameny**

S U-podložkou a odkapávací podložkou

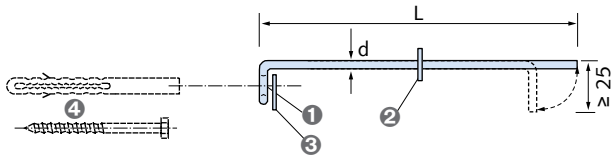


1. Oko
2. Odkapávací podložka
3. U-podložka
4. Nylonová hmoždinka + upevňovací šroub (A4)

| artikl délka L / d [mm] | pro vzdálenost vrstev [mm] | balení [ks] | objednací číslo |
|---|---|---|---|
| Provedení: A4 dle tabulky, strana 15 | | | |
| **LSA-L - 235/4** | 20-150 | 100 | 60000303 |

## LSA-L příslušenství: DUE-SXRL

Vhodná nylonová hmoždinka a šestihranný šroub (A4) pro LSA-L

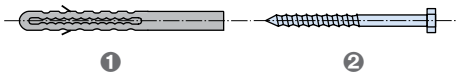


1. Nylonová hmoždinka
2. Šestihranný šroub

| artikl | balení [ks] | objednací číslo |
|---|---|---|
| Provedení: A4 dle tabulky, strana 15 | | |
| **DUE-SXRL 10x80 SS- A4** | 100 | 3000021488 |

## LSZ

Příchytka izolace s odkapávací hranou typ LSZ-ISO-CLIP Maxi-F
Vhodné pro LSA-F

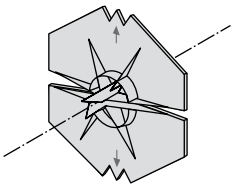

| artikl | balení [ks] | objednací číslo |
|---|---|---|
| Provedení: plast | | |
| **LSZ-ISO-CLIP Maxi-F** | 250 | 3000020826 |

## LSZ

Příchytka izolace s odkapávací hranou typ LSZ-ISO-CLIP

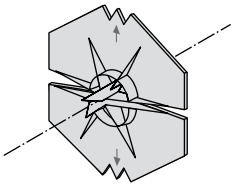

| artikl | pro sponu-Ø [mm] | balení [ks] | objednací číslo |
|---|---|---|---|
| Provedení: plast | | | |
| **LSZ-ISO-CLIP 3-6** | 3 - 6 | 250 | 7000200208 |

# Halfen spony pro přizdívky

## HEA: kotvení do železobetonu

Kotevní spona typ HEA stavebně schválená Z-21.1-910

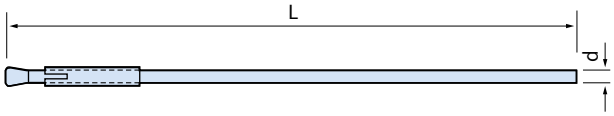


| artikl délka L / d [mm] | pro vzdálenost vrstev [mm] | balení [ks] | objednací číslo |
|---|---|---|---|
| Provedení: A4 dle tabulky, strana 15 | | | |
| **HEA - 160/4** | do 45 | 100 | 3000020809 |
| **HEA - 200/4** | 45-85 | 100 | 3000023205 |
| **HEA - 250/4** | 85-135 | 100 | 3000020810 |
| **HEA - 300/4** | 135-185 | 100 | 3000020811 |
| | | | |
| **HEA - 200/5** | 45-85 | 100 | 3000023206 |
| **HEA - 250/5** | 85-135 | 100 | 3000023207 |
| **HEA - 300/5** | 135-185 | 100 | 3000023208 |

## HEA příslušenství: EW

Přípravek k zatloukání nebo ohýbání pro HEA

| artikl | | objednací číslo |
|---|---|---|
| **HEA-EW 4** | **pro HEA-.../4** | 1000200777 |
| **HEA-EW 5** | **pro HEA-.../5** | 1000202727 |

## HEA příslušenství: BB

Vrták pro HEA

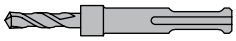

| artikl Ø / L [mm] | | | objednací číslo |
|---|---|---|---|
| **HEA-BB 4 -** | **6x40** | **pro HEA-.../4** | 3000020824 |
| **HEA-BB 5 -** | **7x40** | **pro HEA-.../5** | 3000023242 |

## HPV-L: do pórobetonu

kotevní spona typ HPV-L

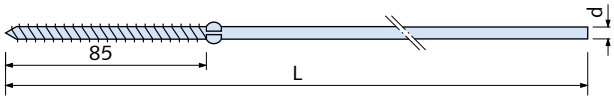


| artikl délka L / d [mm] | pro vzdálenost vrstev [mm] | balení [ks] | objednací číslo |
|---|---|---|---|
| Provedení: A4 dle tabulky, strana 15 | | | |
| **HPV-L - 240/4** | do 80 | 250 | 3000020813 |
| **HPV-L - 280/4** | 80-120 | 250 | 3000020814 |
| **HPV-L - 320/4** | 120-160 | 250 | 3000020815 |

## HPV příslušenství: Z1

Šroubovací a ohýbací trubka vhodná pro HPV-L

| artikl | | balení [ks] | objednací číslo |
|---|---|---|---|
| **HPV - Z1** | **pro HPL-L-.../4** | 1 | 3000020825 |

# Halfen kotva pro lešení



## HGA-Q

Kotva pro lešení, typ HGA-Q s vnitřním závitem, včetně plastové krytky HGA-STO a okového šroubu HGA-RS

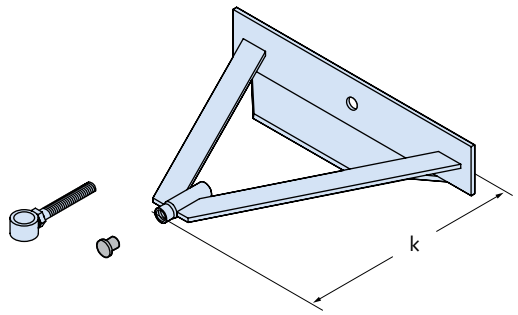


| artikl | vyložení k [mm] ① | objednací číslo |
|---|---|---|
| Provedení: A4 dle tabulky, strana 15 | | |
| **HGA-Q -** | **160** | 60000310 |
| **HGA-Q -** | **185** | 60000311 |
| **HGA-Q -** | **210** | 60000312 |
| **HGA-Q -** | **235** | 60000313 |
| **HGA-Q -** | **260** | 60000314 |
| **HGA-Q -** | **285** | 60000315 |
| **HGA-Q -** | **310** | 60000316 |
| **HGA-Q -** | **335** | 60000317 |
| **HGA-Q -** | **360** | 60000318 |
| **HGA-Q - SK -** | | 1000200782 |

Přiložený šroub s okem HGA-RS splňuje statické požadavky pro Halfen kotvy pro lešení HGA-Q a HGA-ZN
① Uveďte prosím požadovaný rozměr K

## HGA-ZN

Kotva pro lešení typ HGA-ZN s vnitřním závitem, včetně plastové krytky HGA-STO a okového šroubu HGA-RS

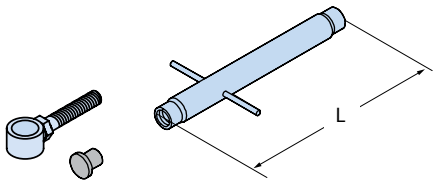


| artikl | délka kotvy L [mm] ① | objednací číslo |
|---|---|---|
| Provedení: A4 dle tabulky, strana 15 | | |
| **HGA-ZN -** | **115** | 60000319 |
| **HGA-ZN -** | **145** | 60000320 |
| **HGA-ZN -** | **175** | 60000321 |
| **HGA-ZN -** | **205** | 60000322 |
| **HGA-ZN -** | **235** | 60000323 |
| **HGA-ZN -** | **265** | 60000324 |
| **HGA-ZN -** | **295** | 60000325 |
| **HGA-ZN -** | **325** | 60000326 |
| **HGA-ZN -** | **355** | 60000327 |
| **HGA-ZN - SK -** | | 1000202801 |

Přiložený šroub s okem HGA-RS splňuje statické požadavky pro Halfen kotvy pro lešení HGA-Q a HGA-ZN
① Uveďte požadovaný rozměr L v závislosti na vzdálenosti stěny g (viz katalog)

## HGA-RS

Šroub s okem typ HGA-RS
vhodný ke kotvám pro lešení HGA-Q a HGA-ZN

| artikl | | objednací číslo |
|---|---|---|
| Provedení: GV = galvanicky pozinkováno, bez chromu-6 | | |
| **HGA-RS -** | **M12 x 80 GV** | 4000200638 |

## HGA příslušenství: HIP

Deska z tvrdé pěny

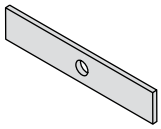

| artikl | vhodné pro: | objednací číslo |
|---|---|---|
| Provedení: PVC | | |
| **HGA HIP-1** | **HGA-Q 160/185/210** | 3000020828 |
| **HGA HIP-2** | **HGA-Q 235/260/285** | 3000020829 |
| **HGA HIP-3** | **HGA-Q 310/335/360** | 3000020830 |

# Příslušenství Halfen pro fasády z cihel

## HAV

Atiková kotva pro obklad typu HAV

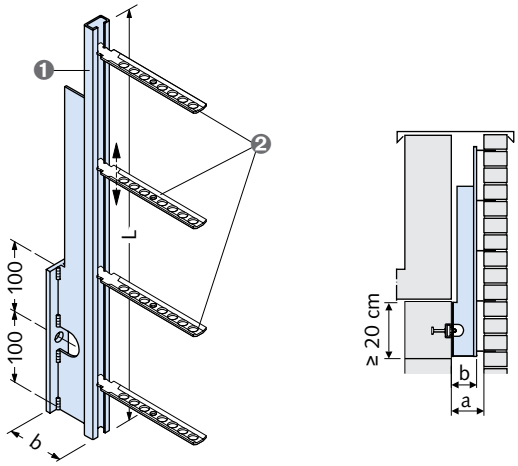


❶ Profil 28/15
❷ Kotva pro napojení zdiva typ ML (objednat samostatně)

| artikl | | | objednací číslo |
|---|---|---|---|
| | a [min] / L [mm] | b [mm] | |
| Provedení: A4 dle tabulky, strana 15 | | | |
| HAV | 80/600 | 75 | 1000202765 |
| HAV | 80/850 | 75 | 1000202766 |
| HAV | 80/1100 | 75 | 1000202767 |
| HAV | 140/600 | 135 | 1000202768 |
| HAV | 140/850 | 135 | 1000202769 |
| HAV | 140/1100 | 135 | 1000200778 |
| | | | |
| HAV SK | ① | | 1000202770 |

① Speciální konstrukce, rozměry b a L uveďte při objednávce

## HMS 25/15 D

Halfen napojovací profil s kotevními pásky a kombinovanou výplní (KF)

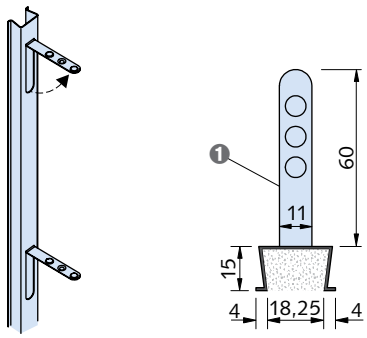


❶ kotevní pásek (předražený, vyhnutelný)

| artikl | | objednací číslo |
|---|---|---|
| délka L [mm] | | |
| Provedení: A4 dle tabulky, strana 15 | | |
| HMS 25/15 D-A4 | 2500-KF | 1000200556 |

# Příslušenství Halfen pro fasády z cihel



## ML

Halfen kotva pro příčné napojení zdiva vhodná pro Halfen profil HMS 25/15D a Halfen profil HTA-CE 28/15, HL 28/15, HM 28/15 a také HAV

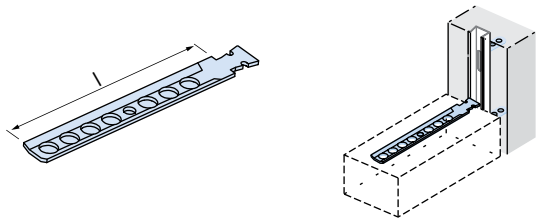


| artikl<br>délka l [mm] | balení [ks] | objednací číslo |
|---|---|---|
| Provedení: A4 dle tabulky, strana 15 | | |
| ML- 85 - A4 | 200 | 1000200754 |
| ML- 120 - A4 | 200 | 1000200755 |
| ML- 180 - A4 | 200 | 1000200756 |

## MLQ

Halfen kotva pro příčné napojení zdiva vhodná pro Halfen profil HMS 25/15D a Halfen profil HTA-CE 28/15, HL 28/15, HM 28/15

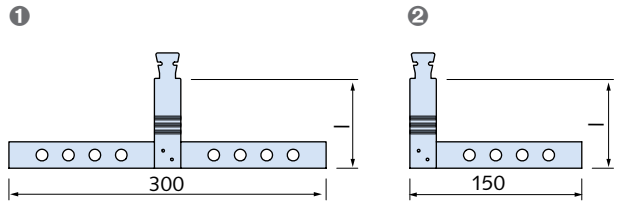


❶ MLQ-D = oboustranná
❷ MLQ-E = jednostranná

| artikl<br>délka l [mm] | objednací číslo |
|---|---|
| Provedení: A4 dle tabulky, strana 15 | |
| MLQ-D- 85 - A4 | 1000202706 |
| MLQ-D- 120 - A4 | 1000200760 |
| MLQ-D- 180 - A4 | 1000202707 |
| MLQ-E- 85 - A4 | 1000200763 |
| MLQ-E- 120 - A4 | 1000200764 |
| MLQ-E- 180 - A4 | 1000202709 |

## MLS

Halfen kotva pro příčné napojení zdiva vhodná pro Halfen profil HMS 25/15D a Halfen lištu profil HTA-CE 28/15, HL 28/15, HM 28/15

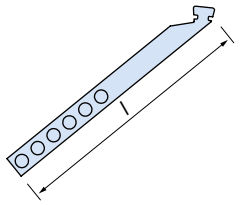


| artikl<br>délka l [mm] | balení [ks] | objednací číslo |
|---|---|---|
| Provedení: A4 dle tabulky, strana 15 | | |
| MLS- 300 - A4 | 200 | 1000202711 |
| MLS- 350 - A4 | 200 | 1000202712 |
| MLS- 400 - A4 | 200 | 1000202713 |

## ML1

Halfen kotva pro příčné napojení zdiva vhodná pro Halfen profil HTA-CE 28/15, HL 28/15, HM 28/15 nebo HMS 25/15D

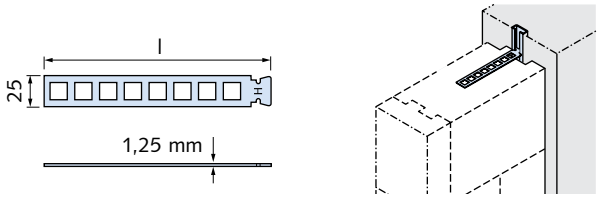


| artikl<br>délka l [mm] | objednací číslo |
|---|---|
| Provedení: A2 dle tabulky, strana 15 | |
| ML1- 125 - A2 | 1000200773 |
| ML1- 185 - A2 | 1000200774 |
| ML1- 245 - A2 | 1000200775 |

## ML-G

Kluzné pouzdro vhodné pro Halfen kotvu ML

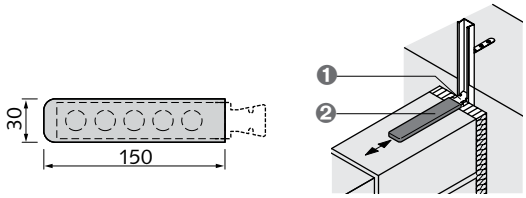


❶ ML-kotva
❷ ML-G 150

| artikl | objednací číslo |
|---|---|
| Provedení: plast | |
| ML-G - 150 | 3000020808 |

# Příslušenství Halfen pro fasády z cihel

## BL

Halfen kotva pro příčné napojení zdiva vhodná pro Halfen profil HTA-CE 38/17, HM 38/17

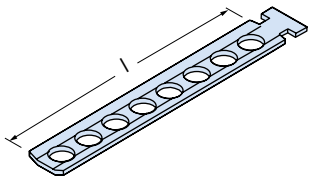


| artikl<br>délka [mm] | balení [ks] | objednací číslo |
|---|---|---|
| Provedení: A4 dle tabulky, strana 15 | | |
| **BL- 85 - A4** | 200 | 1000202716 |
| **BL- 120 - A4** | 200 | 1000200767 |
| **BL- 180 - A4** | 200 | 1000200768 |

## BLQ

Halfen kotva pro příčné napojení zdiva vhodná pro Halfen profil HTA-CE 38/17, HM 38/17

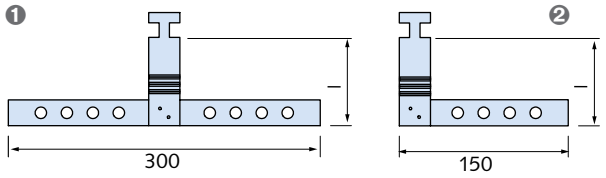


1 BLQ-D = oboustranná
2 BLQ-E = jednostranná

| artikl<br>délka [mm] | objednací číslo |
|---|---|
| Provedení: A4 dle tabulky, strana 15 | |
| **BLQ-D- 85 - A4** | 1000202717 |
| **BLQ-D- 120 - A4** | 1000200772 |
| **BLQ-D- 180 - A4** | 1000202718 |
| | |
| **BLQ-E- 85 - A4** | # na vyžádání |
| **BLQ-E- 120 - A4** | 1000202721 |
| **BLQ-E- 180 - A4** | 1000202722 |

## HK-DA

Stropní kotva typ HK-DA
Rozsah dodávky: S ozubenou deskou a šestihrannou maticí

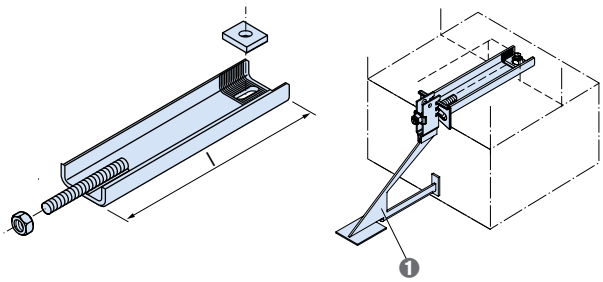


1 Použitelné pro všechny typy konzolových kotev MK6 s nosností 4,0 a 8,0 kN

| artikl<br>stupeň zatížení [kN] | l [mm] | objednací číslo |
|---|---|---|
| Provedení: A4/L4 dle tabulky, strana 15 | | |
| **HK-DA- 4,0 - L -** | **320** | 60000305 |
| **HK-DA- 8,0 - L -** | **320** | 60000308 |
| **HK-DA- 4,0 - K -** | **200** | 60000306 |
| **HK-DA- 8,0 - K -** | **200** | 60000309 |

## BRS

Betonářská žebrovaná ocel

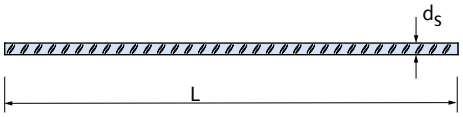


| artikl | průměr [mm] $d_s$ | délka L [mm] | objednací číslo |
|---|---|---|---|
| Provedení: A4/L4 dle tabulky, strana 15 | | | |
| **BRS - 6** | 6 | ① 6000 | 7000002001 |

① Uveďte délku L [mm] a případně tvar ohybu při objednávce. Příplatek za nestandardní délku činí 20 %

## Destička se šikmým otvorem

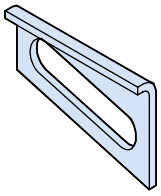

| artikl<br>stupeň zatížení [kN] | objednací číslo |
|---|---|
| Provedení: A4/L4 dle tabulky, strana 15 | |
| **Deska se šikmými otvory 4,0 / 8,0 / 12,0** | 1000001756 |

# Příslušenství Halfen pro fasády z cihel



## Podložka U

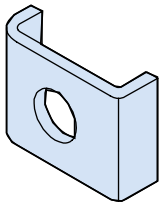

| artikl | stupeň zatížení [kN] | objednací číslo |
|---|---|---|
| Provedení: A4/L4 dle tabulky, strana 15 | | |
| **Podložka U** | **4,0** | 1000001757 |
| **Podložka U** | **8,0 / 12,0** | 1000001758 |

## Vyrovnávací úhelník 081

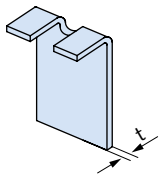


| artikl | tloušťka materiálu t [mm] | objednací číslo |
|---|---|---|
| Provedení: A4/L4 dle tabulky, strana 15 | | |
| **HK-AW** | **- 3** | 1000200779 |
| **HK-AW** | **- 6** | 1000200780 |

## Vyrovnávací plocháč 081

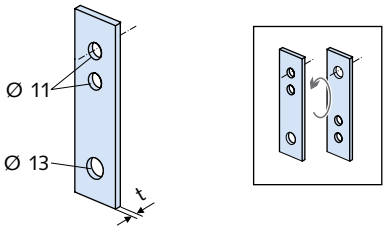


| artikl | tloušťka materiálu t [mm] | objednací číslo |
|---|---|---|
| Provedení: A4/L4 dle tabulky, strana 15 | | |
| **HK-AL** | **- 3** | 1000200781 |

# Ancon Helifix systém pro sanaci budov

## Helifix Helibar

Spirálové výztužné tyče z nerezové oceli pro opravu trhlin ve zdivu

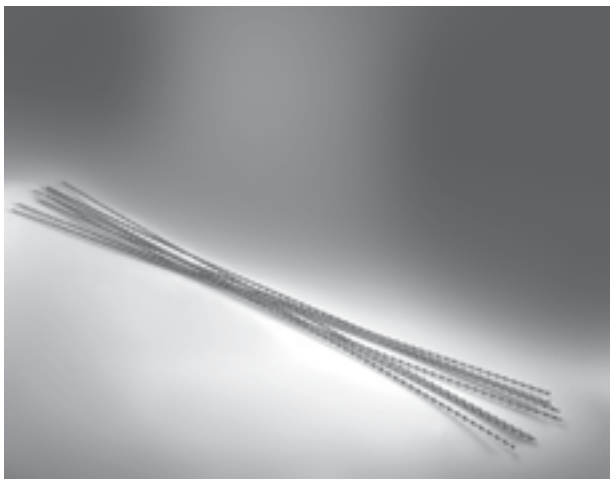

| artikl | rozměr Ø [mm] | balení | objednací číslo |
|---|---|---|---|
| Provedení: materiál 1.4301 / 1.4401 | | | |
| **Helifix HeliBar** | 6 | svitek o délce 7 metrů | 1000200209 |
| **Helifix HeliBar** | 8 | svitek o délce 7 metrů | 1000200210 |
| **Helifix HeliBar** | 10 | svitek o délce 7 metrů | # |
| # = Při objednávce prosím uveďte označení výrobku | | | |

## Helifix HeliBond

Cementem vázaná, smrštění kompenzovaná a injektovatelná malta pro lepení spirálových kotev do zdiva

| artikl | balení | objednací číslo |
|---|---|---|
| Provedení: dle katalogu | | |
| **Helifix HeliBond** | Kbelík o objemu 3,0 litru | 1000200211 |
| **Helifix HeliBond** | Kbelík o objemu 4,5 litru | # |
| **Příslušenství** | | # |
| **Vytlačovací pistole SET CS pro drážky** | | # |
| **Vytlačovací pistole SET HD pro vrtání** | | # |
| # = Při objednávce prosím uveďte označení výrobku | | |

## Helifix Crack Stitching Kit

Spolehlivá metoda pro stabilizaci a opravu poškozeného zdiva

| artikl | objednací číslo |
|---|---|
| Provedení: dle katalogu | |
| **Sanace trhlin ve zdivu** | # |
| # = Při objednávce prosím uveďte označení výrobku | |

## Helifix DryFix

Spirálové výztužné tyče z nerezové oceli pro upevnění volného a křehkého zdiva

| artikl | rozměr [mm] | balení | objednací číslo |
|---|---|---|---|
| Provedení: materiál 1.4301 / 1.4401 | | | |
| **Helifix DryFix** | Ø 8, L=195 | 100 | # |
| **Helifix DryFix** | Ø 8, L=220 | 100 | # |
| **Helifix DryFix** | Ø 8, L=245 | 100 | # |
| **Helifix DryFix** | Ø 8, L=270 | 100 | # |
| **Příslušenství** | | | # |
| **Vrtací adaptér** | | | # |
| **Přístroj na zkoušku vytažení 3kN** | | | # |
| # = Při objednávce prosím uveďte označení výrobku | | | |

# Ancon výztuž do ložných spár AMR



## Výztuž do ložných spár AMR

Výztuže pro zesílení zdiva

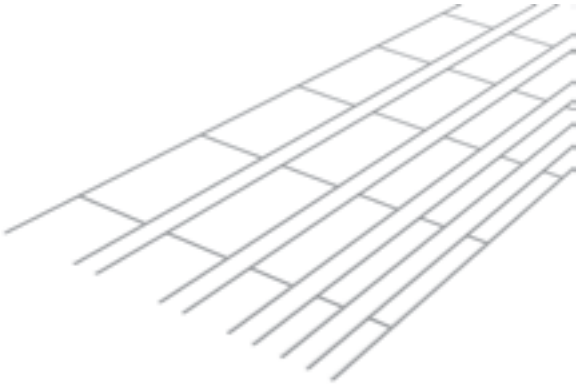

| artikl | rozměr [mm] | šířka [mm] | objednací číslo |
|---|---|---|---|
| Provedení: materiál pozinkovaný / 1.4301 | | | |
| **AMR** | Ø 3,0, L=2700 | 50 | # |
| **AMR** | Ø 3,5, L=2700 | 60 | # |
| **AMR** | Ø 4,0, L=2700 | 100 | # |
| **AMR** | Ø 4,5, L=2700 | 150 | # |
| **AMR** | Ø 5,0, L=2700 | 175 | # |
| # = Při objednávce uveďte rozměry výrobku | | | |

## Výztuž do ložných spár AMR-X

Výztuže pro zesílení zdiva

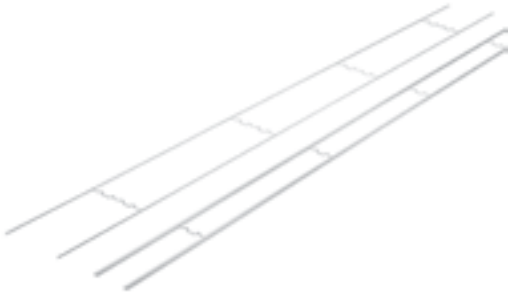

| artikl | rozměr [mm] | šířka [mm] | objednací číslo |
|---|---|---|---|
| Provedení: materiál 1.4301 | | | |
| **AMR** | Ø 3,0, L=2700 | 50 | # |
| **AMR-X** | Ø 3,5, L=2700 | 60 | # |
| # = Při objednávce uveďte rozměry výrobku | | | |

# Montážní technika

Montážní profily

## Výhody

- Rychlá montáž a možnost nastavení součástí zařízení a stavebních dílů
- Plná flexibilita při umisťování a dimenzování šroubových spojů
- Snadné přemístění přišroubovaných dílů bez dodatečného mechanického opracování
- Úpravy na místě jsou bez nečistot a hluku
- Ochrana proti korozi dle požadavků
  - Galvanicky pozinkované montážní profily pro nízké požadavky
  - Žárově pozinkované montážní profily pro vysoké požadavky
  - Montážní profily z nerezové oceli pro nejvyšší požadavky (A2, A4, HCR)
- Teplě válcované HM-montážní profily jsou schváleny v celé Evropě podle ETA-19/0438 a označeny CE

Příslušenství pro montážní profily

## Výhody

- Naše originální příslušenství s navzájem sladěnými systémovými komponenty
- Plná flexibilita při umisťování a dimenzování
- Rychlá montáž a možnost nastavení komponent zařízení a stavebních dílů
- Snadná realizace změn nebo rozšíření celkových zařízení bez mechanického opracování
- Úpravy na místě jsou bez nečistot a hluku

Univerzální, předem smontované systémy

## Výhody

- Časově efektivní montáž a instalace
- Systém se zkládá z několika multifunkčních dílů
- Menší díly se dodávají předem smontované
- Rychlé uvedení do provozu, krátké doby odstávky
- I po uvedení do provozu lze další díly upevnit a nastavit na libovolném místě na profilu

# Montážní technika

Příslušenství pro předem smontované systémy

## Výhody

- Široký rozsah použití: Vhodné pro širokou škálu průměrů trubek od 15 mm do 530 mm osově pevný spoj nebo pro posuvné upevnění trubek.
- Vysoká ochrana proti korozi díky žárovému zinkování a nerezové oceli
- Dostupné s vibrační a tepelně izolační pryži a teplotně odolnými podložkami trubek

Systémy hmoždin

## Výhody

- Spolehlivé: schválený sortiment hmoždin pro zdivo a/nebo beton včetně dimenzačního softwaru
- Snadné: sladěný program hmoždinek pro produkty Halfen, např. z oblastí fasád a průmyslové techniky
- Alternativní řešení ke kotevním profilům HTA

Obecné příslušenství

## Výhody

- Naše originální příslušenství s navzájem sladěnými systémovými komponenty
- Flexibilní systém Halfen profil-šroub je nosný a upevňovací prvek v jednom
- Plná flexibilita při umisťování a dimenzování šroubových spojů
- Rychlá montáž a možnost nastavení komponent zařízení a stavebních dílů
- Snadná realizace změn nebo rozšíření celkových zařízení bez mechanického opracování
- Provádění úprav na místě bez prachu a hluku

# Montážní technika

Obecné pokyny a vysvětlení

## Informace o produktu

Teplě válcované HM-montážní lišty jsou schváleny v celé Evropě podle ETA-19/0438 a označeny CE.

Značení CE u montážní techniky

- certifikace produktů a vlastní výrobní kontroly podle EN 1090-2 a EN 1090-1
- údaje o hodnotách dimenzování s podloženými výpočty a zkouškami
- zajištění kvality po celou dobu procesu výroby

Některé typy profilů jsou na vyžádání k dispozici také v nerezové oceli HCR, viz následující stránky.

Pro všechny šrouby Halfen v provedení GV-S = galvanický zinkový povlak platí:

Galvanický speciální povlak pro zvláště trvalou ochranu proti korozi může být podle Evropského technického posouzení ETA-09/0339 příloha 3 v závislosti na oblasti použití použit stejně jako žárově zinkovaný.

Pro šrouby Halfen vhodné pro Halfen lišty typu Dynagrip platí schválení Z-21.4-1691 příloha 7.

Při objednávce šroubů A4-70 mohou být z výrobních důvodů dodány také šrouby s označením FA-70. Pevnost je stejná a odolnost proti korozi je dokonce lepší. Feriticko-austenitická ocel FA-70 je zařazena do třídy odolnosti proti korozi IV /vysoká, zatímco austenitická ocel A4-70 je zařazena pouze do třídy odolnosti proti korozi III/ střední.

## Technika

Další podrobnosti o našich produktech montážní techniky najdete v našich katalozích a na www.halfen.cz.

# Halfen montážní profily



**Těžké nosné systémy, válcované profily za tepla**

Evropské technické schválení ETA-19/0438

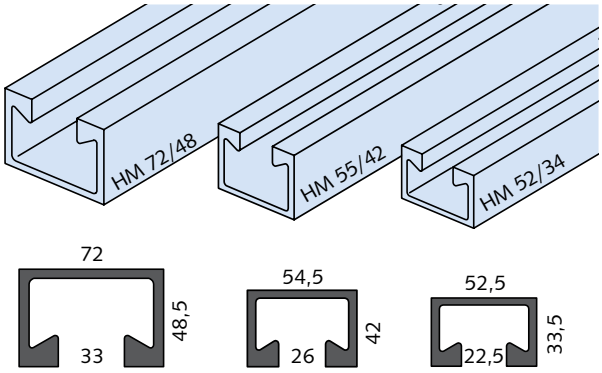


| artikl<br>délka [mm] | objednací číslo |
|---|---|
| Provedení: WB dle tabulky, strana 15 | |
| HM 72/48 - WB - 6070 | 7000002032 |
| HM 72/48 - WB - délka | |
| | |
| HM 55/42 - WB - 6070 | 7000002041 |
| HM 55/42 - WB - délka | |
| | |
| HM 52/34 - WB - 6070 | 7000002034 |
| HM 52/34 - WB - délka | |
| Provedení: FV dle tabulky, strana 15 | |
| HM 72/48 - FV - 6070 | 1000002201 |
| HM 72/48 - FV - délka | |
| | |
| HM 55/42 - FV - 6070 | 1000002227 |
| HM 55/42 - FV - délka | |
| | |
| HM 52/34 - FV - 6070 | 1000002204 |
| HM 52/34 - FV - délka | |
| Provedení: A4 dle tabulky, strana 15 | |
| HM 72/48 - A4 - 6070 | 7000002031 |
| HM 72/48 - A4 - délka | |
| | |
| HM 52/34 - A4 - 6070 | 7000002033 |
| HM 52/34 - A4 - délka | |

**Těžké nosné systémy, válcované profily za tepla**

Evropské technické schválení ETA-19/0438

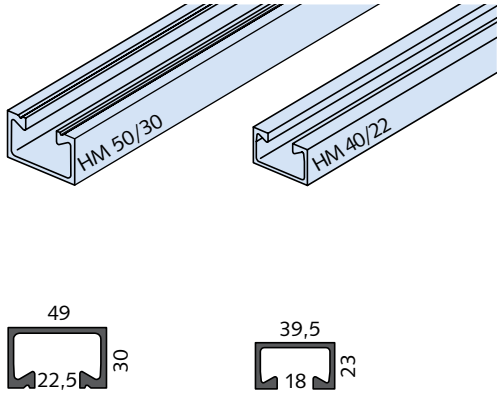


| artikl<br>délka [mm] | objednací číslo |
|---|---|
| Provedení: WB dle tabulky, strana 15 | |
| HM 50/30 - WB - 6070 | 7000002036 |
| HM 50/30 - WB - délka | |
| | |
| HM 40/22 - WB - 6070 | 7000002038 |
| HM 40/22 - WB - délka | |
| Provedení: FV dle tabulky, strana 15 | |
| HM 50/30 - FV - 6070 | 1000002207 |
| HM 50/30 - FV - délka | |
| | |
| HM 40/22 - FV - 6070 | 1000002209 |
| HM 40/22 - FV - délka | |
| | |
| Provedení: A4 dle tabulky, strana 15 | |
| HM 50/30 - A4 - 6070 | 7000002035 |
| HM 50/30 - A4 - délka | |
| | |
| HM 40/22 - A4 - 6070 | 7000002037 |
| HM 40/22 - A4 - délka | |

# Halfen montážní profily

**Těžké nosné systémy, válcované profily za studena**

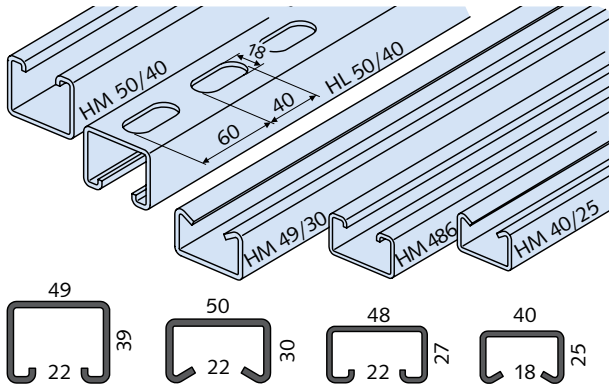


| artikl<br>délka [mm] | objednací číslo |
|---|---|
| Provedení: WB dle tabulky, strana 15 | |
| **HM 50/40 - WB - 6000** | 1000002176 |
| **HM 50/40 - WB - délka** | |
| | |
| **HL 50/40 - WB - 6000** | 1000002259 |
| **HL 50/40 - WB - délka** | |
| | |
| **HM 49/30 - WB - 6070** | 1000002210 |
| **HM 49/30 - WB - délka** | |
| | |
| **HM 486 - WB - 6000** | 7000002027 |
| **HM 486 - WB - délka** | |
| | |
| **HM 40/25 - WB - 6070** | 1000002215 |
| **HM 40/25 - WB - délka** | |
| Provedení: FV dle tabulky, strana 15 | |
| **HM 50/40 - FV - 6000** | 1000002177 |
| **HM 50/40 - FV - délka** | |
| | |
| **HL 50/40 - FV - 6000** | 1000002260 |
| **HL 50/40 - FV - délka** | |
| | |
| **HM 49/30 - FV - 6070** | 1000002211 |
| **HM 49/30 - FV - délka** | |
| | |
| **HM 486 - FV - 6000** | 1000002179 |
| **HM 486 - FV - délka** | |
| | |
| **HM 40/25 - FV - 6070** | 1000002216 |
| **HM 40/25 - FV - délka** | |
| Provedení: A2 dle tabulky, strana 15 | |
| **HM 49/30 - A2 - 6070** | 1000002212 |
| **HM 49/30 - A2 - délka** | |

| artikl<br>délka [mm] | objednací číslo |
|---|---|
| Provedení: A4 & D4 dle tabulky, strana 15 | |
| **HM 50/40 - A4 - 6000** | 7000002026 |
| **HM 50/40 - A4 - délka** | |
| | |
| **HL 50/40 - A4 - 6000** | 1000002261 |
| **HL 50/40 - A4 - délka** | |
| | |
| **HM 49/30 - D4 - 6070** | 4000203901 |
| **HM 49/30 - D4 - délka** | |

# Halfen montážní profily



## HZM 64/44

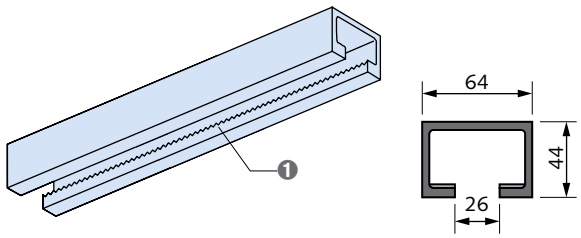


1 válcované za tepla, ozubené

| artikl<br>délka [mm] | objednací číslo |
|---|---|
| Provedení: WB dle tabulky, strana 15 | |
| HZM 64/44 - WB - 6070 | 7000002051 |
| HZM 64/44 - WB - délka | |
| Provedení: FV dle tabulky, strana 15 | |
| HZM 64/44 - FV - 6070 | 1000002314 |
| HZM 64/44 - FV - délka | |
| Provedení: A4 dle tabulky, strana 15 | |
| HZM 64/44 - A4 - 6070 | 7000002050 |
| HZM 64/44 - A4 - délka | |

## HZM 53/34

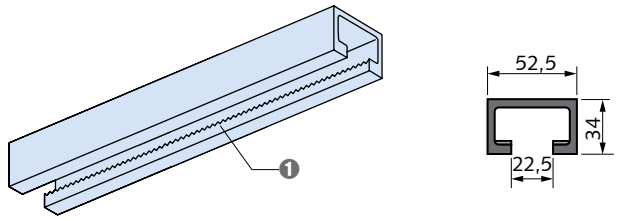


1 válcované za tepla, ozubené

| artikl<br>délka [mm] | objednací číslo |
|---|---|
| Provedení: WB dle tabulky, strana 15 | |
| HZM 53/34 - WB - 6070 | 7000002049 |
| HZM 53/34 - WB - délka | |
| Provedení: FV dle tabulky, strana 15 | |
| HZM 53/34 - FV - 6070 | 1000002311 |
| HZM 53/34 - FV - délka | |
| Provedení: A4 dle tabulky, strana 15 | |
| HZM 53/34 - A4 - 6070 | 7000002048 |
| HZM 53/34 - A4 - délka | |

## HZM 41/27

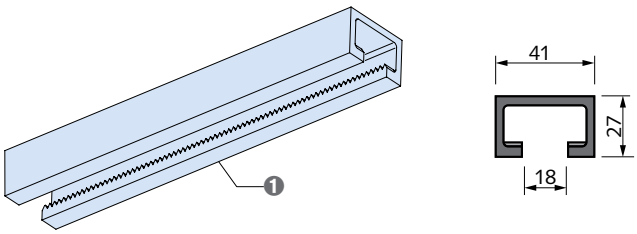


1 válcované za tepla, ozubené

| artikl<br>délka [mm] | objednací číslo |
|---|---|
| Provedení: WB dle tabulky, strana 15 | |
| HZM 41/27 - WB - 6070 | 7000002052 |
| HZM 41/27 - WB - délka | |
| Provedení: FV dle tabulky, strana 15 | |
| HZM 41/27 - FV - 6070 | 1000002315 |
| HZM 41/27 - FV - délka | |

## HZM 38/23

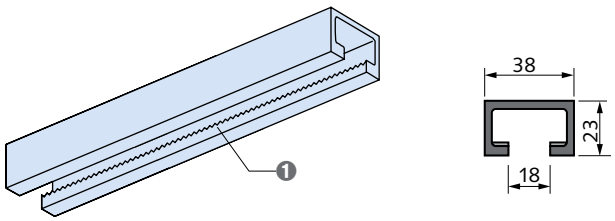


1 válcované za tepla, ozubené

| artikl<br>délka [mm] | objednací číslo |
|---|---|
| Provedení: WB dle tabulky, strana 15 | |
| HZM 38/23 - WB - 6070 | 7000002046 |
| HZM 38/23 - WB - délka | |
| Provedení: FV, WB dle tabulky, strana 15 | |
| HZM 38/23 - FV - 6070 | 1000002308 |
| HZM 38/23 - FV - délka | |
| Provedení: A4 dle tabulky, strana 15 | |
| HZM 38/23 - A4 - 6070 | 7000002047 |
| HZM 38/23 - A4 - délka | |

## HZM 29/20

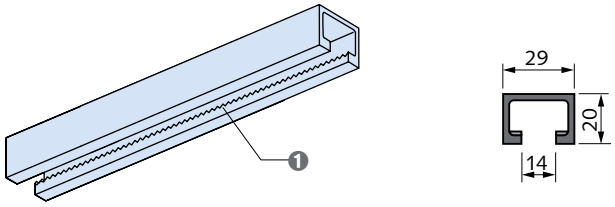


1 válcované za tepla, ozubené

| artikl<br>délka [mm] | objednací číslo |
|---|---|
| Provedení: WB dle tabulky, strana 15 | |
| HZM 29/20 - WB - 6070 | 7000002045 |
| HZM 29/20 - WB - délka | |
| Provedení: FV dle tabulky, strana 15 | |
| HZM 29/20 - FV - 6070 | 1000002305 |
| HZM 29/20 - FV - délka | |

# Halfen montážní profily

**Středně těžké nosné systémy**

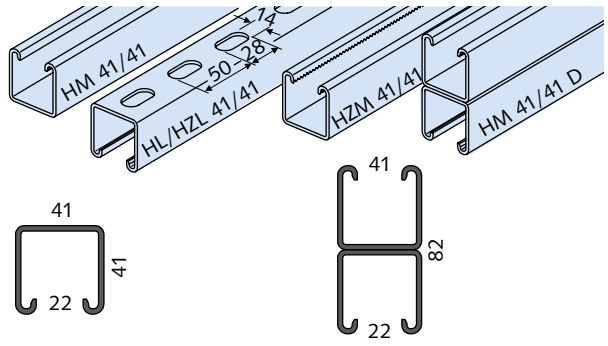


| artikl | délka [mm] | objednací číslo |
|---|---|---|
| Provedení: WB dle tabulky, strana 15 | | |
| HM 41/41 - WB - | 6000 | 1000002170 |
| HM 41/41 - WB - | délka | |
| HL 41/41 - WB - | 6000 | 1000002229 |
| HL 41/41 - WB - | délka | |
| HZM 41/41 - WB - | 6000 | 1000002276 |
| HZM 41/41 - WB - | délka | |
| HZM 41/41 D - WB - | 6000 | 1000002298 |
| HZM 41/41 D - WB - | délka | |
| HZL 41/41 - WB - | 6000 | 1000002264 |
| HZL 41/41 - WB - | délka | |
| HM 41/41 D - WB - | 6000 | 1000002191 |
| HM 41/41 D - WB - | délka | |
| Provedení: SV dle tabulky, strana 15 | | |
| HM 41/41 - SV - | 6000 | 1000002171 |
| HM 41/41 - SV - | délka | |
| HL 41/41 - SV - | 3000 | 1000002234 |
| HL 41/41 - SV - | 6000 | 1000002231 |
| HL 41/41 - SV - | délka | |

| artikl | délka [mm] | objednací číslo |
|---|---|---|
| Provedení: FV dle tabulky, strana 15 | | |
| HM 41/41 - FV - | 6000 | 1000002172 |
| HM 41/41 - FV - | délka | |
| HL 41/41 - FV - | 6000 | 1000002230 |
| HL 41/41 - FV - | délka | |
| HZM 41/41 - FV - | 6000 | 1000002277 |
| HZM 41/41 - FV - | délka | |
| HZM 41/41 D - FV - | 6000 | 1000002299 |
| HZM 41/41 D - FV - | délka | |
| HZL 41/41 - FV - | 6000 | 1000002265 |
| HZL 41/41 - FV - | délka | |
| HM 41/41 D - FV - | 6000 | 1000002193 |
| HM 41/41 D - FV - | délka | |
| Provedení: A2 dle tabulky, strana 15 | | |
| HM 41/41 - A2 - | 6000 | 1000002174 |
| HM 41/41 - A2 - | délka | |
| HL 41/41 - A2 - | 3000 | 1000203179 |
| HL 41/41 - A2 - | 6000 | 1000002233 |
| HL 41/41 - A2 - | délka | |
| Provedení: A4 dle tabulky, strana 15 | | |
| HM 41/41 - A4 - | 6000 | 1000002173 |
| HM 41/41 - A4 - | délka | |
| HL 41/41 - A4 - | 6000 | 1000002232 |
| HL 41/41 - A4 - | délka | |
| HZM 41/41 - A4 - | 6000 | 1000002278 |
| HZM 41/41 - A4 - | délka | |
| HZL 41/41 - A4 - | 6000 | 1000002266 |
| HZL 41/41 - A4 - | délka | |

# Halfen montážní profily



## Středně těžké nosné systémy

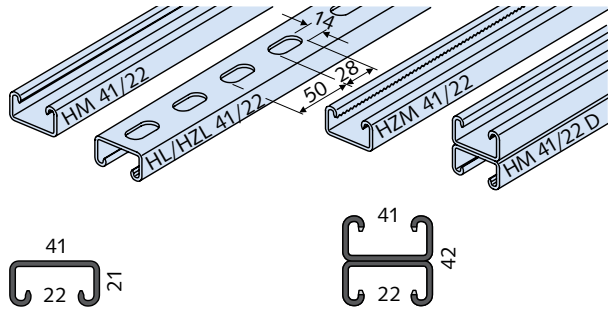


| artikl<br>délka [mm] | objednací číslo |
|---|---|
| Provedení: WB dle tabulky, strana 15 | |
| HM 41/22 - WB - 6000 | 1000002182 |
| HM 41/22 - WB - délka | |
| HL 41/22 - WB - 6000 | 1000002235 |
| HL 41/22 - WB - délka | |
| HZM 41/22 - WB - 6070 | 1000002279 |
| HZM 41/22 - WB - délka | |
| HZM 41/22 D - WB - 6070 | 1000002301 |
| HZM 41/22 D - WB - délka | |
| HZL 41/22 - WB - 6000 | 1000002268 |
| HZL 41/22 - WB - délka | |
| HM 41/22 D - WB - 6000 | 1000002194 |
| HM 41/22 D - WB - délka | |
| Provedení: SV dle tabulky, strana 15 | |
| HM 41/22 - SV - 6000 | 1000002184 |
| HM 41/22 - SV - délka | |
| HL 41/22 - SV - 3000 | 1000203193 |
| HL 41/22 - SV - 6000 | 1000002237 |
| HL 41/22 - SV - délka | |
| Provedení: FV dle tabulky, strana 15 | |
| HM 41/22 - FV - 6000 | 1000002183 |
| HM 41/22 - FV - délka | |
| HZM 41/22 - FV - 6070 | 1000002280 |
| HZM 41/22 - FV - délka | |
| HZL 41/22 - FV - 6000 | 1000002269 |
| HZL 41/22 - FV - délka | |
| HM 41/22 D - FV - 6000 | 1000002195 |
| HM 41/22 D - FV - délka | |
| HZM 41/22 D - FV - 6070 | 1000002302 |
| HZM 41/22 D - FV - délka | |

| artikl<br>délka [mm] | objednací číslo |
|---|---|
| Provedení: A4 dle tabulky, strana 15 | |
| HM 41/22 - A4 - 6000 | 1000002185 |
| HM 41/22 - A4 - délka | |
| HL 41/22 - A4 - 6000 | 1000002238 |
| HL 41/22 - A4 - délka | |
| HZM 41/22 - A4 - 6070 | 1000002281 |
| HZM 41/22 - A4 - délka | |
| HZL 41/22 - A4 - 6000 | 1000002270 |
| HZL 41/22 - A4 - délka | |

## Středně těžké nosné systémy

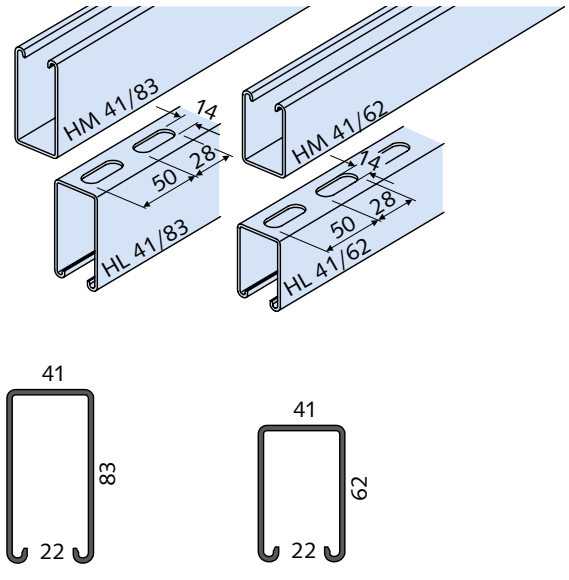


| artikl<br>délka [mm] ① | objednací číslo |
|---|---|
| Provedení: WB dle tabulky, strana 15 | |
| HM 41/83 - WB - 6000 | 7000002029 |
| HL 41/83 - WB - 6000 | 7000002042 |
| HM 41/62 - WB - 6000 | 7000002030 |
| HL 41/62 - WB - 6000 | 7000002043 |
| Provedení: SV dle tabulky, strana 15 | |
| HM 41/83 - SV - 6000 | 7000002028 |
| HL 41/83 - SV - 6000 | 7000004071 |
| HL 41/62 - SV - 6000 | 7000002044 |
| Provedení: FV dle tabulky, strana 15 | |
| HM 41/83 - FV - 6000 | 1000002188 |
| HL 41/83 - FV - 6000 | 1000002241 |
| HM 41/62 - FV - 6000 | 1000002190 |
| HL 41/62 - FV - 6000 | 1000002243 |

① žádné pevné délky

# Halfen montážní profily

## Lehké nosné systémy

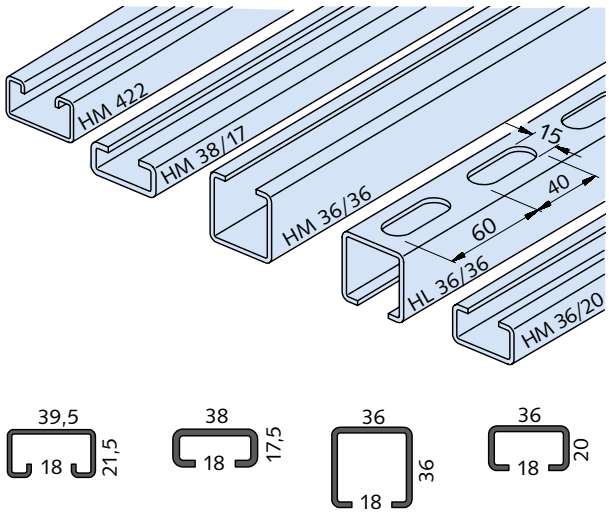


| artikl<br>délka [mm] | objednací číslo |
|---|---|
| Provedení: WB dle tabulky, strana 15 | |
| HM 422 - WB - 6000 | 1000002180 |
| HM 422 - WB - délka | |
| | |
| HM 38/17 - WB - 6070 | 1000000341 |
| HM 38/17 - WB - délka | |
| | |
| HM 36/36 - WB - 6000 | 1000002167 |
| HM 36/36 - WB - délka | |
| | |
| HL 36/36 - WB - 6000 | 1000002245 |
| HL 36/36 - WB - délka | |
| | |
| HM 36/20 - WB - 6000 | 1000002219 |
| HM 36/20 - WB - délka | |
| Provedení: FV dle tabulky, strana 15 | |
| HM 422 - FV - 6000 | 1000002181 |
| HM 422 - FV - délka | |
| | |
| HM 38/17 - FV - 6070 | 1000000604 |
| HM 38/17 - FV - délka | |
| | |
| HM 36/36 - FV - 6000 | 1000002168 |
| HM 36/36 - FV - délka | |
| | |
| HL 36/36 - FV - 6000 | 1000002246 |
| HL 36/36 - FV - délka | |
| | |
| HM 36/20 - FV - 6000 | 1000002220 |
| HM 36/20 - FV - délka | |
| Provedení: A2 dle tabulky, strana 15 | |
| HM 38/17 - A2 - 6070 | 1000000602 |
| HM 38/17 - A2 - délka | |

| artikl<br>délka [mm] | objednací číslo |
|---|---|
| Provedení: A4 & D4 dle tabulky, strana 15 | |
| HM 38/17 - D4 - 6070 | 1000210957 |
| HM 38/17 - D4 - délka | |
| | |
| HM 36/36 - A4 - 6000 | 1000002169 |
| HM 36/36 - A4 - délka | |
| | |
| HL 36/36 - A4 - 6000 | 1000002247 |
| HL 36/36 - A4 - délka | |
| Provedení: HCR dle tabulky, strana 15 | |
| HM 38/17 - HCR - 6070 | 1000000345 |
| HM 38/17 - HCR - délka | |

## Lehké nosné systémy

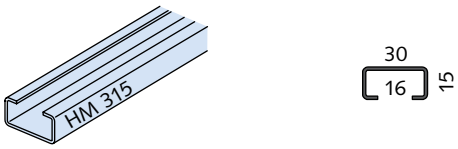


| artikl<br>délka [mm] | objednací číslo |
|---|---|
| Provedení: WB dle tabulky, strana 15 | |
| HM 315 - WB - 6000 | 7000002025 |
| HM 315 - WB - délka | |
| Provedení: FV dle tabulky, strana 15 | |
| HM 315 - FV - 6000 | 1000002166 |
| HM 315 - FV - délka | |

# Halfen montážní profily



## Lehké nosné systémy

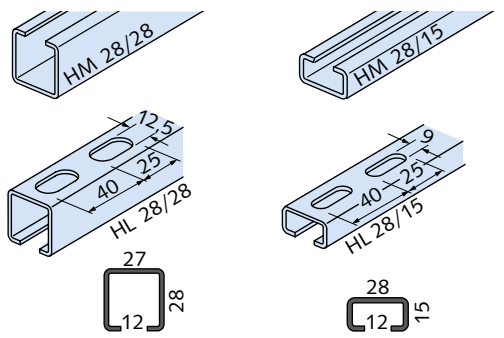


| artikl<br>délka [mm] | objednací číslo |
|---|---|
| Provedení: WB dle tabulky, strana 15 | |
| HM 28/28 - WB - 6000 | 1000002161 |
| HM 28/28 - WB - délka | |
| HL 28/28 - WB - 6000 | 1000002248 |
| HL 28/28 - WB - délka | |
| HM 28/15 - WB - 6070 | 1000000598 |
| HM 28/15 - WB - délka | |
| HL 28/15 - WB - 6070 | 1000002252 |
| HL 28/15 - WB - délka | |
| Provedení: SV dle tabulky, strana 15 | |
| HM 28/28 - SV - 6000 | 1000002163 |
| HM 28/28 - SV - délka | |
| HL 28/28 - SV - 6000 | 1000002250 |
| HL 28/28 - SV - délka | |
| Provedení: FV dle tabulky, strana 15 | |
| HM 28/28 - FV - 6000 | 1000002162 |
| HM 28/28 - FV - délka | |
| HL 28/28 - FV - 6000 | 1000002249 |
| HL 28/28 - FV - délka | |
| HM 28/15 - FV - 6070 | 1000000603 |
| HM 28/15 - FV - délka | |
| HL 28/15 - FV - 6070 | 1000002255 |
| HL 28/15 - FV - délka | |
| Provedení: A2 dle tabulky, strana 15 | |
| HM 28/15 - A2 - 6070 | 1000000601 |
| HM 28/15 - A2 - délka | |
| HL 28/15 - A2 - 6070 | 1000002253 |
| HL 28/15 - A2 - délka | |

| artikl<br>délka [mm] | objednací číslo |
|---|---|
| Provedení: A4 & D4 dle tabulky, strana 15 | |
| HM 28/28 - A4 - 6000 | 1000002164 |
| HM 28/28 - A4 - délka | |
| HL 28/28 - A4 - 6000 | 1000002251 |
| HL 28/28 - A4 - délka | |
| HM 28/15 - D4 - 6070 | 1000210871 |
| HM 28/15 - D4 - délka | |
| HL 28/15 - D4 - 6070 | 1000210241 |
| HL 28/15 - D4 - délka | |
| Provedení: HCR dle tabulky, strana 15 | |
| HM 28/15 - HCR - 6070 | 1000000338 |
| HM 28/15 - HCR - délka | |

## Lehké nosné systémy

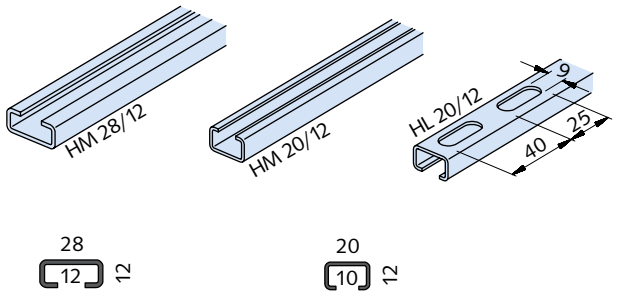


| artikl<br>délka [mm] | objednací číslo |
|---|---|
| Provedení: WB dle tabulky, strana 15 | |
| HM 28/12 - WB - 6000 | 1000002221 |
| HM 28/12 - WB - délka | |
| HM 20/12 - WB - 6000 | 1000002158 |
| HM 20/12 - WB - délka | |
| HL 20/12 - WB - 6000 | 1000002256 |
| HL 20/12 - WB - délka | |
| Provedení: FV dle tabulky, strana 15 | |
| HM 28/12 - FV - 6000 | 1000002222 |
| HM 28/12 - FV - délka | |
| HM 20/12 - FV - 6000 | 1000002160 |
| HM 20/12 - FV - délka | |
| HL 20/12 - FV - 6000 | 1000002257 |
| HL 20/12 - FV - délka | |
| Provedení: A2 dle tabulky, strana 15 | |
| HM 20/12 - A2 - 6000 | 1000002159 |
| HM 20/12 - A2 - délka | |
| HL 20/12 - A2 - 6000 | 1000002258 |
| HL 20/12 - A2 - délka | |

# Příslušenství pro Halfen montážní profily

**HS 72/48**

Halfen šroub vč. matice, pro profily 72/48, 72/49

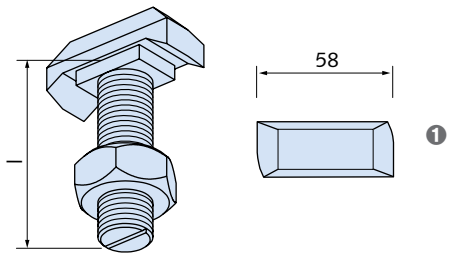


1 Standardní tvar hlavy

| artikl | závit x délka l [mm] | balení [ks] | objednací číslo |
|---|---|---|---|
| Provedení: FV = žárově zinkováno, pevnostní třída 4.6 | | | |
| HS 72/48 | M20 x 50 FV | 20 | 3000021279 |
| HS 72/48 | M20 x 75 FV | 20 | 3000021280 |
| HS 72/48 | M20 x 100 FV | 15 | 3000021281 |
| HS 72/48 | M20 x 150 FV | 10 | 3000021282 |
| HS 72/48 | M20 x 200 FV | 10 | 3000021283 |
| HS 72/48 | M24 x 50 FV | 15 | 3000021284 |
| HS 72/48 | M24 x 75 FV | 15 | 3000021285 |
| HS 72/48 | M24 x 100 FV | 10 | 3000021286 |
| HS 72/48 | M24 x 150 FV | 10 | 3000021287 |
| HS 72/48 | M24 x 200 FV | 10 | 3000023848 |
| HS 72/48 | M27 x 75 FV | 25 | 3000023849 |
| HS 72/48 | M30 x 75 FV | 15 | 3000021290 |
| HS 72/48 | M30 x 100 FV | 15 | 3000021291 |
| HS 72/48 | M30 x 150 FV | 10 | 3000023850 |
| HS 72/48 | M30 x 200 FV | 5 | 3000023851 |
| Provedení: FV = žárově zinkováno, pevnostní třída 8.8 | | | |
| HS 72/48 | M20 x 60 FV 8.8 | 20 | 3000021292 |
| HS 72/48 | M20 x 75 FV 8.8 | 20 | 3000027874 |
| HS 72/48 | M20 x 100 FV 8.8 | 15 | 3000023852 |
| HS 72/48 | M24 x 75 FV 8.8 | 15 | 3000021288 |
| HS 72/48 | M24 x 100 FV 8.8 | 10 | 3000027875 |
| HS 72/48 | M24 x 150 FV 8.8 | 10 | 3000027876 |
| HS 72/48 | M27 x 100 FV 8.8 | 10 | 3000021289 |
| Provedení: A4-50 = nerezová ocel jakosti A4-50 | | | |
| HS 72/48 | M24 x 50 A4-50 | 15 | 3000021277 |
| HS 72/48 | M24 x 100 A4-50 | 10 | 3000021278 |

# Příslušenství pro Halfen montážní profily



## HS 50/30

Halfen šroub vč. matice, pro profily 55/42, 52/34, 54/33, 50/30, 49/30, 50/40, 486

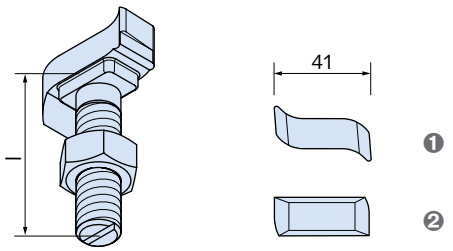


❶ Standardní tvar hlavy
❷ Alternativní tvar hlavy ①

| artikl | závit x délka l [mm] | balení [ks] | objednací číslo |
|---|---|---|---|
| Provedení: FV = žárově zinkováno, pevnostní třída 4.6 | | | |
| HS 50/30 | M12 x 30 FV | 100 | 3000021202 |
| HS 50/30 | M12 x 40 FV | 50 | 3000021203 |
| HS 50/30 | M12 x 50 FV | 50 | 3000023804 |
| HS 50/30 | M12 x 60 FV | 50 | 3000021256 |
| HS 50/30 | M12 x 80 FV | 50 | 3000023820 |
| HS 50/30 | M12 x 100 FV | 50 | 3000021257 |
| HS 50/30 | M12 x 125 FV | 50 | 3000023821 |
| HS 50/30 | M16 x 40 FV | 50 | 3000021215 |
| HS 50/30 | M16 x 50 FV | 50 | 3000021216 |
| HS 50/30 | M16 x 60 FV | 25 | 3000021250 |
| HS 50/30 | M16 x 80 FV | 25 | 3000023812 |
| HS 50/30 | M16 x 100 FV | 25 | 3000021217 |
| HS 50/30 | M16 x 150 FV | 25 | 3000021218 |
| HS 50/30 | M20 x 45 FV | 25 | 3000023807 |
| HS 50/30 | M20 x 65 FV | 25 | 3000023808 |
| HS 50/30 | M20 x 75 FV | 25 | 3000023822 |
| HS 50/30 | M20 x 80 FV | 25 | 3000021263 |
| HS 50/30 | M20 x 100 FV | 25 | 3000021232 |
| HS 50/30 | M20 x 125 FV | 25 | 3000023823 |

| artikl | závit x délka l [mm] | balení [ks] | objednací číslo |
|---|---|---|---|
| Provedení: FV = žárově zinkováno, pevnostní třída 8.8 | | | |
| HS 50/30 | M10 x 30 FV 8.8 | 100 | 3000021264 |
| HS 50/30 | M10 x 40 FV 8.8 | 100 | 3000023819 |
| HS 50/30 | M10 x 50 FV 8.8 | 100 | 3000021274 |
| HS 50/30 | M12 x 40 FV 8.8 | 50 | 3000021271 |
| HS 50/30 | M12 x 45 FV 8.8 | 50 | 3000021265 |
| HS 50/30 | M12 x 50 FV 8.8 | 50 | 3000021266 |
| HS 50/30 | M12 x 75 FV 8.8 | 50 | 3000026569 |
| HS 50/30 | M12 x 80 FV 8.8 | 50 | 3000021261 |
| HS 50/30 | M12 x 100 FV 8.8 | 50 | 3000021259 |
| HS 50/30 | M12 x 125 FV 8.8 | 50 | 3000021272 |
| HS 50/30 | M16 x 40 FV 8.8 | 50 | 3000023818 |
| HS 50/30 | M16 x 60 FV 8.8 | 25 | 3000021219 |
| HS 50/30 | M16 x 80 FV 8.8 | 25 | 3000021262 |
| HS 50/30 | M16 x 100 FV 8.8 | 25 | 3000021260 |
| HS 50/30 | M16 x 175 FV 8.8 | 25 | 3000023811 |
| HS 50/30 | M20 x 45 FV 8.8 | 25 | 3000021267 |
| HS 50/30 | M20 x 60 FV 8.8 | 25 | 3000021268 |
| HS 50/30 | M20 x 65 FV 8.8 | 25 | 3000021273 |
| HS 50/30 | M20 x 80 FV 8.8 | 25 | 3000021269 |
| HS 50/30 | M20 x 100 FV 8.8 | 25 | 3000021270 |
| HS 50/30 | M20 x 125 FV 8.8 | 25 | 3000023815 |
| HS 50/30 | M20 x 150 FV 8.8 | 25 | 3000021254 |
| Provedení: A4-70 = nerezová ocel jakosti A4-70 | | | |
| HS 50/30 | M12 x 30 A4-70 | 50 | 3000021185 |
| HS 50/30 | M12 x 40 A4-70 | 50 | 3000021186 |
| HS 50/30 | M12 x 50 A4-70 | 50 | 7000002296 |
| HS 50/30 | M16 x 40 A4-70 | 50 | 3000023825 |
| HS 50/30 | M16 x 50 A4-70 | 50 | 3000021275 |
| HS 50/30 | M16 x 60 A4-70 | 25 | 3000023826 |
| HS 50/30 | M16 x 80 A4-70 | 25 | 3000021251 |
| Provedení: FA-70 = nerezová ocel jakosti FA-70 | | | |
| HS 50/30 | M12 x 100 FA-70 | 25 | 3000023824 |
| HS 50/30 | M16 x 150 FA-70 | 25 | 3000023827 |
| HS 50/30 | M20 x 55 FA-70 | 25 | 3000023813 |
| HS 50/30 | M20 x 75 FA-70 | 25 | 3000021252 |
| HS 50/30 | M20 x 100 FA-70 | 25 | 3000023814 |
| HS 50/30 | M20 x 150 FA-70 | 25 | 3000021253 |
| Provedení: HCR-50 = nerezová ocel jakosti HCR-50, vysoce odolná proti korozi | | | |
| HS 50/30 | M16 x 50 HCR-50 | 50 | 3000023809 |
| HS 50/30 | M16 x 100 HCR-50 | 25 | 3000023817 |

# Příslušenství pro Halfen montážní profily

## HS 40/22

Halfen šroub včetně matice, pro profily 40/22, 40/25, 422

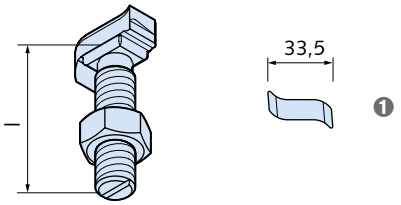


❶ Standardní tvar hlavy

| artikl | závit x délka l [mm] | balení [ks] | objednací číslo |
|---|---|---|---|
| Provedení: FV = žárově zinkováno, pevnostní třída 4.6 | | | |
| **HS 40/22** | **M10 x 20 FV** | 100 | 3000022853 |
| **HS 40/22** | **M10 x 30 FV** | 100 | 3000022865 |
| **HS 40/22** | **M10 x 40 FV** | 100 | 3000022866 |
| **HS 40/22** | **M10 x 50 FV** | 100 | 3000022867 |
| **HS 40/22** | **M10 x 60 FV** | 100 | 3000023776 |
| **HS 40/22** | **M10 x 80 FV** | 50 | 3000022868 |
| **HS 40/22** | **M10 x 100 FV** | 50 | 3000022869 |
| **HS 40/22** | **M10 x 125 FV** | 50 | 3000022870 |
| **HS 40/22** | **M12 x 30 FV** | 100 | 3000021142 |
| **HS 40/22** | **M12 x 40 FV** | 50 | 3000021182 |
| **HS 40/22** | **M12 x 50 FV** | 50 | 3000021143 |
| **HS 40/22** | **M12 x 60 FV** | 50 | 3000021179 |
| **HS 40/22** | **M12 x 80 FV** | 50 | 3000021183 |
| **HS 40/22** | **M12 x 100 FV** | 50 | 3000023777 |
| **HS 40/22** | **M12 x 125 FV** | 50 | 3000022871 |
| **HS 40/22** | **M16 x 40 FV** | 50 | 3000023774 |
| **HS 40/22** | **M16 x 50 FV** | 50 | 3000021159 |
| **HS 40/22** | **M16 x 60 FV** | 25 | 3000021176 |
| **HS 40/22** | **M16 x 80 FV** | 25 | 3000023775 |
| **HS 40/22** | **M16 x 100 FV** | 25 | 3000021160 |
| **HS 40/22** | **M16 x 125 FV** | 25 | 3000022872 |
| **HS 40/22** | **M16 x 150 FV** | 25 | 3000022873 |
| Provedení: FV = žárově zinkováno, pevnostní třída 8.8 | | | |
| **HS 40/22** | **M10 x 30 FV 8.8** | 100 | 3000022860 |
| **HS 40/22** | **M10 x 40 FV 8.8** | 100 | 3000022861 |
| **HS 40/22** | **M10 x 60 FV 8.8** | 100 | 3000022862 |
| **HS 40/22** | **M12 x 30 FV 8.8** | 100 | 3000022858 |
| **HS 40/22** | **M12 x 40 FV 8.8** | 50 | 3000022856 |
| **HS 40/22** | **M12 x 45 FV 8.8** | 50 | 3000022864 |
| **HS 40/22** | **M12 x 50 FV 8.8** | 50 | 3000022857 |
| **HS 40/22** | **M12 x 60 FV 8.8** | 50 | 3000021180 |
| **HS 40/22** | **M12 x 80 FV 8.8** | 50 | 3000022859 |
| **HS 40/22** | **M12 x 100 FV 8.8** | 50 | 3000021181 |
| **HS 40/22** | **M12 x 125 FV 8.8** | 50 | 3000026597 |
| **HS 40/22** | **M16 x 40 FV 8.8** | 50 | 3000021161 |
| **HS 40/22** | **M16 x 50 FV 8.8** | 50 | 3000022855 |
| **HS 40/22** | **M16 x 60 FV 8.8** | 25 | 3000021175 |
| **HS 40/22** | **M16 x 80 FV 8.8** | 25 | 3000023791 |
| **HS 40/22** | **M16 x 100 FV 8.8** | 25 | 3000022863 |

| artikl | závit x délka l [mm] | balení [ks] | objednací číslo |
|---|---|---|---|
| Provedení: A4-70 = nerezová ocel jakosti A4-70 | | | |
| **HS 40/22** | **M10 x 30 A4-70** | 50 | 3000021122 |
| **HS 40/22** | **M10 x 40 A4-70** | 50 | 3000021123 |
| **HS 40/22** | **M10 x 50 A4-70** | 50 | 3000021124 |
| **HS 40/22** | **M12 x 30 A4-70** | 50 | 3000023778 |
| **HS 40/22** | **M12 x 40 A4-70** | 50 | 3000021178 |
| **HS 40/22** | **M12 x 50 A4-70** | 50 | 3000023779 |
| **HS 40/22** | **M12 x 60 A4-70** | 50 | 3000023785 |
| **HS 40/22** | **M12 x 80 A4-70** | 50 | 3000023780 |
| **HS 40/22** | **M16 x 40 A4-70** | 50 | 3000023781 |
| **HS 40/22** | **M16 x 50 A4-70** | 50 | 3000021177 |
| **HS 40/22** | **M16 x 60 A4-70** | 50 | 3000023782 |
| **HS 40/22** | **M16 x 80 A4-70** | 50 | 3000023783 |
| **HS 40/22** | **M16 x 100 A4-70** | 50 | 3000023784 |

## HS 41/41

Halfen šroub včetně matice, pro montáž do drážky profilu u všech profilů systému 41

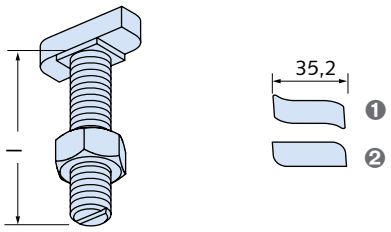


❶ Standardní tvar hlavy
❷ Alternativní tvar hlavy ①

| artikl | závit x délka l [mm] | balení [ks] | objednací číslo |
|---|---|---|---|
| Provedení: FV = žárově zinkováno, pevnostní třída 4.6 | | | |
| **HS 41/41** | **M10 x 35 FV** | 100 | 3000020982 |
| **HS 41/41** | **M12 x 35 FV** | 100 | 3000020983 |
| **HS 41/41** | **M12 x 50 FV** | 50 | 3000020984 |
| Provedení: A4-70 = nerezová ocel jakosti A4-70 | | | |
| **HS 41/41** | **M10 x 35 A4-70** ① | 100 | 3000020980 |
| **HS 41/41** | **M12 x 35 A4-70** ① | 100 | 3000020981 |

# Příslušenství pro Halfen montážní profily



## HS 38/17

Halfen šroub včetně matice, pro profily 38/17, 36/36, 36/20, 35/50

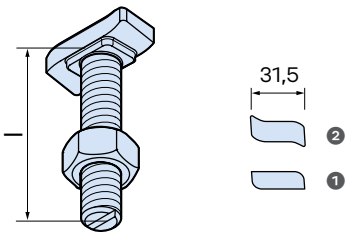


❷ Standardní tvar hlavy
❶ Alternativní tvar hlavy ①

| artikl | závit x délka l [mm] | balení [ks] | objednací číslo |
|---|---|---|---|
| Provedení: GV-S = galvanické speciální povlakování *, pevnostní třída 4.6 | | | |
| HS 38/17 | M10 x 20 GV-S | 100 | 3000021081 |
| HS 38/17 | M10 x 30 GV-S | 100 | 3000021082 |
| HS 38/17 | M10 x 40 GV-S | 100 | 3000021083 |
| HS 38/17 | M10 x 50 GV-S | 100 | 3000021084 |
| HS 38/17 | M10 x 60 GV-S | 100 | 3000021085 |
| HS 38/17 | M10 x 80 GV-S | 50 | 3000021086 |
| HS 38/17 | M10 x 100 GV-S | 50 | 3000021087 |
| HS 38/17 | M10 x 150 GV-S ① | 50 | 3000021088 |
| HS 38/17 | M12 x 20 GV-S | 100 | 3000021092 |
| HS 38/17 | M12 x 30 GV-S | 100 | 3000021093 |
| HS 38/17 | M12 x 40 GV-S | 50 | 3000021094 |
| HS 38/17 | M12 x 50 GV-S | 50 | 3000021095 |
| HS 38/17 | M12 x 60 GV-S | 50 | 3000021096 |
| HS 38/17 | M12 x 80 GV-S | 50 | 3000021097 |
| HS 38/17 | M12 x 100 GV-S | 50 | 3000021098 |
| HS 38/17 | M12 x 125 GV-S ① | 50 | 3000021099 |
| HS 38/17 | M12 x 150 GV-S ① | 25 | 3000021100 |
| HS 38/17 | M12 x 200 GV-S ① | 25 | 3000021101 |
| HS 38/17 | M16 x 30 GV-S | 50 | 3000021106 |
| HS 38/17 | M16 x 40 GV-S | 50 | 3000021107 |
| HS 38/17 | M16 x 50 GV-S | 50 | 3000021108 |
| HS 38/17 | M16 x 60 GV-S | 50 | 3000021109 |
| HS 38/17 | M16 x 80 GV-S | 25 | 3000021110 |
| HS 38/17 | M16 x 100 GV-S | 25 | 3000021111 |
| HS 38/17 | M16 x 125 GV-S ① | 25 | 3000021112 |
| HS 38/17 | M16 x 150 GV-S ① | 25 | 3000021113 |
| HS 38/17 | M16 x 200 GV-S ① | 25 | 3000021114 |
| Provedení: GV-S = galvanické speciální povlakování *, pevnostní třída 8.8 | | | |
| HS 38/17 | M12 x 60 GV-S 8.8 | 50 | 3000021115 |
| Provedení: FV = žárově zinkováno, pevnostní třída 4.6 | | | |
| HS 38/17 | M10 x 30 FV | 100 | 3000021080 |
| HS 38/17 | M10 x 50 FV | 100 | 3000021116 |
| HS 38/17 | M12 x 30 FV | 100 | 3000021089 |
| HS 38/17 | M12 x 40 FV | 100 | 3000023761 |
| HS 38/17 | M12 x 50 FV | 50 | 3000021090 |
| HS 38/17 | M16 x 30 FV | 50 | 3000023762 |
| HS 38/17 | M16 x 40 FV | 50 | 3000021102 |
| HS 38/17 | M16 x 50 FV | 50 | 3000021103 |
| HS 38/17 | M16 x 80 FV | 25 | 3000021117 |
| HS 38/17 | M16 x 100 FV | 25 | 3000021104 |

| artikl | závit x délka l [mm] | balení [ks] | objednací číslo |
|---|---|---|---|
| Provedení: FV = žárově zinkováno, pevnostní třída 8.8 | | | |
| HS 38/17 | M12 x 70 FV 8.8 | 50 | 3000021091 |
| HS 38/17 | M16 x 60 FV 8.8 | 50 | 3000021105 |
| Provedení: A4 dle tabulky, strana 15 | | | |
| HS 38/17 | M12 x 50 Li. A4 ② | 50 | 3000021120 |
| HS 38/17 | M16 x 50 Li. A4 ② | 50 | 3000021121 |
| Provedení: A4-50 = nerezová ocel jakosti A4-50 | | | |
| HS 38/17 | M12 x 100 A4-50 | 50 | 3000021069 |
| HS 38/17 | M16 x 40 A4-50 | 50 | 3000021075 |
| HS 38/17 | M16 x 50 A4-50 | 50 | 3000021076 |
| HS 38/17 | M16 x 60 A4-50 | 25 | 3000021077 |
| HS 38/17 | M16 x 80 A4-50 | 25 | 3000021078 |
| HS 38/17 | M16 x 100 A4-50 | 25 | 3000021079 |
| HS 38/17 | M16 x 150 A4-50 ① | 25 | 3000023760 |
| Provedení: A4-70 = nerezová ocel jakosti A4-70 | | | |
| HS 38/17 | M10 x 30 A4-70 | 50 | 3000021065 |
| HS 38/17 | M10 x 40 A4-70 | 50 | 3000021066 |
| HS 38/17 | M10 x 50 A4-70 | 50 | 3000022849 |
| HS 38/17 | M10 x 60 A4-70 | 50 | 3000021067 |
| HS 38/17 | M12 x 30 A4-70 | 50 | 7000002295 |
| HS 38/17 | M12 x 40 A4-70 | 50 | 3000021071 |
| HS 38/17 | M12 x 50 A4-70 | 50 | 3000021072 |
| HS 38/17 | M12 x 60 A4-70 | 50 | 3000021073 |
| HS 38/17 | M12 x 80 A4-70 | 50 | 3000021074 |
| HS 38/17 | M16 x 50 A4-70 | 50 | 3000022883 |
| Provedení: HCR-50 = nerezová ocel jakosti HCR-50, vysoce odolná proti korozi | | | |
| HS 38/17 | M10 x 50 HCR-50 | 50 | 3000021118 |
| HS 38/17 | M10 x 100 HCR-50 | 50 | 3000023764 |
| HS 38/17 | M16 x 50 HCR-50 | 50 | 3000021119 |
| HS 38/17 | M16 x 100 HCR-50 | 25 | 3000023765 |

② bez matic

# Příslušenství pro Halfen montážní profily

## HS 28/15

Halfen šroub vč. matice, pro profily 28/15, 28/28, 26/26

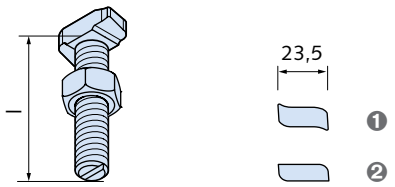


❶ Standardní tvar hlavy
❷ Alternativní tvar hlavy ①

| artikl | závit x délka l [mm] | balení [ks] | objednací číslo |
|---|---|---|---|
| Provedení: GV-S = galvanické speciální povlakování *, pevnostní třída 4.6 | | | |
| HS 28/15 | M6 x 15 GV-S | 100 | 3000021031 |
| HS 28/15 | M6 x 20 GV-S | 100 | 3000021032 |
| HS 28/15 | M6 x 25 GV-S | 100 | 3000021033 |
| HS 28/15 | M6 x 30 GV-S | 100 | 3000021034 |
| HS 28/15 | M6 x 40 GV-S | 100 | 3000021035 |
| HS 28/15 | M8 x 15 GV-S | 100 | 3000021036 |
| HS 28/15 | M8 x 20 GV-S | 100 | 3000021037 |
| HS 28/15 | M8 x 25 GV-S | 100 | 3000021038 |
| HS 28/15 | M8 x 30 GV-S | 100 | 3000021039 |
| HS 28/15 | M8 x 40 GV-S | 100 | 3000021040 |
| HS 28/15 | M8 x 50 GV-S | 100 | 3000021041 |
| HS 28/15 | M8 x 60 GV-S | 100 | 3000021042 |
| HS 28/15 | M8 x 80 GV-S | 100 | 3000021043 |
| HS 28/15 | M8 x 100 GV-S | 100 | 3000021044 |
| HS 28/15 | M10 x 15 GV-S | 100 | 3000021048 |
| HS 28/15 | M10 x 20 GV-S | 100 | 3000021049 |
| HS 28/15 | M10 x 25 GV-S | 100 | 3000021050 |
| HS 28/15 | M10 x 30 GV-S | 100 | 3000021051 |
| HS 28/15 | M10 x 40 GV-S | 100 | 3000021052 |
| HS 28/15 | M10 x 50 GV-S | 100 | 3000021053 |
| HS 28/15 | M10 x 60 GV-S | 100 | 3000021054 |
| HS 28/15 | M10 x 80 GV-S | 100 | 3000021055 |
| HS 28/15 | M10 x 100 GV-S | 50 | 3000021056 |
| HS 28/15 | M10 x 125 GV-S | 50 | 3000021057 |
| HS 28/15 | M10 x 150 GV-S | 50 | 3000021058 |
| HS 28/15 | M10 x 200 GV-S | 50 | 3000021059 |
| HS 28/15 | M12 x 30 GV-S ① | 100 | 3000021060 |
| HS 28/15 | M12 x 35 GV-S ① | 100 | 7000002373 |
| HS 28/15 | M12 x 50 GV-S ① | 50 | 7000002347 |
| HS 28/15 | M12 x 80 GV-S ① | 50 | 3000021061 |
| Provedení: GV-S = galvanické speciální povlakování *, pevnostní třída 8.8 | | | |
| HS 28/15 | M8 x 20 GV-S 8.8 | 100 | 3000021063 |
| HS 28/15 | M8 x 40 GV-S 8.8 | 100 | 3000023751 |
| HS 28/15 | M10 x 60 GV-S 8.8 | 100 | 3000023750 |
| Provedení: FV = žárově zinkováno, pevnostní třída 4.6 | | | |
| HS 28/15 | M10 x 30 FV | 100 | 3000021045 |
| HS 28/15 | M10 x 50 FV | 100 | 3000021046 |
| Provedení: FV = žárově zinkováno, pevnostní třída 8.8 | | | |
| HS 28/15 | M10 x 40 FV 8.8 | 100 | 3000021047 |

| artikl | závit x délka l [mm] | balení [ks] | objednací číslo |
|---|---|---|---|
| Provedení: A2-70 = nerezová ocel jakosti A2-70 | | | |
| HS 28/15 | M8 x 20 A2-70 | 100 | 3000021064 |
| HS 28/15 | M8 x 25 A2-70 | 100 | 3000021018 |
| HS 28/15 | M8 x 30 A2-70 | 100 | 3000021019 |
| HS 28/15 | M10 x 20 A2-70 | 100 | 3000023744 |
| HS 28/15 | M10 x 25 A2-70 | 100 | 3000021021 |
| HS 28/15 | M10 x 30 A2-70 | 100 | 3000021022 |
| Provedení: A4-50 = nerezová ocel jakosti A4-50 | | | |
| HS 28/15 | M10 x 100 A4-50 | 50 | 3000021023 |
| Provedení: A4-70 = nerezová ocel jakosti A4-70 | | | |
| HS 28/15 | M8 x 20 A4-70 | 100 | 3000023754 |
| HS 28/15 | M8 x 30 A4-70 | 100 | 3000021020 |
| HS 28/15 | M10 x 20 A4-70 | 100 | 3000021025 |
| HS 28/15 | M10 x 25 A4-70 | 100 | 3000021026 |
| HS 28/15 | M10 x 30 A4-70 | 100 | 7000002346 |
| HS 28/15 | M10 x 40 A4-70 | 100 | 3000021027 |
| HS 28/15 | M10 x 50 A4-70 | 100 | 3000021028 |
| HS 28/15 | M10 x 60 A4-70 | 100 | 3000021029 |
| HS 28/15 | M10 x 80 A4-70 | 100 | 3000021030 |
| Provedení: HCR-50 = nerezová ocel jakosti HCR-50, vysoce odolná proti korozi | | | |
| HS 28/15 | M10 x 50 HCR-50 | 100 | 3000021062 |

# Příslušenství pro Halfen montážní profily



## HS 20/12

Halfen šroub vč. matice, pro profil 20/12

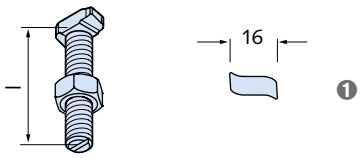


1 Standardní tvar hlavy

| artikl<br>závit x délka l [mm] | | balení [ks] | objednací číslo |
|---|---|---|---|
| Provedení: GV-S = galvanické speciální povlakování *, pevnostní třída 4.6 | | | |
| **HS 20/12** | **M6 x 20 GV-S** | 100 | 3000021010 |
| **HS 20/12** | **M6 x 30 GV-S** | 100 | 3000021011 |
| **HS 20/12** | **M8 x 15 GV-S** | 100 | 3000023742 |
| **HS 20/12** | **M8 x 20 GV-S** | 100 | 3000021012 |
| **HS 20/12** | **M8 x 25 GV-S** | 100 | 3000021013 |
| **HS 20/12** | **M8 x 30 GV-S** | 100 | 3000021014 |
| **HS 20/12** | **M8 x 40 GV-S** | 100 | 3000021015 |
| **HS 20/12** | **M8 x 50 GV-S** | 100 | 3000021016 |
| **HS 20/12** | **M8 x 60 GV-S** | 100 | 3000026840 |
| **HS 20/12** | **M8 x 80 GV-S** | 100 | 3000021017 |
| Provedení: A2-70 = nerezová ocel jakosti A2-70 | | | |
| **HS 20/12** | **M8 x 20 A2-70** | 100 | 3000021008 |
| **HS 20/12** | **M8 x 30 A2-70** | 100 | 3000021009 |

## HSR 72/48

Halfen šroub s vrubovým zubem, vč. matice, pro profil 72/48

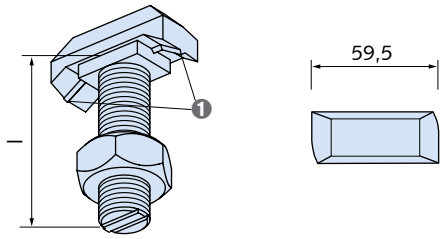


1 ozubení

| artikl<br>závit x délka l [mm] | | balení [ks] | objednací číslo |
|---|---|---|---|
| Provedení: FV = žárově zinkováno, pevnostní třída 8.8 | | | |
| **HSR 72/48** | **M20 x 75 FV 8.8** | 20 | 3000021310 |

## HSR 50/30

Halfen šroub s vrubovým zubem, vč. matice, pro profily 52/34, 50/30

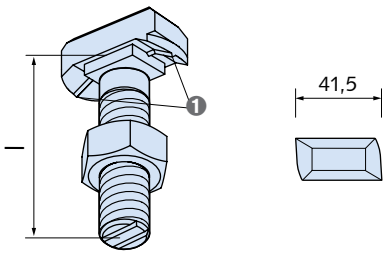


1 ozubení

| artikl<br>závit x délka l [mm] | | balení [ks] | objednací číslo |
|---|---|---|---|
| Provedení: FV = žárově zinkováno, pevnostní třída 8.8 | | | |
| **HSR 50/30** | **M16 x 40 FV 8.8** | 50 | 3000021299 |
| **HSR 50/30** | **M16 x 60 FV 8.8** | 25 | 3000021304 |
| **HSR 50/30** | **M16 x 80 FV 8.8** | 25 | 3000021305 |
| **HSR 50/30** | **M16 x 75 FV 8.8** | 25 | 3000023864 |
| Provedení: GV-S = galvanické speciální povlakování *, pevnostní třída 8.8 | | | |
| **HSR 50/30** | **M16 x 60 GV-S 8.8** | 25 | 3000021300 |
| **HSR 50/30** | **M20 x 45 GV-S 8.8** | 25 | 3000021301 |
| **HSR 50/30** | **M20 x 60 GV-S 8.8** | 25 | 3000021302 |
| **HSR 50/30** | **M20 x 75 GV-S 8.8** | 25 | 3000021303 |

## HSR 40/22

Halfen šroub s vrubovým zubem, vč. matice, pro profil 40/22

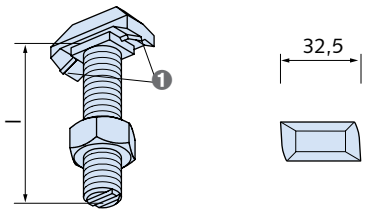


1 ozubení

| artikl<br>závit x délka l [mm] | | balení [ks] | objednací číslo |
|---|---|---|---|
| Provedení: GV-S = galvanické speciální povlakování *, pevnostní třída 8.8 | | | |
| **HSR 40/22** | **M16 x 40 GV-S 8.8** | 50 | 3000021297 |
| **HSR 40/22** | **M16 x 60 GV-S 8.8** | 25 | 3000021298 |
| **HSR 40/22** | **M16 x 80 GV-S 8.8** | 25 | 3000023861 |

# Příslušenství pro Halfen montážní profily

## HZS 64/44

Halfen šroub ozubený, vč. matice, pro profil HZA 64/44 Dynagrip

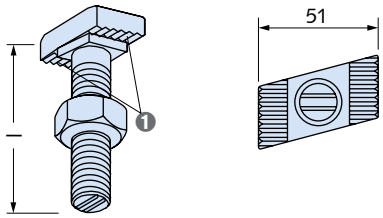


❶ ozubení

| artikl<br>závit x délka [mm] | | balení [ks] | objednací číslo |
|---|---|---|---|
| Provedení: GV-S = galvanické speciální povlakování *, pevnostní třída 8.8 | | | |
| **HZS 64/44** | **M20 x 60 GV-S 8.8** | 20 | 3000023925 |
| **HZS 64/44** | **M20 x 80 GV-S 8.8** | 20 | 3000021353 |
| **HZS 64/44** | **M20 x 125 GV-S 8.8** | 15 | 3000023924 |
| **HZS 64/44** | **M24 x 80 GV-S 8.8** | 15 | 3000021354 |
| **HZS 64/44** | **M24 x 150 GV-S 8.8** | 10 | 3000021355 |
| Provedení: FA-70 = nerezová ocel jakosti FA-70 | | | |
| **HZS 64/44** | **M20 x 80 FA-70** | 20 | 3000021356 |
| **HZS 64/44** | **M20 x 125 FA-70** | 15 | 3000021357 |
| **HZS 64/44** | **M24 x 80 FA-70** | 15 | 3000021358 |
| **HZS 64/44** | **M24 x 150 FA-70** | 10 | 3000021359 |

## HZS 53/34

Halfen šroub ozubený, včetně matice, pro profil HZA 53/34 Dynagrip

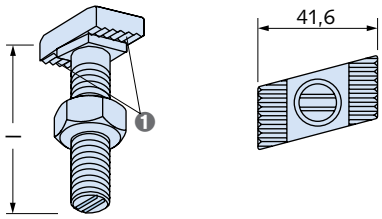


❶ ozubení

| artikl<br>závit x délka [mm] | | balení [ks] | objednací číslo |
|---|---|---|---|
| Provedení: FV = žárově zinkováno, pevnostní třída 8.8 | | | |
| **HZS 53/34** | **M16 x 60 FV 8.8** | 25 | 3000021351 |
| **HZS 53/34** | **M16 x 80 FV 8.8** | 25 | 3000023919 |
| **HZS 53/34** | **M16 x 100 FV 8.8** | 25 | 3000023920 |
| **HZS 53/34** | **M20 x 65 FV 8.8** | 25 | 3000021352 |
| **HZS 53/34** | **M20 x 80 FV 8.8** | 25 | 3000026927 |
| Provedení: FA-70 = nerezová ocel jakosti FA-70 | | | |
| **HZS 53/34** | **M16 x 60 FA-70** | 25 | 3000021347 |
| **HZS 53/34** | **M16 x 100 FA-70** | 25 | 3000021348 |
| **HZS 53/34** | **M20 x 65 FA-70** | 25 | 3000021349 |
| **HZS 53/34** | **M20 x 100 FA-70** | 25 | 3000021350 |

## HZS 38/23

Halfen šroub ozubený, včetně matice, pro profil HZA 38/23 Dynagrip a HZA 41/27 Dynagrip

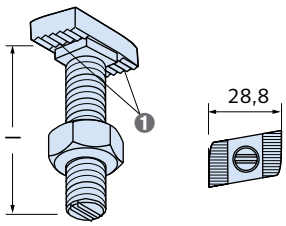


❶ ozubení

| artikl<br>závit x délka l [mm] | | balení [ks] | objednací číslo |
|---|---|---|---|
| Provedení: GV-S = galvanické speciální povlakování *, pevnostní třída 8.8 | | | |
| **HZS 38/23** | **M12 x 30 GV-S 8.8** | 100 | 3000021318 |
| **HZS 38/23** | **M12 x 40 GV-S 8.8** | 50 | 3000021319 |
| **HZS 38/23** | **M12 x 50 GV-S 8.8** | 50 | 3000021320 |
| **HZS 38/23** | **M12 x 60 GV-S 8.8** | 50 | 3000021321 |
| **HZS 38/23** | **M12 x 80 GV-S 8.8** | 50 | 3000021322 |
| **HZS 38/23** | **M12 x 100 GV-S 8.8** | 50 | 3000023903 |
| **HZS 38/23** | **M12 x 125 GV-S 8.8** | 50 | 3000023904 |
| **HZS 38/23** | **M16 x 40 GV-S 8.8** | 50 | 3000021323 |
| **HZS 38/23** | **M16 x 50 GV-S 8.8** | 50 | 3000021324 |
| **HZS 38/23** | **M16 x 60 GV-S 8.8** | 25 | 3000021325 |
| **HZS 38/23** | **M16 x 80 GV-S 8.8** | 25 | 3000021326 |
| **HZS 38/23** | **M16 x 100 GV-S 8.8** | 25 | 3000023905 |
| **HZS 38/23** | **M16 x 125 GV-S 8.8** | 25 | 3000023906 |
| **HZS 38/23** | **M16 x 150 GV-S 8.8** | 25 | 3000021327 |
| **HZS 38/23** | **M16 x 200 GV-S 8.8** | 25 | 3000021328 |
| **HZS 38/23** | **M16 x 300 GV-S 8.8** | 25 | 3000021329 |
| Provedení: FV = žárově zinkováno, pevnostní třída 8.8 | | | |
| **HZS 38/23** | **M12 x 40 FV 8.8** | 50 | 3000026612 |
| **HZS 38/23** | **M12 x 50 FV 8.8** | 50 | 3000021334 |
| **HZS 38/23** | **M12 x 80 FV 8.8** | 50 | 3000026847 |
| **HZS 38/23** | **M16 x 60 FV 8.8** | 25 | 3000021332 |
| **HZS 38/23** | **M16 x 80 FV 8.8** | 25 | 3000023907 |
| Provedení: A4-70 = nerezová ocel jakosti A4-70 | | | |
| **HZS 38/23** | **M16 x 60 A4-70** | 25 | 3000021330 |
| **HZS 38/23** | **M16 x 80 A4-70** | 25 | 3000021331 |

# Příslušenství pro Halfen montážní profily



## HZS 29/20

Halfen šroub ozubený, včetně matice, pro profil HZA 29/20 Dynagrip

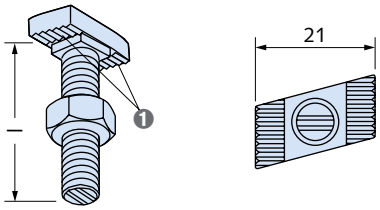


1 ozubení

| artikl | závit x délka l [mm] | balení [ks] | objednací číslo |
|---|---|---|---|
| Provedení: GV-S = galvanické speciální povlakování *, pevnostní třída 8.8 | | | |
| HZS 29/20 | M12 x 30 GV-S 8.8 | 100 | 3000021311 |
| HZS 29/20 | M12 x 40 GV-S 8.8 | 50 | 3000021312 |
| HZS 29/20 | M12 x 50 GV-S 8.8 | 50 | 3000021313 |
| HZS 29/20 | M12 x 60 GV-S 8.8 | 50 | 3000021314 |
| HZS 29/20 | M12 x 80 GV-S 8.8 | 50 | 3000021315 |
| HZS 29/20 | M12 x 100 GV-S 8.8 | 50 | 3000023894 |
| HZS 29/20 | M12 x 125 GV-S 8.8 | 50 | 3000021316 |
| HZS 29/20 | M12 x 150 GV-S 8.8 | 50 | 3000021317 |
| HZS 29/20 | M12 x 250 GV-S 8.8 | 25 | 3000023895 |

## HZS 41/41

Halfen šroub bez šestihranné matice, pro profily 41/22, 41/41, 41/62, 41/83

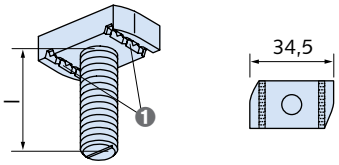


1 ozubení

| artikl | závit x délka l [mm] | objednací číslo |
|---|---|---|
| Provedení: ZL = potaženo zinkovými lamelami | | |
| HZS 41/41 | M6 x 30 ZL | 3000020993 |
| HZS 41/41 | M8 x 30 ZL | 3000020985 |
| HZS 41/41 | M8 x 50 ZL | 3000020986 |
| HZS 41/41 | M10 x 30 ZL | 3000020987 |
| HZS 41/41 | M10 x 50 ZL | 3000020988 |
| HZS 41/41 | M12 x 30 ZL | 3000020989 |
| HZS 41/41 | M12 x 50 ZL | 3000020990 |
| HZS 41/41 | M12 x 75 ZL | 3000020991 |
| HZS 41/41 | M12 x 100 ZL | 3000020992 |
| HZS 41/41 | M16 x 63 ZL ① ② | 3000023718 |
| HZS 41/41 | M16 x 102 ZL ③ | 3000023719 |

① není pro profil 41/22
② 30mm šířka, montovat od konce profilu
③ bez ozubení

## HZS 41/22

Halfen šroub ozubený, včetně matice, pro profily HZA, HZM, HZL 100/100, HZL 63/63, HZL 41/41 a HZL 41/22

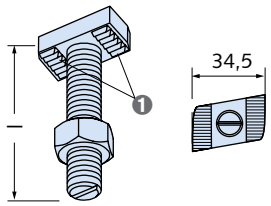


1 ozubení

| artikl | závit x délka l [mm] | balení [ks] | objednací číslo |
|---|---|---|---|
| Provedení: FV = žárově zinkováno, pevnostní třída 8.8 | | | |
| HZS 41/22 | M10 x 40 FV 8.8 | 100 | 3000027690 |
| HZS 41/22 | M10 x 60 FV 8.8 | 100 | 3000027692 |
| HZS 41/22 | M12 x 35 FV 8.8 | 100 | 3000021341 |
| HZS 41/22 | M12 x 50 FV 8.8 | 100 | 3000021342 |
| HZS 41/22 | M12 x 80 FV 8.8 | 100 | 3000023915 |
| HZS 41/22 | M12 x 100 FV 8.8 | 100 | 3000023916 |
| HZS 41/22 | M16 x 50 FV 8.8 | 25 | 3000021335 |
| HZS 41/22 | M16 x 100 FV 8.8 | 25 | 3000021336 |
| Provedení: A4-50 = nerezová ocel jakosti A4-50 | | | |
| HZS 41/22 | M12 x 35 A4-50 | 25 | 3000021337 |
| HZS 41/22 | M12 x 50 A4-50 | 25 | 3000021338 |
| HZS 41/22 | M12 x 80 A4-50 | 25 | 3000021339 |
| HZS 41/22 | M16 x 50 A4-50 | 25 | 3000021340 |

# Příslušenství pro Halfen montážní profily

## HPE

Koncovka profilu

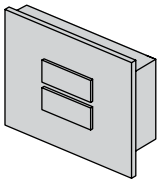

| artikl | vhodné k profilu | objednací číslo |
|---|---|---|
| Provedení: plast, černý | | |
| **HPE 52/34** | 52/34 | 7000200247 |
| **HPE 50/40** | 50/40 | 7000201617 |
| | | |
| **HPE 41/41** | 41/41 | 7000200248 |
| **HPE 41/22** | 41/22 | 7000200249 |
| | | |
| **HPE 36/36** | 36/36 | 7000200250 |
| | | |
| **HPE 28/28** | 28/28 | 7000200251 |
| **HPE 28/15** | 28/15 | 3000020955 |

## SDM

Profil pro tlumení hluku

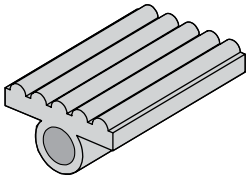

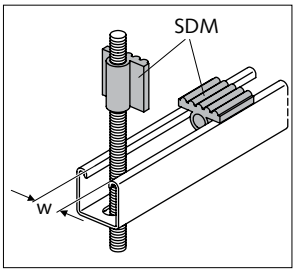


❶ Šířka drážky profilu w

| artikl | vhodné pro profily se šířkou drážky w [mm] | objednací číslo |
|---|---|---|
| Provedení: EPDM | | |
| **SDM 41/8 - metráž** | 22 | 7000200253 |
| **SDM 36/6 - metráž** | 18 | 7000201620 |
| **SDM 36/6 - 4 cm - ks** | 18 | 1000203669 |
| **SDM 28/6 - metráž** | 12 | 7000200254 |

## PA

Kryt profilu

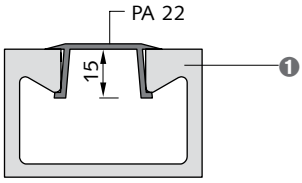


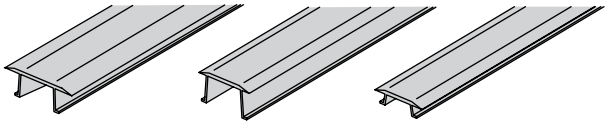

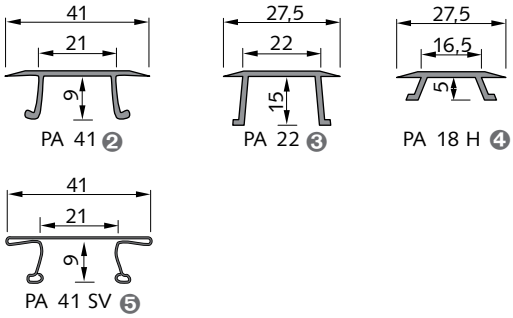


❶ Halfen montážní lišta např. HM 52/34
❷ Provedení: PVC, tvrdý (KS); pro profily: 50/40, 486, všechny 41
❸ Provedení: PVC, tvrdý (KS); pro profily: 52/34, 50/30
❹ Provedení: PVC, tvrdý (KS); pro profily: 36/36, 38/17
❺ Provedení: ocel, sendzimirsky pozinkováno (SV); pro profily: 50/40, 486, všechny 41

| artikl | objednací číslo |
|---|---|
| Provedení: KS dle tabulky, strana 15 | |
| **PA - 41 - KS - 3000** | 7000200260 |
| | |
| **PA - 22 - KS - 3000** | 7000200261 |
| | |
| **PA - 18H - KS - 3000** | 7000200262 |
| Provedení: SV dle tabulky, strana 15 | |
| **PA - 41 - SV - 3000** | 7000200259 |

# Příslušenství pro Halfen montážní profily



**HVT 52**

Halfen spojovací díly systém 52, vhodné k profilu 52/34, otvor Ø 18 mm

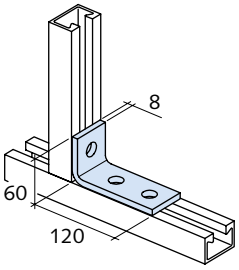


HVT 52-2

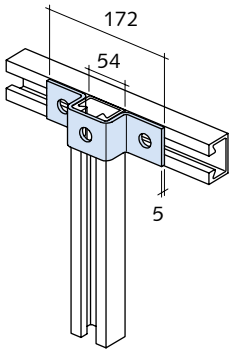


HVT 52-4

| artikl | objednací číslo |
|---|---|
| Provedení: FV dle tabulky, strana 15 | |
| **HVT 52 - 2 - FV** | 1000201062 |
| **HVT 52 - 4 - FV** | 1000201064 |

**HVT 52**

Halfen spojovací díly systém 52, vhodné k profilu 52/34, otvor Ø 18 mm

HVT 52-7

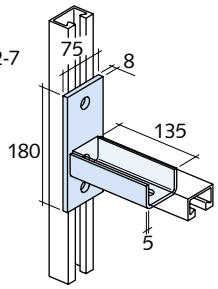


| artikl | objednací číslo |
|---|---|
| Provedení: FV dle tabulky, strana 15 | |
| **HVT 52 - 7 - FV** | 1000201067 |

# Příslušenství pro Halfen montážní profily

**HVT 41**

Halfen spojovací díly systém 41, vhodné k profilům 41/41

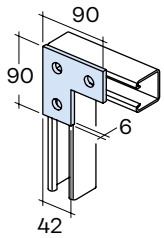


HVT 41-10

| artikl | objednací číslo |
|---|---|
| Provedení: FV dle tabulky, strana 15 | |
| **HVT - 41 - 10 - FV** | 3000020943 |

**HVT 41**

Halfen spojovací díly systém 41, vhodné k profilům 41/41

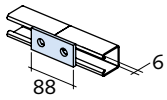


HVT 41-65

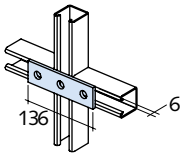


HVT 41-66

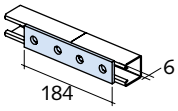


HVT 41-67

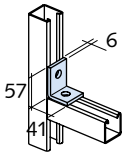


HVT 41-68

| artikl | objednací číslo |
|---|---|
| Provedení: FV dle tabulky, strana 15 | |
| **HVT - 41 - 65 - FV** | 7000200233 |
| **HVT - 41 - 66 - FV** | 7000200234 |
| **HVT - 41 - 67 - FV** | 1000201051 |
| **HVT - 41 - 68 - FV** | 1000201052 |
| Provedení: A4 dle tabulky, strana 15 | |
| **HVT - 41 - 68 - A4** | 1000201058 |

**HVT 41**

Halfen spojovací díly systém 41, vhodné k profilům 41/41

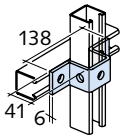


HVT 41-47

| artikl | objednací číslo |
|---|---|
| Provedení: FV dle tabulky, strana 15 | |
| **HVT - 41 - 47 - FV** | 7000200232 |

**HVT 41**

Halfen spojovací díly systém 41, vhodné k profilům 41/41

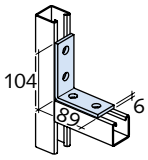


HVT 41-25

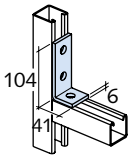


HVT 41-26

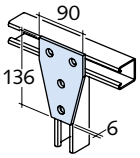


HVT 41-13

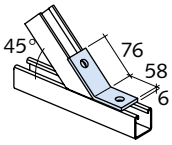


HVT 41-15

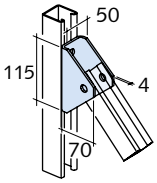


HVT 41-78

| artikl | objednací číslo |
|---|---|
| Provedení: FV dle tabulky, strana 15 | |
| **HVT - 41 - 25 - FV** | 1000201047 |
| **HVT - 41 - 26 - FV** | 4000200112 |
| | |
| **HVT - 41 - 13 - FV** | 1000201044 |
| | |
| **HVT - 41 - 15 - FV** | 1000201045 |
| **HVT - 41 - 78 - FV** | 1000201054 |
| **HVT - 41 - 27 - FV** | 7000200229 |
| Provedení: A4 dle tabulky, strana 15 | |
| **HVT - 41 - 25 - A4** | 1000203632 |
| **HVT - 41 - 26 - A4** | 1000201056 |

# Příslušenství pro Halfen montážní profily



## HVT 41

Halfen spojovací díly systém 41

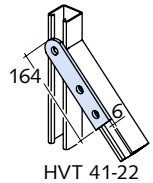


HVT 41-22

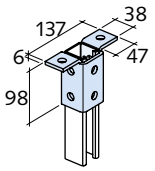


HVT 41-46

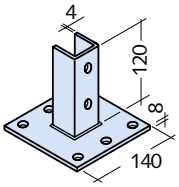


HVT 41-57

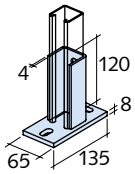


HVT 41-58

| artikl | objednací číslo |
|---|---|
| Provedení: FV dle tabulky, strana 15 | |
| **HVT - 41 - 22 - FV** | 7000200228 |
| | |
| **HVT - 41 - 46 - FV** | 7000200231 |
| **HVT - 41 - 57 - FV** | 1000201049 |
| **HVT - 41 - 58 - FV** | 1000201050 |

## Svorka nosníku

Halfen svorky nosníku systém 41

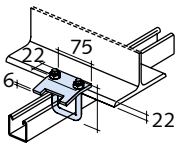


HVT 41-85 ❶

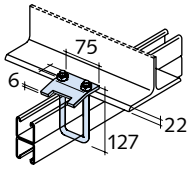


HVT 41-86 ❶

❶ Použití v páru

| artikl | vhodné pro Halfen lištu | objednací číslo |
|---|---|---|
| Provedení: FV dle tabulky, strana 15 | | |
| **HVT - 41 - 85 - FV** | 41/41, 41/22 D | 3000020949 |
| **HVT - 41 - 86 - FV** | 41/41 D, 41/83 | 7000200237 |
| Provedení: A4 dle tabulky, strana 15 | | |
| **HVT - 41 - 85 - A4** | 41/41, 41/22 D | 3000023671 |
| **HVT - 41 - 86 - A4** | 41/41 D, 41/83, 41/62 | 3000023672 |

## HVT 41

Halfen spojovací díly systém 41

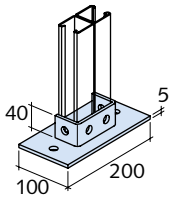


HVT 41-73

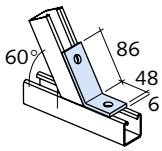


HVT 41-97

| artikl | objednací číslo |
|---|---|
| Provedení: FV dle tabulky, strana 15 | |
| **HVT - 41 - 73 - FV** | 1000201053 |
| **HVT - 41 - 97 - FV** | 1000201055 |

## HVT 41

Halfen spojovací díly systém 41, vhodné pro profily 41/22

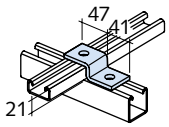


HVT 41-49

| artikl | objednací číslo |
|---|---|
| Provedení: FV dle tabulky, strana 15 | |
| **HVT - 41 - 49 - FV** | 1000201048 |

# Příslušenství pro Halfen montážní profily

## SIC

Pojistné podložky
Pro zajištění šroubů Halfen proti povolení během montáže

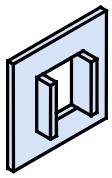

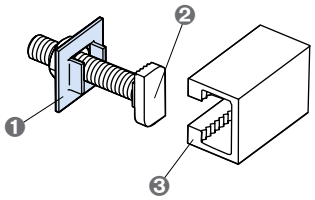


1 pojistná podložka SIC
2 šroub Halfen
3 Halfen profil

| artikl | vhodné pro šroub Halfen typ HS | pro závit Ø | objednací číslo |
|---|---|---|---|
| Provedení: GV dle tabulky, strana 15 | | | |
| **SIC - 50/30 - GV** | 50/30 | M16, M20 | 3000023971 |
| **SIC - 40/22 - GV** | 38/17, 40/22 | M16 | 3000023972 |
| **SIC - 38/17 - GV** | 38/17, 40/22 | M10, M12 | 3000021369 |
| **SIC - 38/23 - GV** | 38/23 Dynagrip | M16 | 3000021371 |
| **SIC - 29/20 - GV** | 29/20 Dynagrip | M12 | 3000022669 |
| **SIC - 28/15 - GV** | 28/15 | M8, M10 | 3000021370 |
| Provedení: A4 dle tabulky, strana 15 | | | |
| **SIC - 50/30 - A4** | 50/30 | M16, M20 | 3000021365 |
| **SIC - 40/22 - A4** | 38/17, 40/22 | M16 | 3000021366 |
| **SIC - 38/17 - A4** | 38/17, 40/22 | M10, M12 | 3000021367 |
| **SIC - 28/15 - A4** | 28/15 | M8, M10 | 3000021368 |
| **SIC - 20/12 - A4** | 20/12 | M8 | 3000023970 |

## KUS

Podložka se svorkou pro profil 41

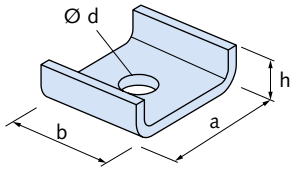


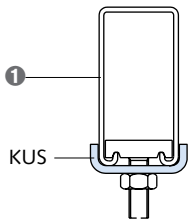


1 Profil, např. HM 41/83

| artikl | a [mm] | b [mm] | h [mm] | d [mm] | t [mm] | objednací číslo |
|---|---|---|---|---|---|---|
| Provedení: FV dle tabulky, strana 15 | | | | | | |
| **KUS 41 - M8** | 50 | 50 | 15 | 10 | 3 | 1000201075 |
| **KUS 41 - M10** | 50 | 50 | 15 | 12 | 3 | 1000201076 |
| **KUS 41 - M12** | 50 | 50 | 15 | 14 | 3 | 1000201077 |
| **KUS FV - M12** | 50 | 50 | 15 | 13 | 4 | 1000201073 |
| Provedení: A4 dle tabulky, strana 15 | | | | | | |
| **KUS A4 - M12** | 50 | 40 | 15 | 13 | 4 | 1000201074 |

## KLP-TK

Šroubová svorka - lehká

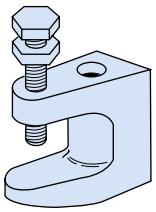

| artikl | pro průměr | objednací číslo |
|---|---|---|
| Provedení: FV dle tabulky, strana 15 | | |
| **KLP-TK - 19/08 GV** | M8 | 3000023726 |
| **KLP-TK - 21/10 GV** | M10 | 3000023727 |
| **KLP-TK - 23/10 GV** | M12 | 3000021002 |

# Příslušenství pro Halfen montážní profily



## Halfen spojovací díly systém 36

Halfen spojovací díly systém 36, vhodné pro profily 36/36

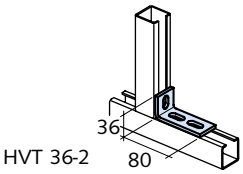


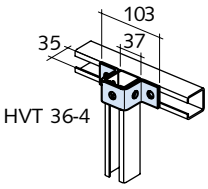


| artikl | objednací číslo |
|---|---|
| Provedení: GV dle tabulky, strana 15 | |
| **HVT - 36 - 2 - GV** | 3000020938 |
| **HVT - 36 - 4 - GV** | 3000020940 |

## Halfen spojovací díly systém 28

Halfen spojovací díly systém 28, vhodné pro profily 28/28

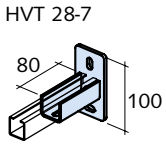


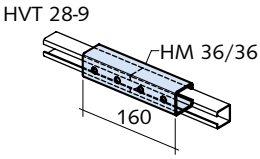


| artikl | objednací číslo |
|---|---|
| Provedení: FV, GV dle tabulky, strana 15 | |
| **HVT - 28 - 7 - FV** | 1000201040 |
| **HVT - 28 - 9 - FV** | 1000201041 |

## Halfen spojovací díly systém 36

Halfen spojovací díly systém 36, vhodné pro profily 36/36

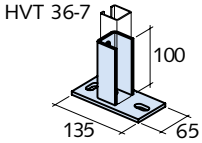


| artikl | objednací číslo |
|---|---|
| Provedení: FV, GV dle tabulky, strana 15 | |
| **HVT - 36 - 7 - FV** | 1000201042 |

# Příslušenství pro Halfen montážní profily

## KLP-S

Svěrací příložka, kovaná

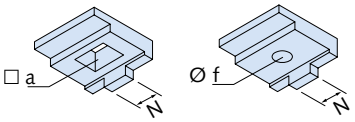


| artikl | šířka nosu N [mm] | Ø f / □ a [mm] | objednací číslo |
|---|---|---|---|
| Provedení: FV dle tabulky, strana 15 | | | |
| **KLP - č. 10 - FV** | 16 | Ø 18 | 3000020994 |
| **KLP - č. 26 - FV** | bez nosu | Ø 18 | 3000022663 |
| **KLP - č. 20 - FV** | 20 | □ 22 | 3000020995 |

## KLP-60

Svěrací příložka (dříve DIN 3568)

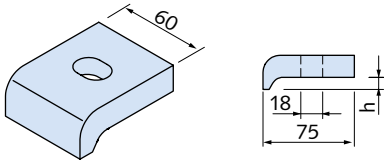


| artikl | upínací výška h [mm] | objednací číslo |
|---|---|---|
| Provedení: FV dle tabulky, strana 15 | | |
| **KLP - 60/10 - FV** | 10 | 3000020996 |
| **KLP - 60/12 - FV** | 12 | 3000020997 |
| **KLP - 60/14 - FV** | 14 | 3000020998 |
| **KLP - 60/16 - FV** | 16 | 3000020999 |
| **KLP - 60/18 - FV** | 18 | 3000021000 |
| **KLP - 60/20 - FV** | 20 | 3000021001 |

# Halfen systémy pro upevnění potrubí



## HZL 100/100

Ozubený profil, děrovaný
Halfen Powerclick 100 montážní systém

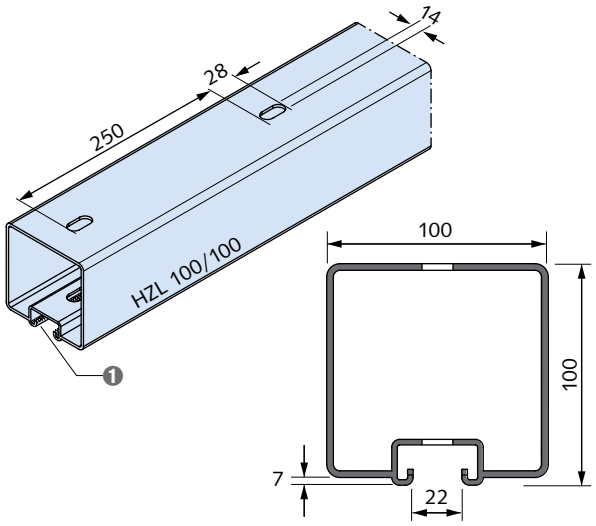


1 Ozubení

| artikl | délka [mm] | objednací číslo |
|---|---|---|
| Provedení: FV dle tabulky, strana 15 | | |
| **HZL 100/100 - FV - 3000** | 3000 | 1000209667 |
| **HZL 100/100 - FV - 4000** | 4000 | 1000209668 |

## HZL 63/63

Ozubený profil, děrovaný
Montážní systém Halfen Powerclick 63

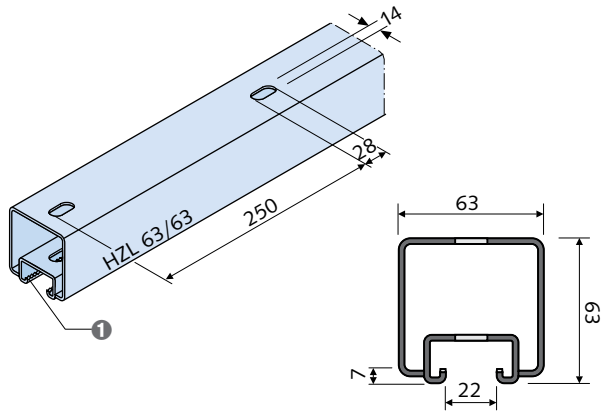


1 Ozubení

| artikl | délka [mm] | objednací číslo |
|---|---|---|
| Provedení: FV dle tabulky, strana 15 | | |
| **HZL 63/63 - FV - 3000** | 3000 | 1000002272 |
| **HZL 63/63 - FV - 4000** | 4000 | 1000203217 |

## HZL 41/41

ozubený profil, děrovaný
Montážní systém Halfen Powerclick

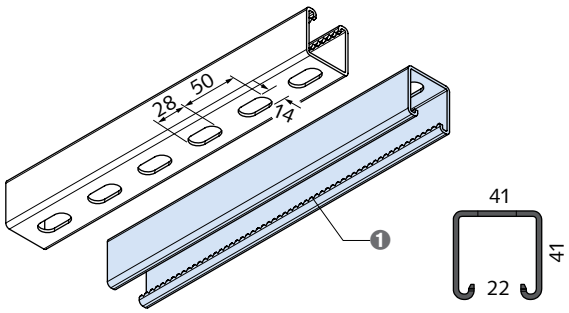


1 Ozubení

| artikl | hmotnost (kg) | objednací číslo |
|---|---|---|
| Provedení: FV dle tabulky, strana 15 | | |
| **HZL 41/41 - FV - 6000** | 14,76 | 1000002265 |
| **HZL 41/41 - FV** | FIX. DÉLKA | |
| Provedení: A4 dle tabulky, strana 15 | | |
| **HZL 41/41 - A4 - 6000** | 14,76 | 1000002266 |
| **HZL 41/41 - A4** | FIX. DÉLKA | |

## HZM 41/22 D

Ozubený profil
Montážní systém Halfen Powerclick

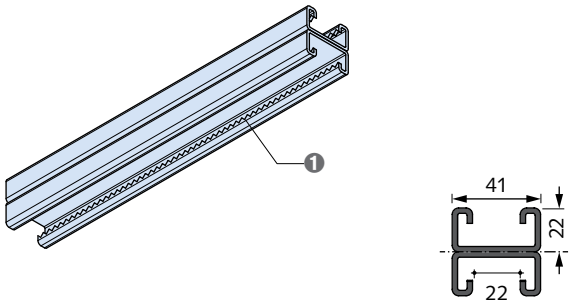


1 Ozubení

| artikl | hmotnost (kg) | objednací číslo |
|---|---|---|
| Provedení: FV dle tabulky, strana 15 | | |
| **HZM 41/22 D - FV - 6070** | 21,73 | 1000002302 |
| **HZM 41/22 D - FV** | FIX. DÉLKA | |

# Halfen systémy pro upevnění potrubí

## HCS-VT 100-12/3

Základová patka
Halfen Powerclick 100 montážní systém

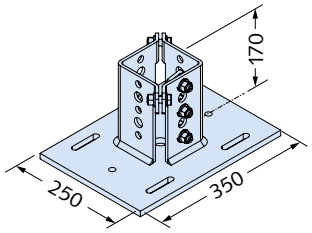


| artikl | šířka příruby nosníku [mm] | objednací číslo |
|---|---|---|
| Provedení: FV dle tabulky, strana 15 | | |
| **HCS-VT 100 - 12/3 - FV** | 120 - 220 | 1000209671 |

## HCS-VT 100-13/3

Základová patka
Halfen Powerclick 100 montážní systém

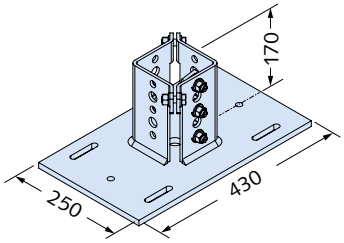


| artikl | šířka příruby nosníku [mm] | objednací číslo |
|---|---|---|
| Provedení: FV dle tabulky, strana 15 | | |
| **HCS-VT 100 - 13/3 - FV** | 200 - 300 | 1000209672 |

## HCS-VT 100-21/6

Rohová spojka
Halfen Powerclick 100 montážní systém

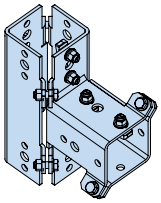

| artikl | objednací číslo |
|---|---|
| Provedení: FV dle tabulky, strana 15 | |
| **HCS-VT 100 - 21/6 - FV** | 1000209558 |

## HCS-VT 100-63-21/6

Rohová spojka
Montážní systém Halfen Powerclick 100 a 63

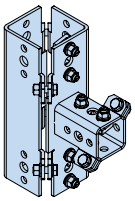

| artikl | objednací číslo |
|---|---|
| Provedení: FV dle tabulky, strana 15 | |
| **HCS-VT 100-63 - 21/6 - FV** | 1000209559 |

# Halfen systémy pro upevnění potrubí



## HCS-VT 63-11/2

Základová patka
Montážní systém Halfen Powerclick 63

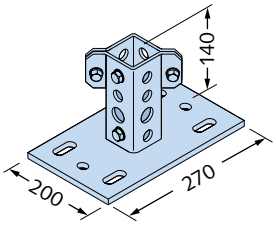


| artikl | šířka příruby nosníku [mm] | objednací číslo |
|---|---|---|
| Provedení: FV dle tabulky, strana 15 | | |
| **HCS-VT 63 - 11/2 - FV** | 75 - 155 | 1000200881 |

## HCS-VT 63-12/2

Základová patka
Montážní systém Halfen Powerclick 63

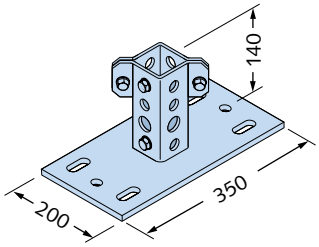


| artikl | šířka příruby nosníku [mm] | objednací číslo |
|---|---|---|
| Provedení: FV dle tabulky, strana 15 | | |
| **HCS-VT 63 - 12/2 - FV** | 155 - 230 | 1000200882 |

## HCS-VT 63-13/2

Základová patka
Montážní systém Halfen Powerclick 63

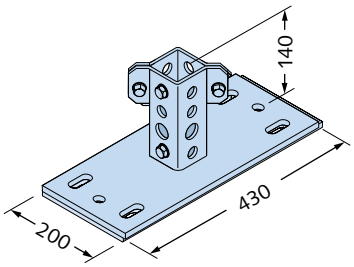


| artikl | šířka příruby nosníku [mm] | objednací číslo |
|---|---|---|
| Provedení: FV dle tabulky, strana 15 | | |
| **HCS-VT 63 - 13/2 - FV** | 235 - 300 | 1000203278 |

## HCS-VT 63-21/4

Rohová spojka
Montážní systém Halfen Powerclick 63

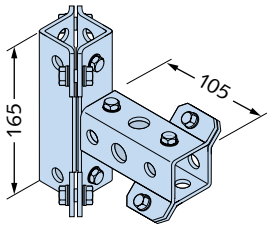


| artikl | objednací číslo |
|---|---|
| Provedení: FV dle tabulky, strana 15 | |
| **HCS-VT 63 - 21/4 - FV** | 1000200885 |

## HCS-VT 63-23/6

Rohová spojka
Montážní systém Halfen Powerclick 63

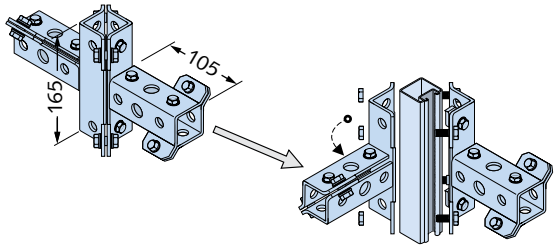


| artikl | objednací číslo |
|---|---|
| Provedení: FV dle tabulky, strana 15 | |
| **HCS-VT 63 - 23/6 - FV** | 1000200887 |

## HCS-VT 63-22/3

Rohová spojka
Montážní systém Halfen Powerclick 63

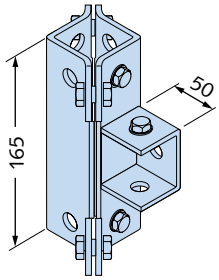


| artikl | objednací číslo |
|---|---|
| Provedení: FV dle tabulky, strana 15 | |
| **HCS-VT 63 - 22/3 - FV** | 1000200886 |

# Halfen systémy pro upevnění potrubí

## HCS-VT 63-41/2

Konzola
Montážní systém Halfen Powerclick 63

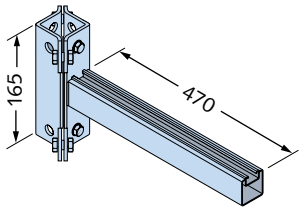


| artikl | objednací číslo |
|---|---|
| Provedení: FV dle tabulky, strana 15 | |
| **HCS-VT 63 - 41/2 - FV** | 1000200889 |

## HCS-VT 63-42/2

Konzola
Montážní systém Halfen Powerclick 63

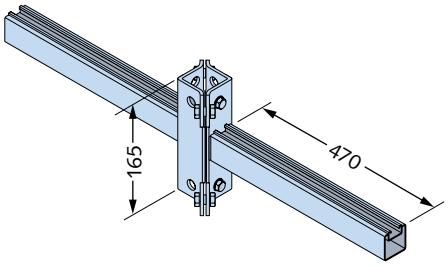


| artikl | objednací číslo |
|---|---|
| Provedení: FV dle tabulky, strana 15 | |
| **HCS-VT 63 - 42/2 - FV** | 1000203280 |

## HCS-VT 63-31/2

„T“ konzola
Montážní systém Halfen Powerclick 63

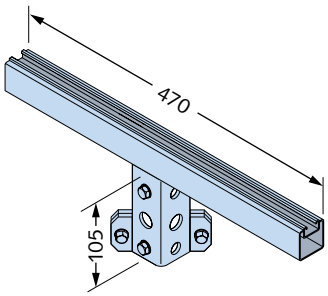


| artikl | objednací číslo |
|---|---|
| Provedení: FV dle tabulky, strana 15 | |
| **HCS-VT 63 - 31/2 - FV** | 1000200888 |

## HCS-VT 63-14/0

Kotvení k oceli nebo do betonu
Montážní systém Halfen Powerclick 63

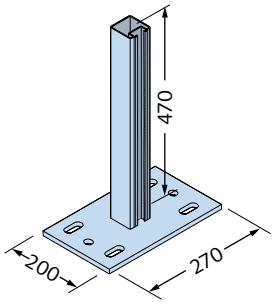


| artikl | šířka příruby nosníku [mm] | objednací číslo |
|---|---|---|
| Provedení: FV dle tabulky, strana 15 | | |
| **HCS-VT 63 - 14/0 - FV** | 75 - 155 | 1000200883 |

## HCS-VT 63-15/0

Kotvení k oceli nebo do betonu
Montážní systém Halfen Powerclick 63

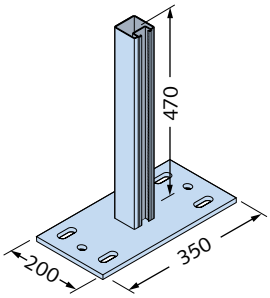


| artikl | šířka příruby nosníku [mm] | objednací číslo |
|---|---|---|
| Provedení: FV dle tabulky, strana 15 | | |
| **HCS-VT 63 - 15/0 - FV** | 155 - 230 | 1000200884 |

## HCS-VT 63-16/0

Kotvení k oceli nebo do betonu
Montážní systém Halfen Powerclick 63

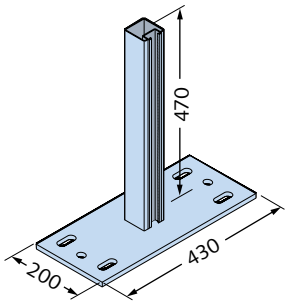


| artikl | šířka příruby nosníku [mm] | objednací číslo |
|---|---|---|
| Provedení: FV dle tabulky, strana 15 | | |
| **HCS-VT 63 - 16/0 - FV** | 235 - 300 | 1000203279 |

# Halfen systémy pro upevnění potrubí



## HPE

Koncovka profilu

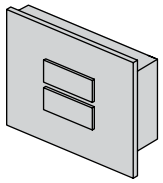

| artikl | vhodné k profilu | objednací číslo |
|---|---|---|
| Provedení: plast, černý | | |
| **HPE 52/34** | 52/34 | 7000200247 |
| **HPE 50/40** | 50/40 | 7000201617 |
| | | |
| **HPE 41/41** | 41/41 | 7000200248 |
| **HPE 41/22** | 41/22 | 7000200249 |
| | | |
| **HPE 36/36** | 36/36 | 7000200250 |
| | | |
| **HPE 28/28** | 28/28 | 7000200251 |
| **HPE 28/15** | 28/15 | 3000020955 |

## HPE

Ochranná krytka profilu
Montážní systém Halfen Powerclick

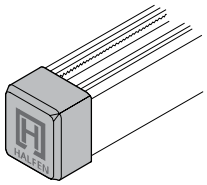

| artikl | barva | objednací číslo |
|---|---|---|
| Provedení: KS = plast | | |
| **HPE 63/63** | modrá | 7000200252 |
| **HPE 100/100** | modrá | 3000026577 |

## TK

Halfen svorka nosníku - univerzální
Montážní systém Halfen Powerclick

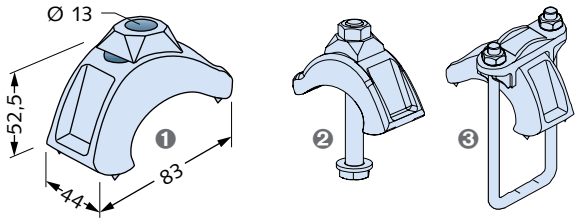


❶ HCS-TK pro obecné připojení nosníku
❷ HCS-TK-L pro patku sloupu Powerclick
❸ HCS-TK 63 pro HZL 63/63 Powerclick lištu

| artikl | objednací číslo |
|---|---|
| Provedení: FV dle tabulky, strana 15 | |
| **HCS-TK s kalotovou deskou** | 1000200899 |
| **HCS-TK-L s dlouhým šroubem** | 1000200900 |
| **HCS-TK 63 s upínací třmenem** | 1000200901 |

## HCS PL

Deska včetně 2 šroubů pro upevnění trubkových botek s objímkovým uchycením na systém Halfen Powerclick

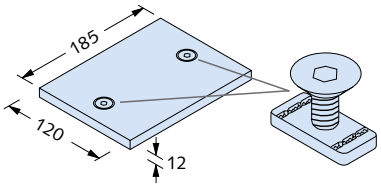


| artikl | objednací číslo |
|---|---|
| Provedení: FV dle tabulky, strana 15 | |
| **HCS PL 185/120 x 12/2 - FV** | 1000203328 |
| **HCS PL 200/160 x 12/2 - FV** | 1000210132 |

# Halfen systémy pro upevnění potrubí

## HCS AHS

Pojistka proti nadzvednutí včetně šroubu pro kolejnice 41/41, 41/22, 63/63 a 100/100

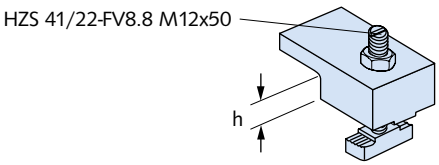


| artikl | h [mm] | d [mm] | objednací číslo |
|---|---|---|---|
| Provedení: FV dle tabulky, strana 15 | | | |
| **HCS AHS 5/1 - FV** | 13 | 13 | 1000203329 |
| **HCS AHS 6/1 - FV** | 17,5 | 13 | 1000203330 |

## HCS-VT 41-58

Patka profilu
Montážní systém Halfen Powerclick

❶

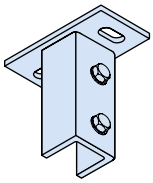

❶ HCS-VT 41-58/2 patka profilu se 2 šrouby, předmontováno

| artikl | balení [ks] | objednací číslo |
|---|---|---|
| Provedení: FV dle tabulky, strana 15 | | |
| **HCS-VT 41 - 58/2 - FV** | 10 | 1000200872 |

## HCS-VT 41-57

Patka sloupu
Montážní systém Halfen Powerclick

❶ ❷

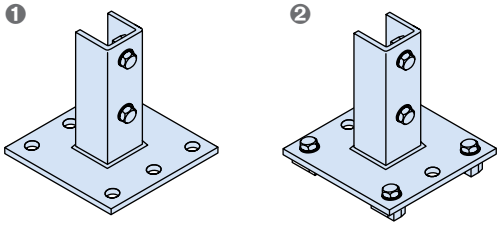

❶ HCS-VT 41-57/2 se 2 šrouby, předmontováno
❷ HCS-VT 41-57/6 se 6 šrouby, předmontováno

| artikl | balení [ks] | objednací číslo |
|---|---|---|
| Provedení: FV dle tabulky, strana 15 | | |
| **HCS-VT 41 - 57/2 - FV** | 10 | 1000200869 |
| **HCS-VT 41 - 57/6 - FV** | 10 | 1000200870 |

## HCS-VT 41-46

T-spojka
Montážní systém Halfen Powerclick

❶ ❷

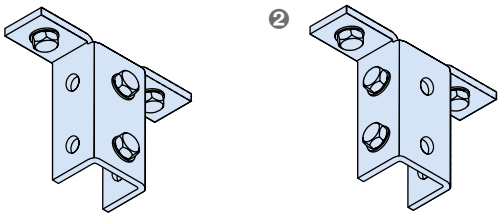

❶ HCS-VT 41-46/4v se 4 šrouby, předmontováno
❷ HCS-VT 41-46/4s se 4 šrouby (z toho 2 bočně), předmontováno

| artikl | balení [ks] | objednací číslo |
|---|---|---|
| Provedení: FV dle tabulky, strana 15 | | |
| **HCS-VT 41 - 46/4v - FV** | 10 | 1000200878 |
| **HCS-VT 41 - 46/4s - FV** | 10 | 1000200876 |

# Halfen systémy pro upevnění potrubí



## HCS-VT 41-26

Úhelník
Montážní systém Halfen Powerclick

❶ HCS-VT 41-26/1 s 1 šroubem, předmontováno
❷ HCS-VT 41-26/3 se 3 šrouby, předmontováno

| artikl | balení [ks] | objednací číslo |
|---|---|---|
| Provedení: FV dle tabulky, strana 15 | | |
| **HCS-VT 41 - 26/1 - FV** | 10 | 1000203273 |
| **HCS-VT 41 - 26/3 - FV** | 10 | 1000200864 |
| Provedení: A4 dle tabulky, strana 15 | | |
| **HCS-VT 41 - 26/1 - A4** | 10 | 1000203272 |

## HCS-VT 41-84

Rohový spoj
Montážní systém Halfen Powerclick

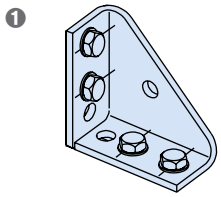

❶ HCS-VT 41-84/4 se 4 šrouby, předmontováno

| artikl | balení [ks] | objednací číslo |
|---|---|---|
| Provedení: FV dle tabulky, strana 15 | | |
| **HCS-VT 41 - 84/4 - FV** | 10 | 1000200875 |

## HCS-VT 41-68

90° úhelník se 2 šrouby, předmontovaný, připojení na montážní lištu
Montážní systém Halfen Powerclick

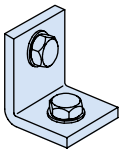

❶ HCS-VT 41-68/2 se 2 šrouby, předmontovaný

| artikl | balení [ks] | objednací číslo |
|---|---|---|
| Provedení: FV dle tabulky, strana 15 | | |
| **HCS-VT 41 - 68/2 - FV** | 1 | 1000200879 |

## HCS-VT 41-22

Připojení na montážní lištu
Montážní systém Halfen Powerclick

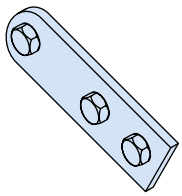

❶ HCS-VT 41-22/3 se 3 šrouby, předmontovaný

| artikl | balení [ks] | objednací číslo |
|---|---|---|
| Provedení: FV dle tabulky, strana 15 | | |
| **HCS-VT 41 - 22/3 - FV** | 10 | 1000200862 |

## HCS-VT 41-27

Vyztužovací úhelník
Montážní systém Halfen Powerclick

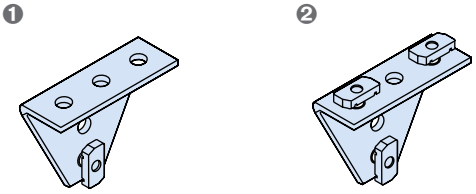

❶ HCS-VT 41-27/1 s 1 šroubem, předmontovaný
❷ HCS-VT 41-27/3 se 3 šrouby, předmontovaný

| artikl | balení [ks] | objednací číslo |
|---|---|---|
| Provedení: FV dle tabulky, strana 15 | | |
| **HCS-VT 41 - 27/1 - FV** | 10 | 1000200865 |
| **HCS-VT 41 - 27/3 - FV** | 10 | 1000200866 |

## HCS-VT 41-47

U-třmen
Montážní systém Halfen Powerclick

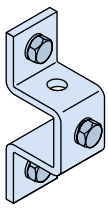

❶ HCS-VT 41-47/3 se 3 šrouby, předmontovaný

| artikl | balení [ks] | objednací číslo |
|---|---|---|
| Provedení: FV dle tabulky, strana 15 | | |
| **HCS-VT 41 - 47/3 - FV** | 10 | 1000200867 |
| Provedení: A4 dle tabulky, strana 15 | | |
| **HCS-VT 41-47/3 - A4** | 10 | 1000203275 |

# Halfen systémy pro upevnění potrubí

## KON 28/1

Konzola Halfen vč. koncovky

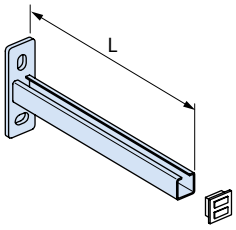


| artikl<br>délka L [mm] | | objednací číslo |
|---|---|---|
| Provedení: FV dle tabulky, strana 15 | | |
| **KON 28/1 - FV -** | **200** | 1000200920 |
| **KON 28/1 - FV -** | **300** | 1000200921 |

## KON 36/1

Konzola Halfen vč. koncovky

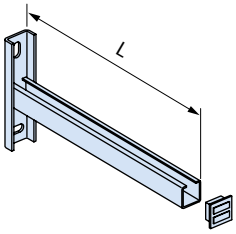


| artikl<br>délka L [mm] | | objednací číslo |
|---|---|---|
| Provedení: FV dle tabulky, strana 15 | | |
| **KON 36/1 - FV -** | **300** | 1000200925 |
| **KON 36/1 - FV -** | **400** | 1000200926 |
| **KON 36/1 - FV -** | **500** | 1000200927 |
| **KON 36/1 - FV -** | **600** | 1000200928 |

## KON 36/2

Konzola Halfen vč. koncovky

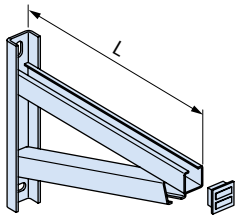


| artikl<br>délka L [mm] | | objednací číslo |
|---|---|---|
| Provedení: FV dle tabulky, strana 15 | | |
| **KON 36/2 - FV -** | **300** | 1000200930 |
| **KON 36/2 - FV -** | **400** | 1000200931 |
| **KON 36/2 - FV -** | **500** | 1000200932 |
| **KON 36/2 - FV -** | **600** | 1000200933 |
| **KON 36/2 - FV -** | **700** | 1000200934 |

## KON 41/1

Konzola Halfen vč. koncovky

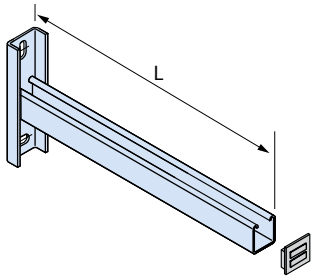


| artikl<br>délka L [mm] | | objednací číslo |
|---|---|---|
| Provedení: FV dle tabulky, strana 15 | | |
| **KON 41/1 - FV -** | **175** | 1000200902 |
| **KON 41/1 - FV -** | **325** | 1000200903 |
| **KON 41/1 - FV -** | **475** | 1000200904 |

## KON 41/D

Konzola Halfen

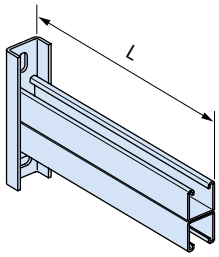


| artikl<br>délka L [mm] | | objednací číslo |
|---|---|---|
| Provedení: FV dle tabulky, strana 15 | | |
| **KON 41/D - FV -** | **325** | 1000200914 |
| **KON 41/D - FV -** | **475** | 1000200915 |
| **KON 41/D - FV -** | **625** | 1000200916 |

# Halfen systémy pro upevnění potrubí



## KON 41/2

Konzola Halfen včetně záslepky

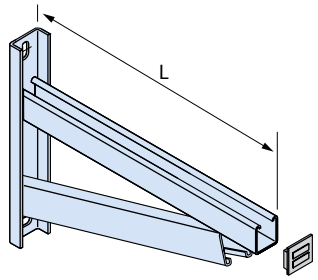


| artikl | délka L [mm] | objednací číslo |
|---|---|---|
| Provedení: FV dle tabulky, strana 15 | | |
| KON 41/2 - FV - | 325 | 1000200908 |
| KON 41/2 - FV - | 475 | 1000200909 |
| KON 41/2 - FV - | 625 | 1000200910 |
| KON 41/2 - FV - | 775 | 1000200911 |

## KON F 41/1

Konzola Halfen

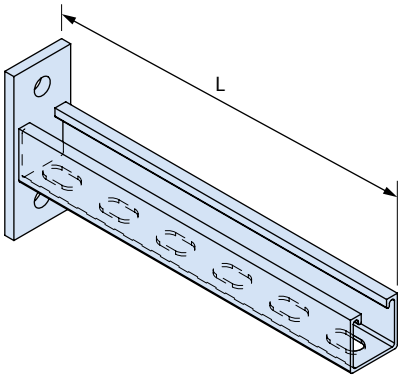


| artikl | délka L [mm] | objednací číslo |
|---|---|---|
| Provedení: FV dle tabulky, strana 15 | | |
| KON F - 41/1 FV - | 200 | 1000203373 |
| KON F - 41/1 FV - | 300 | 1000200944 |
| KON F - 41/1 FV - | 400 | 1000203374 |
| KON F - 41/1 FV - | 500 | 1000200945 |

## KON Z1

Vyztužení pro konzoly KON 41

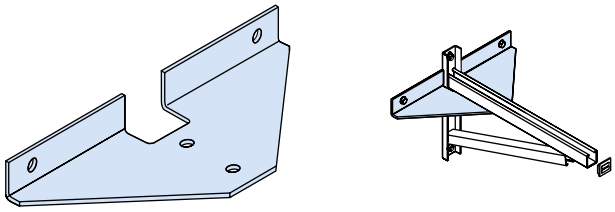

| artikl | objednací číslo |
|---|---|
| Provedení: FV dle tabulky, strana 15 | |
| KON Z1 - FV | 1000200943 |

## HCS KON - Z1

Vyztužení pro konzoly KON 41, se 2 šrouby, předmontované
Montážní systém Halfen Powerclick

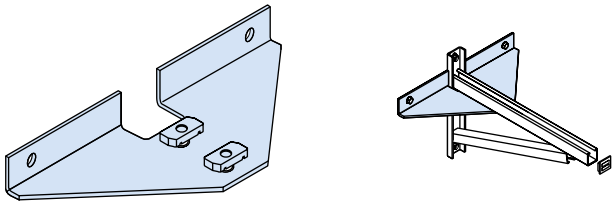

| artikl | objednací číslo |
|---|---|
| Provedení: FV dle tabulky, strana 15 | |
| HCS KON - Z1 - FV | 1000200896 |

# Příslušenství Halfen systémy pro upevnění potrubí

**HRS-A**

Trubková objímka Alpha

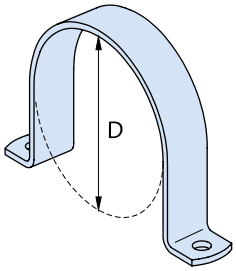


| artikl | Ø D [mm] ① | objednací číslo |
|---|---|---|
| Provedení: FV dle tabulky, strana 15 | | |
| HRS - A - | 17 - FV | 1000203431 |
| HRS - A - | 21,5 - FV | 1000200979 |
| HRS - A - | 27 - FV | 1000200980 |
| HRS - A - | 33,5 - FV | 1000200981 |
| HRS - A - | 42,5 - FV | 1000200982 |
| HRS - A - | 48,5 - FV | 1000200983 |
| HRS - A - | 50 - FV | 1000200984 |
| HRS - A - | 56 - FV | 1000200985 |
| HRS - A - | 60 - FV | 1000200986 |
| HRS - A - | 64 - FV | 1000203432 |
| HRS - A - | 77 - FV | 1000200987 |
| HRS - A - | 80 - FV | 1000203433 |
| HRS - A - | 84 - FV | 1000200988 |
| HRS - A - | 89 - FV | 1000200989 |
| HRS - A - | 96 - FV | 1000200990 |
| HRS - A - | 100 - FV | 1000200991 |
| HRS - A - | 105 - FV | 1000200992 |
| HRS - A - | 110 - FV | 1000200993 |
| HRS - A - | 116 - FV | 1000200994 |
| HRS - A - | 125 - FV | 1000200995 |
| HRS - A - | 131 - FV | 1000200996 |
| HRS - A - | 137 - FV | 1000200997 |
| HRS - A - | 141 - FV | 1000200998 |
| HRS - A - | 150 - FV | 1000200999 |
| HRS - A - | 157 - FV | 1000201000 |
| HRS - A - | 160 - FV | 1000201001 |
| HRS - A - | 168 - FV | 1000201002 |
| HRS - A - | 176 - FV | 1000203434 |
| HRS - A - | 185 - FV | 1000201003 |
| HRS - A - | 200 - FV | 1000201004 |
| HRS - A - | 212 - FV | 1000201005 |
| HRS - A - | 218 - FV | 1000201006 |
| HRS - A - | 225 - FV | 1000201810 |
| HRS - A - | 235 - FV | 1000201007 |
| HRS - A - | 250 - FV | 1000203441 |
| HRS - A - | 267 - FV | 1000201008 |
| HRS - A - | 273 - FV | 1000201009 |
| HRS - A - | 285 - FV | 1000201811 |
| HRS - A - | 315 - FV | 1000203442 |
| HRS - A - | 326 - FV | 1000201010 |
| HRS - A - | 340 - FV | 1000203435 |
| HRS - A - | 355 - FV | 1000203436 |
| HRS - A - | 400 - FV | 1000201011 |
| HRS - A - | 406 - FV | 1000201012 |
| HRS - A - | 420 - FV | 1000201013 |
| HRS - A - | 429 - FV | 1000203437 |
| HRS - A - | 508 - FV | 1000201014 |

| artikl | Ø D [mm] ① | objednací číslo |
|---|---|---|
| Provedení: A4 dle tabulky, strana 15 | | |
| HRS - A - | 17 - A4 | 1000203408 |
| HRS - A - | 21,5 - A4 | 1000203409 |
| HRS - A - | 27 - A4 | 1000203410 |
| HRS - A - | 33,5 - A4 | 1000200957 |
| HRS - A - | 42,5 - A4 | 1000200958 |
| HRS - A - | 48,5 - A4 | 1000203411 |
| HRS - A - | 50 - A4 | 1000200959 |
| HRS - A - | 56 - A4 | 1000203412 |
| HRS - A - | 60 - A4 | 1000200960 |
| HRS - A - | 64 - A4 | 1000203413 |
| HRS - A - | 77 - A4 | 1000200961 |
| HRS - A - | 80 - A4 | 1000203414 |
| HRS - A - | 84 - A4 | 1000203415 |
| HRS - A - | 89 - A4 | 1000200962 |
| HRS - A - | 96 - A4 | 1000203416 |
| HRS - A - | 100 - A4 | 1000200963 |
| HRS - A - | 105 - A4 | 1000203417 |
| HRS - A - | 110 - A4 | 1000200964 |
| HRS - A - | 116 - A4 | 1000200965 |
| HRS - A - | 125 - A4 | 1000203418 |
| HRS - A - | 131 - A4 | 1000200966 |
| HRS - A - | 137 - A4 | 1000200967 |
| HRS - A - | 141 - A4 | 1000203419 |
| HRS - A - | 150 - A4 | 1000200968 |
| HRS - A - | 157 - A4 | 1000203420 |
| HRS - A - | 160 - A4 | 1000200969 |
| HRS - A - | 168 - A4 | 1000200970 |
| HRS - A - | 176 - A4 | 1000203421 |
| HRS - A - | 185 - A4 | 1000200971 |
| HRS - A - | 200 - A4 | 1000200972 |
| HRS - A - | 212 - A4 | 1000203422 |
| HRS - A - | 218 - A4 | 1000200973 |
| HRS - A - | 225 - A4 | 1000200974 |
| HRS - A - | 235 - A4 | 1000203423 |
| HRS - A - | 267 - A4 | 1000200975 |
| HRS - A - | 273 - A4 | 1000203424 |
| HRS - A - | 285 - A4 | 1000200976 |
| HRS - A - | 326 - A4 | 1000200977 |
| HRS - A - | 340 - A4 | 1000203425 |
| HRS - A - | 355 - A4 | 1000203426 |
| HRS - A - | 400 - A4 | 1000203427 |
| HRS - A - | 406 - A4 | 1000200978 |
| HRS - A - | 508 - A4 | 1000203430 |

① Rozměr D = jmenovitý průměr objímky, odpovídá vnějšímu průměru trubky

# Příslušenství Halfen systémy pro upevnění potrubí



## HCS-RAD

Sada pro upevnění objímky trubky
Obsah dodávky: 1x objímka Alpha, 1x izolační guma DGM (je přiložena volně jako metráž), 1x podložka pod trubku RUV
Balení: 1 sada

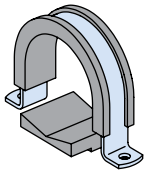

| artikl | rozsah upnutí Ø D [mm] ① | objednací číslo |
|---|---|---|
| Provedení: FV dle tabulky, strana 15 | | |
| **HCS - RAD - 33,5 - FV** | 16.5-21.5 | 60001120 |
| **HCS - RAD - 42,5 - FV** | 25.5-30.5 | 60001121 |
| **HCS - RAD - 48,5 - FV** | 31.5-36.5 | 60001122 |
| **HCS - RAD - 50 - FV** | 33-38 | 60001123 |
| **HCS - RAD - 56 - FV** | 39-44 | 60001124 |
| **HCS - RAD - 60 - FV** | 43-48 | 60001125 |
| **HCS - RAD - 64 - FV** | 47-52 | 60001126 |
| **HCS - KOLA - 77 - FV** | 60-65 | 60001127 |
| **HCS - KOLA - 80 - FV** | 63-68 | 60001128 |
| **HCS - KOLA - 84 - FV** | 67-72 | 60001129 |
| **HCS - KOLA - 89 - FV** | 72-77 | 60001130 |
| **HCS - KOLA - 96 - FV** | 79-84 | 60001131 |
| **HCS - KOLA - 100 - FV** | 83-88 | 60001132 |
| **HCS - KOLA - 105 - FV** | 88-93 | 60001133 |
| **HCS - KOLA - 110 - FV** | 93-98 | 60001134 |
| **HCS - KOLA - 116 - FV** | 99-104 | 60001135 |
| **HCS - KOLA - 125 - FV** | 108-113 | 60001136 |
| **HCS - KOLA - 131 - FV** | 114-119 | 60001137 |
| **HCS - KOLA - 137 - FV** | 120-125 | 60001138 |
| **HCS - KOLA - 141 - FV** | 124-129 | 60001139 |
| **HCS - KOLA - 150 - FV** | 133-138 | 60001140 |
| **HCS - KOLA - 157 - FV** | 140-145 | 60001141 |
| **HCS - KOLA - 160 - FV** | 143-148 | 60001142 |
| **HCS - KOLA - 168 - FV** | 151-156 | 60001143 |
| **HCS - KOLA - 176 - FV** | 159-164 | 60001144 |
| **HCS - KOLA - 185 - FV** | 168-173 | 60001145 |
| **HCS - KOLA - 200 - FV** | 183-188 | 60001146 |
| **HCS - KOLA - 212 - FV** | 195-200 | 60001147 |
| **HCS - KOLA - 218 - FV** | 201-206 | 60001148 |
| **HCS - KOLA - 225 - FV** | 208-213 | 60001149 |
| **HCS - KOLA - 235 - FV** | 218-223 | 60001150 |
| **HCS - KOLA - 267 - FV** | 250-255 | 60001151 |
| **HCS - KOLA - 273 - FV** | 256-261 | 60001152 |
| **HCS - KOLA - 285 - FV** | 268-273 | 60001153 |
| **HCS - KOLA - 326 - FV** | 309-314 | 60001154 |
| **HCS - KOLA - 340 - FV** | 323-328 | 60001155 |
| **HCS - KOLA - 355 - FV** | 338-343 | 60001156 |
| **HCS - KOLA - 400 - FV** | 383-388 | 60001157 |
| **HCS - KOLA - 420 - FV** | 403-408 | 60001158 |
| **HCS - KOLA - 429 - FV** | 412-417 | 60001159 |

| artikl | rozsah upnutí Ø D [mm] ① | objednací číslo |
|---|---|---|
| Provedení: A4 dle tabulky, strana 15 | | |
| **HCS - KOLA - 33,5 - A4** | 16.5-21.5 | 60001085 |
| **HCS - KOLA - 42,5 - A4** | 25.5-30.5 | 60001086 |
| **HCS - KOLA - 48,5 - A4** | 31.5-36.5 | 60001087 |
| **HCS - KOLA - 50 - A4** | 33-38 | 60001088 |
| **HCS - KOLA - 56 - A4** | 39-44 | 60001089 |
| **HCS - KOLA - 60 - A4** | 43-48 | 60001090 |
| **HCS - KOLA - 64 - A4** | 47-52 | 60001091 |
| **HCS - KOLA - 77 - A4** | 60-65 | 60001092 |
| **HCS - KOLA - 80 - A4** | 63-68 | 60001093 |
| **HCS - KOLA - 84 - A4** | 67-72 | 60001094 |
| **HCS - KOLA - 89 - A4** | 72-77 | 60001095 |
| **HCS - KOLA - 96 - A4** | 79-84 | 60001096 |
| **HCS - KOLA - 105 - A4** | 88-93 | 60001097 |
| **HCS - KOLA - 110 - A4** | 93-98 | 60001098 |
| **HCS - KOLA - 116 - A4** | 99-104 | 60001099 |
| **HCS - KOLA - 125 - A4** | 108-113 | 60001100 |
| **HCS - KOLA - 131 - A4** | 114-119 | 60001101 |
| **HCS - RAD - 141 - A4** | 124-129 | 60001102 |
| **HCS - RAD - 157 - A4** | 140-145 | 60001103 |
| **HCS - RAD - 160 - A4** | 143-148 | 60001104 |
| **HCS - RAD - 168 - A4** | 151-156 | 60001105 |
| **HCS - RAD - 176 - A4** | 159-164 | 60001106 |
| **HCS - RAD - 185 - A4** | 168-173 | 60001107 |
| **HCS - RAD - 200 - A4** | 183-188 | 60001108 |
| **HCS - RAD - 212 - A4** | 195-200 | 60001109 |
| **HCS - RAD - 218 - A4** | 201-206 | 60001110 |
| **HCS - RAD - 225 - A4** | 208-213 | 60001111 |
| **HCS - RAD - 235 - A4** | 218-223 | 60001112 |
| **HCS - RAD - 267 - A4** | 250-255 | 60001113 |
| **HCS - RAD - 273 - A4** | 256-261 | 60001114 |
| **HCS - RAD - 285 - A4** | 268-273 | 60001115 |
| **HCS - RAD - 326 - A4** | 309-314 | 60001116 |
| **HCS - RAD - 340 - A4** | 323-328 | 60001117 |
| **HCS - RAD - 400 - A4** | 383-388 | 60001118 |
| **HCS - RAD - 420 - A4** | 403-408 | 60001119 |

① Rozměr D u trubkových objímek HCS-RAD: kvůli tloušťce izolační gumové podložky: D minus 16 mm odpovídá vnějšímu průměru trubky (viz tabulková hodnota „Rozsah upnutí“).

# Příslušenství Halfen systémy pro upevnění potrubí

## HRS-B

Trubková objímka Beta

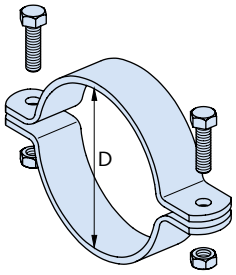


| artikl | | objednací číslo |
|---|---|---|
| | Ø D [mm] ① | |
| Provedení: FV dle tabulky, strana 15 | | |
| HRS - B - | 21,5 - FV | 60001197 |
| HRS - B - | 27 - FV | 60001198 |
| HRS - B - | 33,5 - FV | 60001199 |
| HRS - B - | 42,5 - FV | 60001200 |
| HRS - B - | 48,5 - FV | 60001201 |
| HRS - B - | 50 - FV | 60001202 |
| HRS - B - | 60 - FV | 60001203 |
| HRS - B - | 77 - FV | 60001204 |
| HRS - B - | 80 - FV | 60001205 |
| HRS - B - | 84 - FV | 60002825 |
| HRS - B - | 89 - FV | 60001206 |
| HRS - B - | 100 - FV | 60001207 |
| HRS - B - | 105 - FV | 60002426 |
| HRS - B - | 110 - FV | 60001208 |
| HRS - B - | 116 - FV | 60001209 |
| HRS - B - | 125 - FV | 60001210 |
| HRS - B - | 131 - FV | 60002745 |
| HRS - B - | 137 - FV | 60001211 |
| HRS - B - | 141 - FV | 60001212 |
| HRS - B - | 157 - FV | 60001213 |
| HRS - B - | 160 - FV | 60001214 |
| HRS - B - | 168 - FV | 60001215 |
| HRS - B - | 176 - FV | 60001216 |
| HRS - B - | 185 - FV | 60001217 |
| HRS - B - | 200 - FV | 60001218 |
| HRS - B - | 212 - FV | 60002697 |
| HRS - B - | 218 - FV | 60001219 |
| HRS - B - | 225 - FV | 60001220 |
| HRS - B - | 250 - FV | 60001228 |
| HRS - B - | 267 - FV | 60001221 |
| HRS - B - | 273 - FV | 60001222 |
| HRS - B - | 285 - FV | 60001223 |
| HRS - B - | 326 - FV | 60001224 |
| HRS - B - | 340 - FV | 60001225 |
| HRS - B - | 355 - FV | 60001226 |
| HRS - B - | 400 - FV | 60001227 |

| artikl | | objednací číslo |
|---|---|---|
| | Ø D [mm] ① | |
| Provedení: A4 dle tabulky, strana 15 | | |
| HRS - B - | 21,5 - A4 | 60001163 |
| HRS - B - | 27 - A4 | 60001164 |
| HRS - B - | 33,5 - A4 | 60001165 |
| HRS - B - | 42,5 - A4 | 60001166 |
| HRS - B - | 48,5 - A4 | 60001167 |
| HRS - B - | 60 - A4 | 60001168 |
| HRS - B - | 64 - A4 | 60001169 |
| HRS - B - | 77 - A4 | 60001170 |
| HRS - B - | 80 - A4 | 60001171 |
| HRS - B - | 89 - A4 | 60001172 |
| HRS - B - | 96 - A4 | 60001173 |
| HRS - B - | 100 - A4 | 60001174 |
| HRS - B - | 105 - A4 | 60002425 |
| HRS - B - | 110 - A4 | 60001175 |
| HRS - B - | 116 - A4 | 60001176 |
| HRS - B - | 125 - A4 | 60001177 |
| HRS - B - | 131 - A4 | 60001178 |
| HRS - B - | 141 - A4 | 60001179 |
| HRS - B - | 150 - A4 | 60001180 |
| HRS - B - | 157 - A4 | 60001181 |
| HRS - B - | 160 - A4 | 60001182 |
| HRS - B - | 168 - A4 | 60001183 |
| HRS - B - | 176 - A4 | 60001184 |
| HRS - B - | 185 - A4 | 60001185 |
| HRS - B - | 200 - A4 | 60001186 |
| HRS - B - | 218 - A4 | 60001187 |
| HRS - B - | 225 - A4 | 60001188 |
| HRS - B - | 235 - A4 | 60001189 |
| HRS - B - | 273 - A4 | 60001190 |
| HRS - B - | 285 - A4 | 60001191 |
| HRS - B - | 326 - A4 | 60001192 |
| HRS - B - | 340 - A4 | 60001193 |
| HRS - B - | 355 - A4 | 60001194 |
| HRS - B - | 400 - A4 | 60001195 |

① Rozměr D = jmenovitý průměr objímky, odpovídá vnějšímu průměru trubky

# Příslušenství Halfen systémy pro upevnění potrubí



**HRS-D**

Trubková objímka Delta

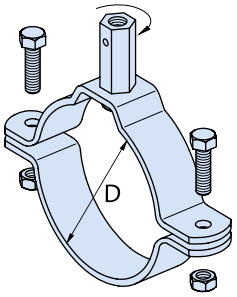


| artikl | Ø D [mm] ① | objednací číslo |
|---|---|---|
| Provedení: FV dle tabulky, strana 15 | | |
| HRS - D - | 64 - FV | 1000201024 |
| HRS - D - | 77 - FV | 1000201025 |
| HRS - D - | 80 - FV | 1000201026 |
| HRS - D - | 89 - FV | 1000201027 |
| HRS - D - | 96 - FV | 1000201028 |
| HRS - D - | 100 - FV | 1000201029 |
| HRS - D - | 105 - FV | 1000203455 |
| HRS - D - | 110 - FV | 1000201030 |
| HRS - D - | 116 - FV | 1000203456 |
| HRS - D - | 125 - FV | 1000201031 |
| HRS - D - | 131 - FV | 1000203457 |
| HRS - D - | 137 - FV | 1000210712 |
| HRS - D - | 141 - FV | 1000201032 |
| HRS - D - | 150 - FV | 1000201033 |
| HRS - D - | 157 - FV | 1000203458 |
| HRS - D - | 160 - FV | 1000201034 |
| HRS - D - | 168 - FV | 1000201035 |
| HRS - D - | 176 - FV | 1000203459 |
| HRS - D - | 185 - FV | 1000203460 |
| HRS - D - | 200 - FV | 1000203461 |
| HRS - D - | 212 - FV | 1000203462 |
| HRS - D - | 218 - FV | 1000203463 |
| HRS - D - | 225 - FV | 1000203464 |
| HRS - D - | 235 - FV | 1000203465 |
| HRS - D - | 273 - FV | 1000201036 |
| HRS - D - | 285 - FV | 1000203467 |
| HRS - D - | 326 - FV | 1000201037 |

| artikl | Ø D [mm] ① | objednací číslo |
|---|---|---|
| Provedení: A4 dle tabulky, strana 15 | | |
| HRS - D - | 64 - A4 | 1000203447 |
| HRS - D - | 77 - A4 | 1000201016 |
| HRS - D - | 89 - A4 | 1000201017 |
| HRS - D - | 100 - A4 | 1000203448 |
| HRS - D - | 105 - A4 | 1000203449 |
| HRS - D - | 110 - A4 | 1000201018 |
| HRS - D - | 116 - A4 | 1000209917 |
| HRS - D - | 125 - A4 | 1000201019 |
| HRS - D - | 131 - A4 | 1000201020 |
| HRS - D - | 150 - A4 | 1000203450 |
| HRS - D - | 157 - A4 | 1000201812 |
| HRS - D - | 160 - A4 | 1000201021 |
| HRS - D - | 168 - A4 | 1000203451 |
| HRS - D - | 176 - A4 | 1000203452 |
| HRS - D - | 200 - A4 | 1000203453 |
| HRS - D - | 225 - A4 | 1000203454 |
| HRS - D - | 235 - A4 | 1000201022 |
| HRS - D - | 285 - A4 | 1000201023 |

① Rozměr D = jmenovitý průměr objímky, odpovídá vnějšímu průměru trubky

# Příslušenství Halfen systémy pro upevnění potrubí

**HRS-G**

Trubková objímka Gamma

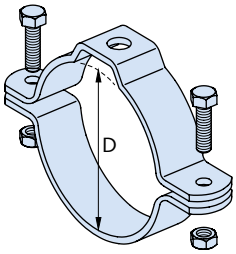


| artikl | | objednací číslo |
|---|---|---|
| Ø D [mm] ① | | |
| Provedení: FV dle tabulky, strana 15 | | |
| HRS - G - | 64 - FV | 60001241 |
| HRS - G - | 77 - FV | 60001242 |
| HRS - G - | 80 - FV | 60001243 |
| HRS - G - | 89 - FV | 60001244 |
| HRS - G - | 96 - FV | 60001245 |
| HRS - G - | 100 - FV | 60001246 |
| HRS - G - | 105 - FV | 60001247 |
| HRS - G - | 110 - FV | 60001248 |
| HRS - G - | 116 - FV | 60001249 |
| HRS - G - | 125 - FV | 60001250 |
| HRS - G - | 131 - FV | 60001251 |
| HRS - G - | 137 - FV | 60001252 |
| HRS - G - | 141 - FV | 60001253 |
| HRS - G - | 150 - FV | 60001254 |
| HRS - G - | 160 - FV | 60001255 |
| HRS - G - | 168 - FV | 60001256 |
| HRS - G - | 185 - FV | 60001257 |
| HRS - G - | 200 - FV | 60001258 |
| HRS - G - | 212 - FV | 60001259 |
| HRS - G - | 267 - FV | 60001260 |
| HRS - G - | 273 - FV | 60001261 |
| Provedení: A4 dle tabulky, strana 15 | | |
| HRS - G - | 64 - A4 | 60001229 |
| HRS - G - | 77 - A4 | 60001230 |
| HRS - G - | 89 - A4 | 60001231 |
| HRS - G - | 105 - A4 | 60001232 |
| HRS - G - | 110 - A4 | 60001233 |
| HRS - G - | 116 - A4 | 60002677 |
| HRS - G - | 125 - A4 | 60002804 |
| HRS - G - | 137 - A4 | 60002678 |
| HRS - G - | 141 - A4 | 60001234 |
| HRS - G - | 150 - A4 | 60002805 |
| HRS - G - | 157 - A4 | 60001235 |
| HRS - G - | 160 - A4 | 60001236 |
| HRS - G - | 200 - A4 | 60001237 |
| HRS - G - | 225 - A4 | 60001238 |
| HRS - G - | 267 - A4 | 60001239 |
| HRS - G - | 326 - A4 | 60001240 |

① Rozměr D = jmenovitý průměr objímky, odpovídá vnějšímu průměru trubky

# Příslušenství Halfen systémy pro upevnění potrubí



## DGM

Izolační gumový profil pro Halfen trubkové objímky, tepelně odolný do +110°C

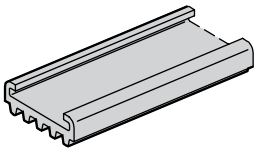

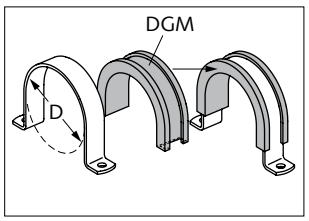


| artikl | pro trubkové objímky Ø D [mm] | objednací číslo |
|---|---|---|
| Provedení: EPDM | | |
| **DGM 25/8** | 17-96 | 7000200255 |
| **DGM 30/8** | 100-157 | 7000200256 |
| **DGM 40/8** | 160-235 | 7000200257 |
| **DGM 50/8** | 267-340 ① | 7000200258 |
| **DGM 60/8** | 355-532 | 3000020956 |

① Pro trubkové objímky HRS-A použitelné pro průměry 267-532 mm

## RUK

Podložka pod trubku

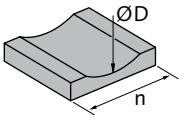


| artikl | pro vnější Ø trubky D [mm] | n [mm] | objednací číslo |
|---|---|---|---|
| Provedení: polypropylen, teplotně odolný -30° až +90° C | | | |
| **RUK - 57** | **57** | **38** | 3000023695 |
| **RUK - 88** | **88** | **75** | 3000023696 |
| **RUK - 108** | **108** | **75** | 3000023697 |
| **RUK - 114** | **114** | **75** | 3000023698 |
| **RUK - 139** | **139** | **75** | 3000023699 |
| **RUK - 159** | **159** | **140** | 3000020952 |
| **RUK - 168** | **168** | **140** | 3000023700 |
| **RUK - 273** | **273** | **140** | 3000023701 |
| **RUK - 318** | **318** | **220** | 3000023702 |
| **RUK - 323** | **323** | **220** | 3000023703 |
| **RUK - 406** | **406** | **220** | 3000023704 |
| **RUK - 508** | **508** | **220** | 3000020953 |

## RUV

Podložka pod potrubí pro různé průměry potrubí

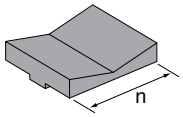


| artikl | pro vnější Ø trubky D [mm] | n [mm] | objednací číslo |
|---|---|---|---|
| Provedení: polypropylen, teplotně odolný −30° až +90° C | | | |
| **RUV - K** | **25 - 79** | **30** | 7000200242 |
| **RUV - M** | **80 - 269** | **80** | 7000200243 |
| **RUV - G** | **270 - 420** | **120** | 7000200244 |

## 2-svorková podpěra potrubí, jednostranná s nastavením výšky/sklonu

do 300°C, výškový rozsah 96–120 mm, jednoduše kluzné
max. tloušťka izolace: jmenovitá výška H – 10 mm

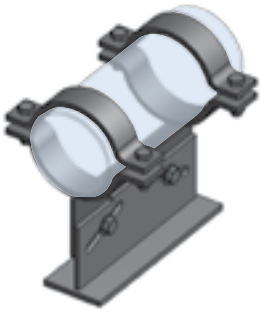

| artikl | průměr | výška H [mm] | objednací číslo |
|---|---|---|---|
| Provedení: FV dle tabulky, strana 15 | | | |
| **LVS 21.0025.107-37.2** | ØD = DN25 | 107 | 3000023609 |
| **LVS 21.0050.107-37.2** | ØD = DN50 | 107 | 3000023610 |
| **LVS 21.0065.107-37.2** | ØD = DN65 | 107 | 3000023611 |
| **LVS 21.0080.107-37.2** | ØD = DN80 | 107 | 3000023612 |
| **LVS 22.0100.107-37.2** | ØD = DN100 | 107 | 3000023613 |
| **LVS 22.0150.107-37.2** | ØD = DN150 | 107 | 3000023614 |
| **LVS 22.0200.107-37.2** | ØD = DN200 | 107 | 3000023615 |

# Příslušenství Halfen systémy pro upevnění potrubí

## GWP 72/48

Halfen závitová destička, pro profily 72/48, 72/49

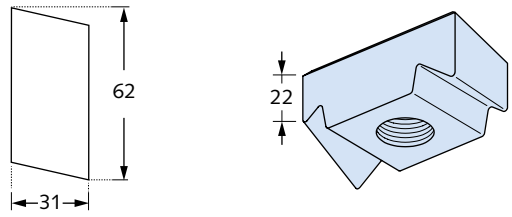


| artikl | závit | balení [ks] | objednací číslo |
|---|---|---|---|
| Provedení: GV dle tabulky, strana 15 | | | |
| **GWP 72/48** | **M12 GV** | 50 | 3000021424 |
| **GWP 72/48** | **M16 GV** | 50 | 3000021425 |
| Provedení: A4 dle tabulky, strana 15 | | | |
| **GWP 72/48** | **M12 A4** | 50 | 3000021427 |
| **GWP 72/48** | **M16 A4** | 50 | 3000021428 |

## GWP 50/30

Halfen závitová destička, pro profily 52/34, 54/33, 50/30, 49/30, 50/40

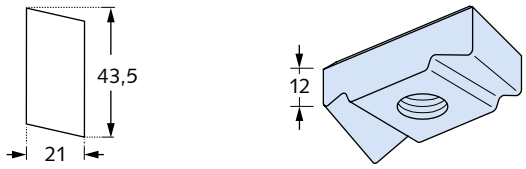


| artikl | závit | balení [ks] | objednací číslo |
|---|---|---|---|
| Provedení: GV dle tabulky, strana 15 | | | |
| **GWP 50/30** | **M8 GV** | 100 | 3000021407 |
| **GWP 50/30** | **M10 GV** | 100 | 3000021408 |
| **GWP 50/30** | **M16 GV** | 100 | 3000021410 |
| Provedení: FV dle tabulky, strana 15 | | | |
| **GWP 50/30** | **M12 FV** | 100 | 3000021415 |
| **GWP 50/30** | **M16 FV** | 100 | 3000021416 |
| Provedení: A4 dle tabulky, strana 15 | | | |
| **GWP 50/30** | **M8 A4** | 100 | 3000021411 |
| **GWP 50/30** | **M10 A4** | 100 | 3000021412 |
| **GWP 50/30** | **M12 A4** | 100 | 3000021413 |
| **GWP 50/30** | **M16 A4** | 100 | 3000021414 |

## GWP 40/22

Halfen závitová destička, pro profily 40/22, 40/25

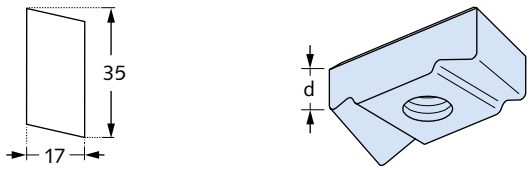


| artikl | závit | d [mm] | balení [ks] | objednací číslo |
|---|---|---|---|---|
| Provedení: GV dle tabulky, strana 15 | | | | |
| **GWP 40/22** | **M5 GV** | 10 | 100 | 3000022893 |
| **GWP 40/22** | **M6 GV** | 10 | 100 | 3000021392 |
| **GWP 40/22** | **M8 GV** | 10 | 100 | 3000021393 |
| **GWP 40/22** | **M10 GV** | 10 | 100 | 3000021394 |
| **GWP 40/22** | **M12 GV** | 11,5 | 100 | 3000021395 |
| Provedení: A4 dle tabulky, strana 15 | | | | |
| **GWP 40/22** | **M10 A4** | 10 | 100 | 3000021397 |
| **GWP 40/22** | **M12 A4** | 11,5 | 100 | 3000021398 |

## GWP 50/40

Halfen závitová destička, pro profily 50/40, 486

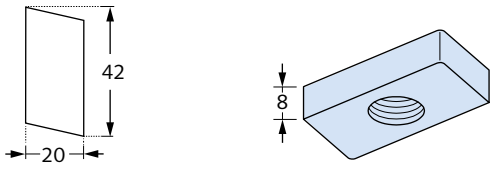


| artikl | závit | balení [ks] | objednací číslo |
|---|---|---|---|
| Provedení: GV dle tabulky, strana 15 | | | |
| **GWP 50/40** | **M6 GV** | 100 | 3000021418 |
| **GWP 50/40** | **M8 GV** | 100 | 3000021419 |
| **GWP 50/40** | **M10 GV** | 100 | 3000021420 |
| **GWP 50/40** | **M12 GV** | 100 | 3000021421 |
| **GWP 50/40** | **M16 GV** | 100 | 3000023985 |
| Provedení: A4 dle tabulky, strana 15 | | | |
| **GWP 50/40** | **M8 A4** | 100 | 3000021422 |
| **GWP 50/40** | **M10 A4** | 100 | 3000023987 |
| **GWP 50/40** | **M12 A4** | 100 | 3000021423 |
| **GWP 50/40** | **M16 A4** | 100 | 3000023988 |

# Příslušenství Halfen



## GWP 41/41

Halfen závitová destička, pro profily 41/41 D, 41/62 D, 41/83 a profily *) 41/22, 41/22 D
*) Pouze M6 až M10, pro M12 pasuje pouze typ 41/41 F (plochý tvar)

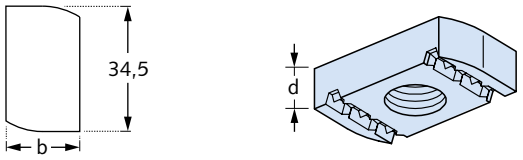


| artikl | závit | d [mm] | b [mm] | objednací číslo |
|---|---|---|---|---|
| Provedení: GV dle tabulky, strana 15 | | | | |
| GWP 41/41 | M6 GV | 6 | 20 | 3000020957 |
| GWP 41/41 | M8 GV | 8 | 20 | 3000020959 |
| GWP 41/41 | M10 GV | 9 | 20 | 3000020962 |
| GWP 41/41 | M12 GV | 12 | 20 | 3000020965 |
| GWP 41/41 | F M12 GV | 9 | 20 | 3000020970 |
| GWP 41/41 | M16 GV | 12 | 30 | 3000020966 |
| Provedení: FV dle tabulky, strana 15 | | | | |
| GWP 41/41 | M8 FV | 8 | 20 | 3000020968 |
| GWP 41/41 | M10 FV | 9 | 20 | 3000020961 |
| GWP 41/41 | M12 FV | 12 | 20 | 3000020964 |
| GWP 41/41 | F M12 FV | 9 | 20 | 3000020969 |
| Provedení: A4 dle tabulky, strana 15 | | | | |
| GWP 41/41 | M6 A4 | 6 | 20 | 3000020958 |
| GWP 41/41 | M8 A4 | 8 | 20 | 3000020960 |
| GWP 41/41 | M10 A4 | 9 | 20 | 3000020963 |
| GWP 41/41 | F M12 A4 | 9 | 20 | 3000020971 |
| GWP 41/41 | M16 A4 | 12 | 30 | 3000020967 |

## GWP 41/41 SH

Halfen závitová destička s vysokou spirálovou pružinou, pro profil 41/41 D

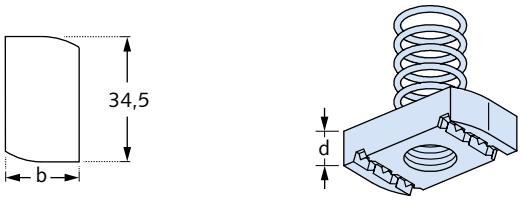


| artikl | závit | d [mm] | b [mm] | objednací číslo |
|---|---|---|---|---|
| Provedení: GV dle tabulky, strana 15 | | | | |
| GWP 41/41 SH | M6 GV | 6 | 20 | 3000020972 |
| GWP 41/41 SH | M8 GV | 8 | 20 | 3000020973 |
| GWP 41/41 SH | M10 GV | 9 | 20 | 3000020974 |
| GWP 41/41 SH | M12 GV | 11 | 20 | 3000020975 |

## GWP 41/41 SN

Halfen závitová destička s nízkou spirálovou pružinou, pro profil 41/22 D
Průměr pružiny: 15 mm (tvar A) nebo 21 mm (tvar B), volba dodavatele

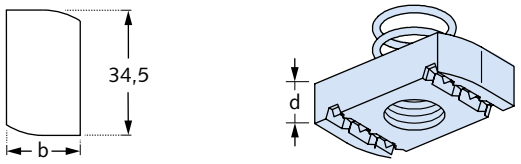


| artikl | závit | d [mm] | b [mm] | objednací číslo |
|---|---|---|---|---|
| Provedení: GV dle tabulky, strana 15 | | | | |
| GWP 41/41 SN | M6 GV | 6 | 20 | 3000020976 |
| GWP 41/41 SN | M8 GV | 8 | 20 | 3000020977 |
| GWP 41/41 SN | M10 GV | 9 | 20 | 3000020978 |
| GWP 41/41 SN | M12 GV | 9 | 20 | 3000020979 |

## GWP 41/22

Halfen závitová destička, ozubená, pro profily 41/22, 41/41

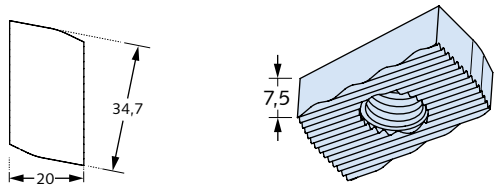


| artikl | závit | balení [ks] | objednací číslo |
|---|---|---|---|
| Provedení: GV dle tabulky, strana 15 | | | |
| GWP 41/22 | M6 GV | 100 | 3000021399 |
| GWP 41/22 | M8 GV | 100 | 3000021400 |
| GWP 41/22 | M10 GV | 100 | 3000021401 |
| GWP 41/22 | M12 GV | 100 | 3000021402 |
| GWP 41/22 | M16 GV | 100 | 3000021403 |
| Provedení: A4 dle tabulky, strana 15 | | | |
| GWP 41/22 | M8 A4 | 100 | 3000021404 |
| GWP 41/22 | M10 A4 | 100 | 3000021405 |
| GWP 41/22 | M12 A4 | 100 | 3000021406 |
| GWP 41/22 | M16 A4 | 100 | 3000023980 |

# Příslušenství Halfen

## GWP 38/17

Halfen závitová destička, pro profily 38/17, 36/20, 35/50, 36/36

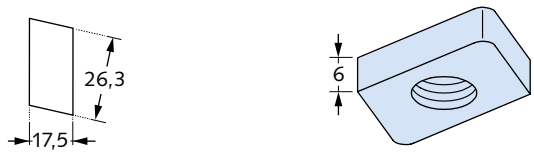


| artikl | | balení [ks] | objednací číslo |
|---|---|---|---|
| závit | | | |
| Provedení: GV dle tabulky, strana 15 | | | |
| **GWP 38/17** | **M6 GV** | 100 | 3000021384 |
| **GWP 38/17** | **M8 GV** | 100 | 3000021385 |
| **GWP 38/17** | **M10 GV** | 100 | 3000021386 |
| **GWP 38/17** | **M12 GV** | 100 | 3000021387 |
| Provedení: A4 dle tabulky, strana 15 | | | |
| **GWP 38/17** | **M6 A4** | 100 | 3000021388 |
| **GWP 38/17** | **M8 A4** | 100 | 3000021389 |

## GWP 28/15

Halfen závitová destička, pro profily 28/28, 28/15, 28/12, 26/26, 26/18

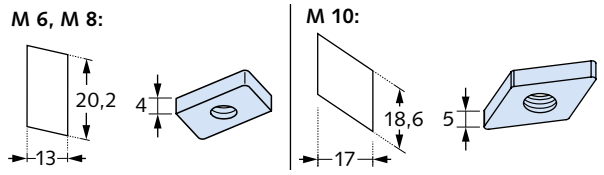


| artikl | | balení [ks] | objednací číslo |
|---|---|---|---|
| závit | | | |
| Provedení: GV dle tabulky, strana 15 | | | |
| **GWP 28/15** | **M5 GV** | 200 | 3000021376 |
| **GWP 28/15** | **M6 GV** | 200 | 3000021377 |
| **GWP 28/15** | **M8 GV** | 200 | 3000021378 |
| Provedení: A4 dle tabulky, strana 15 | | | |
| **GWP 28/15** | **M6 A4** | 200 | 3000021380 |
| **GWP 28/15** | **M10 A4** | 200 | 3000021382 |

## GWP 20/12

Halfen závitová destička, pro profil 20/12

| artikl | | balení [ks] | objednací číslo |
|---|---|---|---|
| závit | | | |
| Provedení: GV dle tabulky, strana 15 | | | |
| **GWP 20/12** | **M5 GV** | 200 | 3000021373 |
| **GWP 20/12** | **M6 GV** | 200 | 3000021374 |
| Provedení: A4 dle tabulky, strana 15 | | | |
| **GWP 20/12** | **M5 A4** | 200 | 3000023975 |
| **GWP 20/12** | **M6 A4** | 200 | 3000021375 |

# Příslušenství Halfen



## MU

Šestihranné matice DIN 934 nebo DIN EN ISO 4032

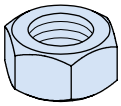

| artikl | závit | balení [ks] | objednací číslo |
|---|---|---|---|
| Provedení: GV dle tabulky, strana 15 | | | |
| MU | M6 GV | 1000 | 7000200265 |
| MU | M8 GV | 1000 | 7000200267 |
| MU | M10 GV | 500 | 7000200269 |
| MU | M12 GV | 500 | 7000002056 |
| MU | M16 GV | 200 | 7000200276 |
| MU | M20 GV | 100 | 7000200280 |
| MU | M24 GV | 50 | 7000200283 |
| Provedení: A4 dle tabulky, strana 15 | | | |
| MU | M6 A4 | 1000 | 7000200266 |
| MU | M8 A4 | 1000 | 3000020418 |
| MU | M10 A4 | 500 | 3000020423 |
| MU | M12 A4 | 500 | 3000001018 |
| MU | M16 A4 | 200 | 3000001009 |
| MU | M20 A4 | 100 | 3000001010 |
| MU | M24 A4 | 50 | 7000000219 |

## US DIN 440/9021

Podložky DIN 440 / DIN 9021

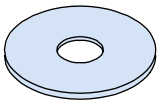

| artikl | pro závit | balení [ks] | objednací číslo |
|---|---|---|---|
| Provedení: GV dle tabulky, strana 15 | | | |
| US | M6 GV DIN 440 | 200 | 3000021361 |
| US | M8 GV DIN 9021 | 100 | 7000200288 |
| US | M10 GV DIN 9021 | 400 | 7000200290 |
| US | M12 GV DIN 440 | 200 | 7000200294 |
| US | M12 GV DIN 9021 | 500 | 7000002298 |
| US | M16 GV DIN 9021 | 200 | 7000200297 |
| US | M20 GV DIN 440 | 100 | 7000200301 |

## US DIN 125

Podložky DIN 125

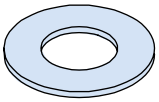

| artikl | pro závit | balení [ks] | objednací číslo |
|---|---|---|---|
| Provedení: FV dle tabulky, strana 15 | | | |
| US | M10 FV | 1000 | 7000200292 |
| US | M12 FV | 500 | 7000200295 |
| US | M16 FV | 500 | 7000200300 |
| Provedení: GV dle tabulky, strana 15 | | | |
| US | M6 GV | 1000 | 7000200286 |
| US | M8 GV | 1000 | 7000200289 |
| US | M10 GV | 1000 | 7000200291 |
| US | M12 GV | 500 | 7000002067 |
| US | M16 GV | 500 | 7000200299 |
| US | M20 GV | 200 | 7000200302 |
| US | M24 GV | 200 | 7000200305 |
| Provedení: A2 dle tabulky, strana 15 | | | |
| US | M10 A2 | 1000 | 7000201678 |
| US | M12 A2 | 500 | 7000201681 |
| US | M16 A2 | 500 | 3000023955 |
| Provedení: A4 dle tabulky, strana 15 | | | |
| US | M6 A4 | 1000 | 3000022668 |
| US | M8 A4 | 1000 | 7000002064 |
| US | M10 A4 | 1000 | 3000020542 |
| US | M12 A4 | 500 | 3000001029 |
| US | M16 A4 | 500 | 7000201360 |
| US | M20 A4 | 200 | 7000201359 |

## FAEC

vějířová podložka

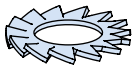

| artikl | pro závit | balení [ks] | objednací číslo |
|---|---|---|---|
| Provedení: GV dle tabulky, strana 15 | | | |
| FAEC | M6 - GV DIN 6798 A | 100 | 3000024069 |
| FAEC | M8 - GV DIN 6798 A | 100 | 3000024066 |
| FAEC | M10 - GV DIN 6798 A | 100 | 7000200375 |
| FAEC | M12 - GV DIN 6798 A | 100 | 3000024067 |
| FAEC | M16 - GV DIN 6798 A | 100 | 3000024068 |
| K dispozici také v nerezové oceli | | | |

# Příslušenství Halfen

## FED

Pérová podložka

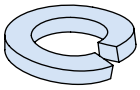

| artikl<br>závit | | balení [ks] | objednací číslo |
|---|---|---|---|
| Provedení: GV dle tabulky, strana 15 | | | |
| **FED** | **M6 - GV DIN 127 B** | 100 | 3000024057 |
| **FED** | **M8 - GV DIN 127 B** | 100 | 7000201766 |
| **FED** | **M10 - GV DIN 127 B** | 100 | 7000201765 |
| **FED** | **M12 - GV DIN 127 B** | 100 | 7000200373 |
| **FED** | **M16 - GV DIN 127 B** | 250 | 3000024058 |
| **FED** | **M20 - GV DIN 127 B** | 50 | 7000200374 |
| K dispozici také v nerezové oceli | | | |

## VUS

Čtvercové podložky

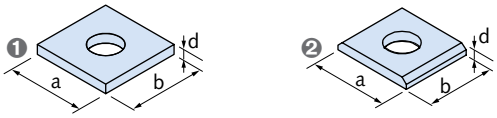


❶ Forma A
❷ Forma B

| artikl<br>otvor odpovídající závitu | | tvar | a x b x d [mm] | objednací číslo |
|---|---|---|---|---|
| Provedení: FV dle tabulky, strana 15 | | | | |
| **VUS 40/25** | **M10 FV** | A | 40x40x5 | 1000201086 |
| **VUS 40/25** | **M12 FV** | A | 40x40x5 | 1000201087 |
| **VUS 40/25** | **M16 FV** | A | 40x40x5 | 1000201088 |
| **VUS 49/30** | **M10 FV** | B | 37x37x5 | 1000203702 |
| **VUS 49/30** | **M12 FV** | B | 37x37x5 | 1000201089 |
| **VUS 49/30** | **M16 FV** | B | 37x37x5 | 1000203703 |
| **VUS 52/34** | **M16 FV** | A | 50x50x6 | 1000201090 |
| **VUS 52/34** | **M20 FV** | A | 50x50x6 | 1000201091 |
| Provedení: A4 dle tabulky, strana 15 | | | | |
| **VUS 49/30** | **M10 A4** | B | 37x37x5 | 1000201098 |
| **VUS 49/30** | **M12 A4** | B | 37x37x5 | 1000201099 |
| **VUS 49/30** | **M16 A4** | B | 37x37x5 | 1000201100 |
| **VUS 52/34** | **M16 A4** | A | 50x50x6 | 1000201101 |
| **VUS 52/34** | **M20 A4** | A | 50x50x6 | 1000201102 |

# Příslušenství Halfen



## GWS

Závitové tyče
DIN 976-1

| artikl | závit x délka [mm] | objednací číslo |
|---|---|---|
| Provedení: GV dle tabulky, strana 15 | | |
| GWS | M6 x 1000 GV | 7000200354 |
| GWS | M8 x 1000 GV | 7000200355 |
| GWS | M10 x 1000 GV | 7000200357 |
| GWS | M12 x 1000 GV | 7000200360 |
| GWS | M16 x 1000 GV | 7000200362 |
| GWS | M20 x 1000 GV | 7000201754 |
| GWS | M24 x 1000 GV | 7000201361 |
| Provedení: A4 dle tabulky, strana 15 | | |
| GWS | M6 x 1000 A4 | 7000200731 |
| GWS | M8 x 1000 A4 | 7000200356 |
| GWS | M10 x 1000 A4 | 7000200358 |
| GWS | M12 x 1000 A4 | 7000200361 |
| GWS | M16 x 1000 A4 | 7000200363 |
| GWS | M20 x 1000 A4 | 7000200365 |

## HSK

Šestihranné šrouby DIN 933 (bez matic)

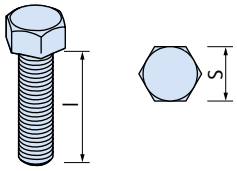


| artikl | závit x délka [mm] | S (DIN) [mm] | S (ISO) [mm] | objednací číslo |
|---|---|---|---|---|
| Provedení: GV = galvanicky zinkováno, pevnostní třída 8.8 | | | | |
| HSK | M8 x 25 GV 8.8 | 13 | 13 | 3000021430 |
| HSK | M8 x 30 GV 8.8 | 13 | 13 | 7000200730 |
| HSK | M8 x 40 GV 8.8 | 13 | 13 | 7000200315 |
| HSK | M10 x 20 GV 8.8 | 17 | 16 | 3000021434 |
| HSK | M10 x 30 GV 8.8 | 17 | 16 | 3000021435 |
| HSK | M10 x 40 GV 8.8 | 17 | 16 | 3000021437 |
| HSK | M10 x 45 GV 8.8 | 17 | 16 | 3000021436 |
| HSK | M10 x 60 GV 8.8 | 17 | 16 | 7000201699 |
| HSK | M10 x 70 GV 8.8 | 17 | 16 | 7000200319 |
| HSK | M12 x 25 GV 8.8 | 19 | 18 | 7000200325 |
| HSK | M12 x 30 GV 8.8 | 19 | 18 | 7000200326 |
| HSK | M12 x 40 GV 8.8 | 19 | 18 | 7000200327 |
| HSK | M12 x 50 GV 8.8 | 19 | 18 | 3000021439 |
| HSK | M12 x 60 GV 8.8 | 19 | 18 | 7000200328 |
| HSK | M12 x 80 GV 8.8 | 19 | 18 | 7000200329 |
| HSK | M12 x 90 GV 8.8 | 19 | 18 | 7000201712 |
| HSK | M16 x 40 GV 8.8 | 24 | 24 | 7000201727 |
| HSK | M16 x 60 GV 8.8 | 24 | 24 | 7000200336 |
| HSK | M16 x 90 GV 8.8 | 24 | 24 | 7000201725 |
| Provedení: A4 dle tabulky, strana 15 | | | | |
| HSK | M8 x 25 A4 | 13 | 13 | 7000200314 |
| HSK | M10 x 30 A4 | 17 | 16 | 7000200318 |
| HSK | M12 x 30 A4 | 19 | 18 | 7000200323 |
| HSK | M12 x 40 A4 | 19 | 18 | 7000002305 |
| HSK | M12 x 60 A4 | 19 | 18 | 7000002306 |
| HSK | M12 x 80 A4 | 19 | 18 | 7000002307 |
| HSK | M16 x 40 A4 | 24 | 24 | 7000200333 |
| HSK | M16 x 60 A4 | 24 | 24 | 7000200334 |
| HSK | M16 x 90 A4 | 24 | 24 | 3000021441 |

# Příslušenství Halfen

## SKM

šestihranné spojovací matice

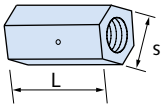


| artikl | závit | s [mm] | L [mm] | balení [ks] | objednací číslo |
|---|---|---|---|---|---|
| Provedení: FV dle tabulky, strana 15 | | | | | |
| **SKM** | M10 FV | 13 | 40 | 100 | 7000200345 |
| **SKM** | M12 FV | 17 | 40 | 50 | 7000200346 |
| **SKM** | M16 FV | 22 | 50 | 25 | 7000200347 |
| Provedení: A4 dle tabulky, strana 15 | | | | | |
| **SKM** | M10 A4 | 13 | 40 | 100 | 7000200342 |
| **SKM** | M12 A4 | 17 | 40 | 50 | 7000200343 |
| **SKM** | M16 A4 | 22 | 50 | 25 | 7000200344 |

## VBM

spojovací matice, kulaté

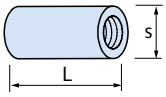


| artikl | závit | s [mm] | L [mm] | balení [ks] | objednací číslo |
|---|---|---|---|---|---|
| Provedení: GV dle tabulky, strana 15 | | | | | |
| **VBM** | M6 GV | 10 | 15 | 100 | 3000021447 |
| **VBM** | M8 GV | 12 | 20 | 100 | 3000024040 |
| **VBM** | M10 GV | 13 | 25 | 100 | 3000021448 |
| **VBM** | M12 GV | 16 | 30 | 50 | 3000021449 |
| **VBM** | M16 GV | 21 | 40 | 50 | 7000200352 |
| Provedení: A4 dle tabulky, strana 15 | | | | | |
| **VBM** | M12 A4 | 20 | 30 | 50 | 7000200349 |
| **VBM** | M16 A4 | 25 | 40 | 50 | 7000200350 |
| **VBM** | M20 A4 | 32 | 50 | 25 | 7000200351 |

## SPH

upínací pouzdra s pravým a levým závitem s kontrolním otvorem

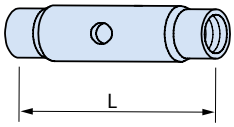


| artikl | závit x délka [mm] | objednací číslo |
|---|---|---|
| Provedení: A4 dle tabulky, strana 15 | | |
| **SPH** | M12 x 60 A4 | 4000201142 |
| **SPH** | M12 x 75 A4 | 4000200113 |
| **SPH** | M12 x 95 A4 | 4000201143 |
| **SPH** | M12 x 115 A4 | 4000201144 |
| **SPH** | M16 x 60 A4 | 4000201145 |
| **SPH** | M16 x 75 A4 | 4000201146 |
| **SPH** | M16 x 95 A4 | 4000201147 |
| **SPH** | M16 x 115 A4 | 4000201148 |
| **SPH** | M16 x 135 A4 | 4000200115 |

## OES

Spojka s očkem

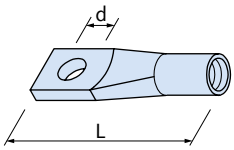


| artikl | závit | L [mm] | d [mm] | balení [ks] | objednací číslo |
|---|---|---|---|---|---|
| Provedení: GV dle tabulky, strana 15 | | | | | |
| **OES** | **M6 GV** | 35 | 6 | 250 | 3000021451 |
| **OES** | **M8 GV** | 53 | 8 | 300 | 3000024050 |
| **OES** | **M10 GV** | 57 | 10 | 225 | 3000021452 |
| **OES** | **M12 GV** | 55 | 12 | 200 | 3000024051 |
| **OES** | **M16 GV** | 80 | 16 | 60 | 3000024049 |

## RM

Kruhové matice DIN 582

| artikl | závit | balení [ks] | objednací číslo |
|---|---|---|---|
| Provedení: GV dle tabulky, strana 15 | | | |
| **RM** | M8 GV DIN 582 | 100 | 3000021453 |
| **RM** | M10 GV DIN 582 | 100 | 7000200368 |
| **RM** | M12 GV DIN 582 | 50 | 3000021454 |
| **RM** | M16 GV DIN 582 | 50 | 7000200369 |
| **RM** | M20 GV DIN 582 | 20 | 3000021455 |

# Halfen systém hmoždin



## HB-V-A kotevní svorník

S maticí a podložkou U schváleno pro beton bez trhlin
Evropské technické posouzení ETA-07/0257

| artikl Ø | | svěrací tloušťka | délka hmoždinky | | balení [ks] ① | objednací číslo |
|---|---|---|---|---|---|---|
| Provedení: GV dle tabulky, strana 15 | | | | | | |
| HB - V - A | 10- | 30/ | 130 | GV | 10 | 3000024098 |
| HB - V - A | 10- | 65/ | 165 | GV | 10 | 3000024099 |
| HB - V - A | 12- | 35/ | 160 | GV | 10 | 3000021476 |
| HB - V - A | 12- | 85/ | 210 | GV | 10 | 3000024101 |
| HB - V - A | 16- | 20/ | 165 | GV | 10 | 3000021473 |
| HB - V - A | 16- | 45/ | 190 | GV | 10 | 3000024095 |
| Provedení: FV dle tabulky, strana 15 | | | | | | |
| HB - V - A | 10- | 30/ | 130 | FV | 10 | 3000021474 |
| HB - V - A | 12- | 35/ | 160 | FV | 10 | 3000021475 |
| HB - V - A | 12- | 95/ | 220 | FV | 10 | 3000024104 |
| Provedení: A4 dle tabulky, strana 15 | | | | | | |
| HB - V - A | 8- | 20/ | 110 | A4 | 10 | 3000021460 |
| HB - V - A | 10- | 15/ | 115 | A4 | 10 | 3000021461 |
| HB - V - A | 10- | 30/ | 130 | A4 | 10 | 3000021462 |
| HB - V - A | 10- | 65/ | 165 | A4 | 10 | 3000021463 |
| HB - V - A | 10- | 90/ | 190 | A4 | 10 | 3000024105 |
| HB - V - A | 12- | 10/ | 135 | A4 | 10 | 3000021464 |
| HB - V - A | 12- | 35/ | 160 | A4 | 10 | 3000021465 |
| HB - V - A | 12- | 55/ | 180 | A4 | 10 | 3000021466 |
| HB - V - A | 12- | 65/ | 190 | A4 | 10 | 3000021480 |
| HB - V - A | 12- | 95/ | 220 | A4 | 10 | 3000021478 |
| HB - V - A | 16- | 20/ | 165 | A4 | 10 | 3000021467 |
| HB - V - A | 16- | 45/ | 190 | A4 | 10 | 3000021468 |
| HB - V - A | 16- | 65/ | 210 | A4 | 10 | 3000021469 |
| HB - V - A | 16- | 85/ | 230 | A4 | 10 | 3000021479 |
| HB - V - A | 20- | 20/ | 220 | A4 | 10 | 3000021470 |
| HB - V - A | 20- | 60/ | 260 | A4 | 10 | 3000021471 |

Kotevní svorníky M8 - M24 s vnějším šestihranem. Další délky na vyžádání
① Na každou balicí jednotku je přiložen jeden osazovací nástroj.

## HB-VZ-P maltová patrona

Dvousložková malta ve skleněné patroně, bez styrenu pro kotevní svorník HB-V-A

| artikl Ø | | balení [ks] | objednací číslo |
|---|---|---|---|
| Provedení: dle katalogu | | | |
| HB - VZ - P | 10 | 10 | 3000024176 |
| HB - VZ - P | 12 | 10 | 3000024177 |
| HB - VZ - P | 16 | 10 | 3000024178 |
| HB - VZ - P | 20 | 10 | 3000021587 |

# Halfen systém hmoždin

## HB-VMZ-A kotevní svorník

S maticí a podložkou U schváleno pro beton s trhlinami i bez trhlin
Evropské technické posouzení ETA-07/0256

| artikl<br>hloubka kotvení | Ø | svěrací tloušťka | délka hmoždi-ny | | balení [ks] | objednací číslo |
|---|---|---|---|---|---|---|
| Provedení: GV dle tabulky, strana 15 | | | | | | |
| **HB - VMZ - A 60** | **10-** | **30/** | **105** | **GV** | 10 | 3000024139 |
| **HB - VMZ - A 80** | **12-** | **50/** | **150** | **GV** | 10 | 3000024140 |
| **HB - VMZ - A 125** | **12-** | **25/** | **170** | **GV** | 10 | 3000021565 |
| **HB - VMZ - A 125** | **16-** | **60/** | **210** | **GV** | 10 | 3000024141 |
| **HB - VMZ - A 170** | **20-** | **50/** | **255** | **GV** | 5 | 3000024142 |
| Provedení: A4 dle tabulky, strana 15 | | | | | | |
| **HB - VMZ - A 60** | **10-** | **10/** | **85** | **A4** | 10 | 3000024133 |
| **HB - VMZ - A 60** | **10-** | **20/** | **95** | **A4** | 10 | 3000021551 |
| **HB - VMZ - A 60** | **10-** | **30/** | **105** | **A4** | 10 | 3000024134 |
| **HB - VMZ - A 60** | **10-** | **60/** | **135** | **A4** | 10 | 3000021552 |
| **HB - VMZ - A 60** | **10-** | **100/** | **175** | **A4** | 10 | 3000024135 |
| **HB - VMZ - A 80** | **12-** | **10/** | **110** | **A4** | 10 | 3000021553 |
| **HB - VMZ - A 80** | **12-** | **25/** | **125** | **A4** | 10 | 3000021554 |
| **HB - VMZ - A 80** | **12-** | **50/** | **150** | **A4** | 10 | 7000002352 |
| **HB - VMZ - A 80** | **12-** | **60/** | **160** | **A4** | 10 | 3000021566 |
| **HB - VMZ - A 80** | **12-** | **100/** | **200** | **A4** | 10 | 3000024136 |
| **HB - VMZ - A 100** | **12-** | **60/** | **180** | **A4** | 10 | 3000021555 |
| **HB - VMZ - A 125** | **12-** | **60/** | **205** | **A4** | 10 | 3000024148 |
| **HB - VMZ - A 90** | **16-** | **30/** | **145** | **A4** | 10 | 3000024144 |
| **HB - VMZ - A 90** | **16-** | **60/** | **175** | **A4** | 10 | 7000201775 |
| **HB - VMZ - A 105** | **16-** | **30/** | **160** | **A4** | 10 | 3000024145 |
| **HB - VMZ - A 105** | **16-** | **60/** | **190** | **A4** | 10 | 3000024149 |
| **HB - VMZ - A 125** | **16-** | **30/** | **180** | **A4** | 10 | 3000021556 |
| **HB - VMZ - A 125** | **16-** | **60/** | **210** | **A4** | 10 | 3000021567 |
| **HB - VMZ - A 125** | **16-** | **100/** | **250** | **A4** | 10 | 3000021557 |
| **HB - VMZ - A 115** | **20-** | **30/** | **175** | **A4** | 5 | 3000021563 |
| **HB - VMZ - A 170** | **20-** | **20/** | **225** | **LG A4 ①** | 5 | 3000021564 |
| **HB - VMZ - A 170** | **20-** | **50/** | **255** | **A4** | 5 | 3000021558 |
| **HB - VMZ - A 200** | **24-** | **50/** | **290** | **A4** | 5 | 3000021559 |

① Verze LG se závitem až k povrchu betonu
Další rozměry a délky závitů na vyžádání

## HB-VMZ injekční systém

Dvousložková malta Evropské schváleno pro beton s trhlinami i bez trhlin

| artikl | objednací číslo |
|---|---|
| Provedení: dvousložková malta, bez styrenu | |
| **HB-VMZ 300 ml** | 3000024171 |
| **HB-VM-X statický směšovač** | 3000021571 |
| **HB-VM-XE (200 mm) prodloužení pro směšovač** | 3000021575 |

① HB-VMZ 300 ml lze vytlačit standardní silikonovou pistolí.
② Kartuše jsou k dispozici i jednotlivě

# Halfen systém hmoždin



## HB-VMU-A kotevní svorník

Schváleno pro beton s trhlinami i bez trhlin
s Evropským technickým schválením ETA-16/0691
také pro zdivo
Evropské technické schválení ETA-17/0196

| artikl Ø | svěrací tloušťka | délka hmoždiny | | balení [ks] | objednací číslo |
|---|---|---|---|---|---|
| Provedení: GV dle tabulky, strana 15 | | | | | |
| **HB - VMU - A 8-** | **20/** | **110** | **GV** | 10 | 3000024109 |
| **HB - VMU - A 10-** | **10/** | **110** | **GV** | 10 | 3000024110 |
| **HB - VMU - A 10-** | **50/** | **150** | **GV** | 10 | 3000021487 |
| **HB - VMU - A 12-** | **125/** | **250** | **GV** | 10 | 3000024113 |
| Provedení: A4 dle tabulky, strana 15 | | | | | |
| **HB - VMU - A 8-** | **20/** | **110** | **A4** | 10 | 3000021481 |
| **HB - VMU - A 8-** | **55/** | **145** | **A4** | 10 | 3000024114 |
| **HB - VMU - A 10-** | **10/** | **110** | **A4** | 10 | 3000024108 |
| **HB - VMU - A 10-** | **30/** | **130** | **A4** | 10 | 3000020005 |
| **HB - VMU - A 10-** | **50/** | **150** | **A4** | 10 | 3000021482 |
| **HB - VMU - A 10-** | **90/** | **190** | **A4** | 10 | 3000021483 |
| **HB - VMU - A 12-** | **15/** | **120** | **A4** | 10 | 3000021484 |
| **HB - VMU - A 12-** | **50/** | **175** | **A4** | 10 | 3000021485 |
| **HB - VMU - A 12-** | **85/** | **210** | **A4** | 10 | 3000021486 |
| Další velikosti na vyžádání | | | | | |

## HB-VM-SH sítové pouzdro

Pro použití v děrovaném zdivu

| artikl | Ø [mm] | vhodné pro: | hloubka osazení [mm] | balení [ks] | objednací číslo |
|---|---|---|---|---|---|
| Provedení: polypropylen | | | | | |
| **HB - VM - SH** | 16x85 | M8 / M10 | 80 | 10 | 3000021572 |
| **HB - VM - SH** | 16x130 | M8 / M10 | 130 | 10 | 3000021573 |
| **HB - VM - SH** | 20x85 | M12 / M16 | 80 | 10 | 3000021574 |
| **HB - VM - SH** | 20x130 | M12 / M16 | 130 | 10 | 3000024159 |

## HB-VMU plus injekční systém

Injekční malta - kartuše schváleno pro beton s trhlinami i bez trhlin,
HB-VMU plus ETA-schválení 16/0691 schváleno pro zdivo,
HB-VMU plus ETA-schválení 17/0196

| artikl | obsah [ml] | balení [ks] ② | objednací číslo |
|---|---|---|---|
| Provedení: polypropylen | | | |
| **HB-VMU plus 300 ml** | 300 ml | 12 | 3000024172 |
| **HB-VM-X statický směšovač** | | | 3000021571 |
| **HB-VM-XE (200 mm) prodloužení pro směšovač** | | | 3000021575 |

① HB-VMU plus 300 ml lze vytlačit standardní silikonovou pistolí
② Kartuše jsou k dispozici i jednotlivě

# Halfen systém hmoždin

## HB-RB čisticí kartáč

Pro čištění vrtaných otvorů Pro průměr otvoru 10 - 28 mm

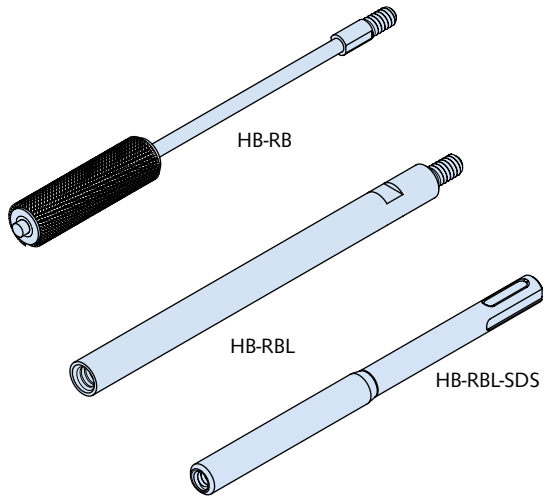


| artikl | vhodné pro: | bale-ní [ks] | objednací číslo |
|---|---|---|---|
| Provedení: ocelový drát | | | |
| **HB-RB 10** | HB-VMZ, HB-V, HB-VMU M10 | 1 | 3000024161 |
| **HB-RB 12** | HB-VMZ, HB-V, HB-VMU M9 | 1 | 3000024162 |
| **HB-RB 14** | HB-VMZ, HB-V, HB-VMU M12 | 1 | 3000021580 |
| **HB-RB 18** | HB-VMZ, HB-V, HB-VMU M16 | 1 | 3000024163 |
| **HB-RB 20** | HB-VMU plus M16 ① | 1 | 3000024170 |
| **HB-RB 22** | HB-VMZ 115, HB-VMU M20 | 1 | 3000024164 |
| **HB-RB 24** | HB-VMZ M20 | 1 | 3000024167 |
| **HB-RB 26** | HB-VMZ, HB-V M20, HB-VMU M24 | 1 | 3000024165 |
| **HB-RB 28** | HB-V M24 | 1 | 3000024168 |
| **Příslušenství pro čisticí kartáče HB-RB** | | | |
| **HB-RBL-SDS M6 SDS-upínání** | všechny varianty HB-RB | 1 | 3000024173 |
| **HB-RBL M6 prodloužení** | všechny varianty HB-RB | 1 | 3000024174 |

① Pro zdivo

## HB-VM-P vytlačovací pistole

| artikl | objednací číslo |
|---|---|
| Provedení: kov | |
| **HB-VM-P 345** ① | 3000021576 |
| **HB-VM-P 420 Profi** ② | 3000021577 |

① vhodné pro 280ml kartuše
② vhodné pro 410ml a 420ml kartuše

## Vyfukovací pistole/vyfukovací pumpa/příslušenství

Příslušenství pro čištění vrtaných otvorů

HB VM-AP

HB VM-ABP

| artikl | pro vrtané otvory Ø [mm] | balení [ks] | objednací číslo |
|---|---|---|---|
| Provedení: dle katalogu | | | |
| **HB-VM-AP 360** | 8-35 | 1 | 3000022674 |
| **HB-VM-ABP** | 22-26 | 1 | 3000024166 |

# Halfen systém hmoždin



## HB-B mechanická hmoždina

Schváleno pro beton s trhlinami i bez trhlin
s Evropským technickým schválením ETA-07/0247

| artikl Ø | | svěrací tloušťka | délka hmoždiny | | balení [ks] | objednací číslo |
|---|---|---|---|---|---|---|
| Provedení: GV dle tabulky, strana 15 | | | | | | |
| **HB-B** | **10-** | **10-16/** | **85** | **GV** | 50 | 3000024118 |
| **HB-B** | **10-** | **20-26/** | **95** | **GV** | 50 | 3000021530 |
| **HB-B** | **12-** | **10-25/** | **105** | **GV** | 25 | 3000021533 |
| **HB-B** | **12-** | **15-30/** | **110** | **GV** | 25 | 3000021529 |
| **HB-B** | **12-** | **30-45/** | **125** | **GV** | 25 | 3000024117 |
| **HB-B** | **12-** | **65-80/** | **160** | **GV** | 25 | 3000024119 |
| **HB-B** | **16-** | **10-28/** | **130** | **GV** | 20 | 3000024120 |
| Provedení: A4 dle tabulky, strana 15 | | | | | | |
| **HB-B** | **8-** | **15-24/** | **80** | **A4** | 100 | 3000021506 |
| **HB-B** | **8-** | **20-29/** | **85** | **A4** | 100 | 3000021520 |
| **HB-B** | **8-** | **30-39/** | **95** | **A4** | 100 | 3000021507 |
| **HB-B** | **8-** | **45-54/** | **110** | **A4** | 100 | 3000021508 |
| **HB-B** | **10-** | **15-21/** | **90** | **A4** | 50 | 3000021509 |
| **HB-B** | **10-** | **20-26/** | **95** | **A4** | 50 | 3000021521 |
| **HB-B** | **10-** | **30-36/** | **105** | **A4** | 50 | 3000021522 |
| **HB-B** | **10-** | **45-51/** | **120** | **A4** | 50 | 3000021510 |
| **HB-B** | **10-** | **50-56/** | **125** | **A4** | 50 | 3000021523 |
| **HB-B** | **10-** | **70-76/** | **145** | **A4** | 50 | 3000021524 |
| **HB-B** | **12-** | **10/** | **95** | **A4** | 25 | 3000021525 |
| **HB-B** | **12-** | **10-25/** | **105** | **A4** | 25 | 3000021531 |
| **HB-B** | **12-** | **15-30/** | **110** | **A4** | 25 | 3000021511 |
| **HB-B** | **12-** | **20-35/** | **115** | **A4** | 25 | 3000021512 |
| **HB-B** | **12-** | **30-45/** | **125** | **A4** | 25 | 3000021513 |
| **HB-B** | **12-** | **50-65/** | **145** | **A4** | 25 | 3000021514 |
| **HB-B** | **12-** | **65-80/** | **160** | **A4** | 25 | 3000021526 |
| **HB-B** | **12-** | **85-100/** | **180** | **A4** | 25 | 3000021515 |
| **HB-B** | **16-** | **10-26/** | **130** | **A4** | 20 | 3000021532 |
| **HB-B** | **16-** | **30-46/** | **150** | **A4** | 20 | 3000021516 |
| **HB-B** | **16-** | **60-76/** | **180** | **A4** | 20 | 3000021517 |
| **HB-B** | **16-** | **100-116/** | **220** | **A4** | 10 | 3000022854 |
| **HB-B** | **20-** | **5-27/** | **150** | **A4** | 10 | 3000021527 |
| **HB-B** | **20-** | **35-57/** | **180** | **A4** | 10 | 3000021528 |
| **HB-B** | **20-** | **60-82/** | **205** | **A4** | 10 | 3000021518 |

## HB-B-IG mechanická hmoždina

| artikl | hloubka osazení [mm] | balení [ks] | objednací číslo |
|---|---|---|---|
| Provedení: A4 dle tabulky, strana 15 | | | |
| **HB-B-IG M10 x 60 A4** | ① | 50 | 3000021534 |
| **HB-B-IG M12 x 75 A4** | ① | 25 | 3000021535 |

① HB-B-IG s montážním šroubem lehce zatlouct pod povrch betonu.

# Halfen systém hmoždin

## HB-BZ mechanická hmoždina

Schváleno pro beton s trhlinami i bez trhlin
s Evropským technickým schválením ETA-07/0249

| artikl Ø | svěrací tloušťka | délka hmoždiny | | balení [ks] | objednací číslo |
|---|---|---|---|---|---|
| Provedení: GV dle tabulky, strana 15 | | | | | |
| HB-BZ 8- | 10-21/ | 75 | GV | 100 | 3000021539 |
| HB-BZ 8- | 15-26/ | 80 | GV | 100 | 3000021540 |
| HB-BZ 8- | 30-41/ | 95 | GV | 100 | 3000022673 |
| HB-BZ 10- | 10-30/ | 90 | GV | 50 | 3000021541 |
| HB-BZ 10- | 30-50/ | 110 | GV | 50 | 3000021542 |
| HB-BZ 10- | 50-70/ | 130 | GV | 50 | 3000021543 |
| HB-BZ 12- | 15-35/ | 110 | GV | 25 | 3000021544 |
| HB-BZ 12- | 30-50/ | 125 | GV | 25 | 3000021545 |
| HB-BZ 12- | 50-70/ | 145 | GV | 25 | 3000021546 |
| HB-BZ 12- | 65-85/ | 160 | GV | 25 | 3000021547 |
| HB-BZ 12- | 85-105/ | 180 | GV | 25 | 3000021548 |
| HB-BZ 16- | 25-45/ | 145 | GV | 20 | 3000021549 |
| HB-BZ 16- | 50-70/ | 170 | GV | 20 | 3000024127 |
| HB-BZ 16- | 80-100/ | 200 | GV | 10 | 3000024128 |
| Provedení: A4 dle tabulky, strana 15 | | | | | |
| HB-BZ 8- | 10-21/ | 75 | A4 | 100 | 3000021491 |
| HB-BZ 8- | 15-26/ | 80 | A4 | 100 | 3000021499 |
| HB-BZ 8- | 30-41/ | 95 | A4 | 100 | 3000024116 |
| HB-BZ 8- | 50-61/ | 115 | A4 | 100 | 3000021492 |
| HB-BZ 10- | 10-30/ | 90 | A4 | 50 | 3000021493 |
| HB-BZ 10- | 15-35/ | 95 | A4 | 50 | 3000021500 |
| HB-BZ 10- | 30-50/ | 110 | A4 | 50 | 3000021501 |
| HB-BZ 10- | 50-70/ | 130 | A4 | 50 | 3000021494 |
| HB-BZ 12- | 15-35/ | 110 | A4 | 25 | 3000021495 |
| HB-BZ 12- | 20-40/ | 115 | A4 | 25 | 3000021502 |
| HB-BZ 12- | 30-50/ | 125 | A4 | 25 | 3000021503 |
| HB-BZ 12- | 50-70/ | 145 | A4 | 25 | 3000021496 |
| HB-BZ 12- | 85-105/ | 180 | A4 | 25 | 3000021504 |
| HB-BZ 16- | 25-45/ | 145 | A4 | 20 | 3000021497 |
| HB-BZ 16- | 50-70/ | 170 | A4 | 20 | 3000021498 |
| HB-BZ 16- | 65-85/ | 185 | A4 | 20 | 3000021505 |
| HB-BZ 16- | 100/ | 220 | A4 | 10 | 3000024115 |
| HB-BZ 20- | 30/ | 165 | A4 | 10 | 7000002351 |
| HB-BZ 20- | 60/ | 195 | A4 | 10 | 3000021489 |
| HB-BZ 20- | 100/ | 235 | A4 | 5 | 3000021490 |
| Další délky na vyžádání | | | | | |

## HB-BZ-U mechanická hmoždina

S velkou podložkou DIN EN ISO 7093 (DIN 9024)
Schváleno pro beton s trhlinami i bez trhlin
s Evropským technickým schválením ETA-07/0249

| artikl Ø | svěrací tloušťka | délka hmoždiny | | balení [ks] | objednací číslo |
|---|---|---|---|---|---|
| Provedení: GV dle tabulky, strana 15 | | | | | |
| HB-BZ-U 8- | 15-26/ | 80 | GV | 100 | 3000021550 |
| HB-BZ-U 12- | 15-35/ | 110 | GV | 25 | 7000002343 |
| HB-BZ-U 12- | 30-50/ | 125 | GV | 25 | 7000201774 |
| Provedení: A4 dle tabulky, strana 15 | | | | | |
| HB-BZ-U 8- | 15-26/ | 80 | A4 | 100 | 3000021536 |
| HB-BZ-U 12- | 50-70/ | 145 | A4 | 25 | 3000021537 |
| HB-BZ-U 16- | 25-45/ | 145 | A4 | 20 | 3000021538 |
| Další délky na vyžádání | | | | | |

# Celosvětové kontakty pro Leviat

**Austrálie**
98 Kurrajong Avenue,
Mount Druitt, Sydney, NSW 2770
**Tel: +61 - 2 8808 3100**
**Email: info.au@leviat.com**

**Belgie**
Industrielaan 2
1740 Ternat
**Tel: +32 - 2 - 582 29 45**
**Email: info.be@leviat.com**

**Česká republika**
Pekařská 695/10a
155 00 Praha 5
**Tel: +420 - 311 - 690 060**
**Email: info.cz@leviat.com**

**Čína**
Room 601 Tower D, Vantone Centre
No. A6 Chao Yang Men Wai Street
Chaoyang District
**Beijing · P.R. China 100020**
**Tel: +86 - 10 5907 3200**
**Email: info.cn@leviat.com**

**Filipíny**
27F Office A, Podium West Tower,
12 ADB Avenue, Ortigas Center
Mandaluyong City, 1550
**Tel: +63 - 2 7957 6381**
**Email: info.ph@leviat.com**

**Finsko**
Vädursgatan 5
412 50 Göteborg / Švédsko
**Tel: +358 (0)10 6338781**
**Email: info.fi@leviat.com**

**Francie**
Carré Pleyel
5, Rue Pleyel
93200 Saint Denis
**Tel: +33 (0)5 34 25 54 82**
**Email: info.fr@leviat.com**

**Holandsko**
Slachthuisweg 10
7556 AX Hengelo
**Tel: +31 - 74 - 267 14 49**
**Email: info.nl@leviat.com**

**Indie**
Unit S4, 902, A Wing,
Lodha iThink Techno Campus Building,
Panchpakhadi, Pokharan Road 2,
Thane, 400606
**Tel: +91-022 695 33700**
**Email: info.in@leviat.com**

**Itálie**
Via F.lli Bronzetti 28
24124 Bergamo
**Tel: +39 - 035 - 0760711**
**Email: info.it@leviat.com**

**Malajsie**
28 Jalan Anggerik Mokara 31/59
Kota Kemuning, 40460 Shah Alam
Selangor
**Tel: +603 - 5122 4182**
**Email: info.my@leviat.com**

**Německo**
Liebigstrasse 14
40764 Langenfeld
**Tel: +49 - 2173 - 970 - 0**
**Email: info.de@leviat.com**

**Nový Zéland**
246D James Fletcher Drive, Otahuhu,
Auckland 2024
**Tel: +64 - 9 276 2236**
**Email: info.nz@leviat.com**

**Polsko**
Ul. Obornicka 287
60-691 Poznań
**Tel: +48 - 61 - 622 14 14**
**Email: info.pl@leviat.com**

**Rakousko**
Leonard-Bernstein-Str. 10
Saturn Tower, 1220 Wien
**Tel: +43 - 1 - 259 6770**
**Email: info.at@leviat.com**

**Singapur**
10 Benoi Sector,
Singapore 629845
**Tel: +65 - 6266 6802**
**Email: info.sg@leviat.com**

**Španělsko**
Polígono Industrial Santa Ana
c/ Ignacio Zuloaga, 20
28522 Rivas-Vaciamadrid
**Tel: +34 - 91 632 18 40**
**Email: info.es@leviat.com**

**Spojené Arabské Emiráty**
RA08 TB02, PO Box 17225
JAFZA, Jebel Ali, Dubai
**Tel: +971 (0)4 883 4346**
**Email: info.ae@leviat.com**

**Spojené Království**
President Way,
President Park,
Sheffield S4 7UR
**Tel: +44 - 1582 - 470 300**
**E-Mail: info.uk@leviat.com**

**Švédsko**
Vädursgatan 5
412 50 Göteborg
**Tel: +46 - 31 - 98 58 00**
**Email: info.se@leviat.com**

**Švýcarsko**
Hertistrasse 25
8304 Wallisellen
**Tel: +41 (0)800 22 66 00**
**Email: info.ch@leviat.com**

**USA / Kanada**
6467 S Falkenburg Road
Riverview, FL 33578
**Tel: (800) 423-9140**
**Email: info.us@leviat.us**

**Pro země neuvedené v seznamu**
**Email: info@leviat.com**

**Poznámky k tomuto katalogu**

© Chráněno autorským právem. Stavební aplikace a podrobnosti uvedené v této publikaci jsou pouze informativní. V každém případě by pracovní podrobnosti projektu měly být svěřeny příslušně kvalifikovaným a zkušeným osobám. Přestože byla při přípravě této publikace věnována veškerá péče zajištující přesnosti všech rad, doporučení nebo informací, společnost Leviat nepřijímá žádnou odpovědnost ani odpovědnost za nepřesnosti nebo tiskové chyby. Technické a konstrukční změny jsou vyhrazeny. S politikou nepřetržitého vývoje produktu si společnost Leviat vyhrazuje právo kdykoli upravit design a specifikaci produktu.

# Pro další informace o produktech kontaktujte Leviat.

**Leviat s.r.o.**
Pekařská 695/10a| 155 00 Praha 5

**Tel: +420 - 311 - 690 060**
**Email: info.cz@leviat.com**

Leviat®

© 2026
01-2026 – CZ
PDF 03/26

Imagine. Model. Make.

Leviat.com